CHROMOnorm®

2018 / 2019

Preiskatalog

Price Catalog

Gewerbekühlgeräte & Edelstahlmöbel

Commercial refrigeration equipment & inox equipment

Das Unternehmen
The Company

CHROMOnorm bringt Chromnickelstahl in Form und das seit über 30 Jahren mit nachweisbarem Erfolg. Unsere Gewerbekühlgeräte und Edelstahlmöbel genießen beim Fachhandel einen exzellenten Ruf und kommen in vielen Bereichen der Gastronomie und Gemeinschaftsverpflegung, vom Bistro bis zur Fast-Food-Kette, zum Einsatz.

CHROMOnorm puts stainless steel 18/10 into shape and has been with proven success for over 30 years. Our refrigerators and stainless steel furniture enjoy an excellent reputation in the specialised trade and are used in many sectors of gastronomy and catering industry, bistro to fast food chains.

Unternehmensphilosophie
Philosophy

Unternehmensphilosophie ist die Basis für die positive Entwicklung von CHROMOnorm:

- Unsere Partner mit CHROMOnorm-Produkten erfolgreicher zu machen - bei uns eine eindeutige Zielvorgabe!
- Fertigung hochwertiger Serienprodukte bei einem super Preis-Leistungs-Verhältnis - für uns eine Verpflichtung!
- Kurze Lieferzeiten meist ab Lager dank einem großen Warenlager und zeitgemäßer Logistik - nehmen Sie uns beim Wort!
- Gleichbleibend hoher Qualitätsstandard durch modernste Fertigungstechnologien in Deutschland - zum Nutzen unserer Kunden!

Alles in allem gute Gründe, um CHROMOnorm als Partner zu wählen.

The consequent realisation of our company's philosophy is the basis for the positive development of CHROMOnorm

- to make our partners more successful with CHROMOnorm products - for us a clear target!
- to manufacture high quality serial products at a super price-performance ratio - for us an obligation!
- short delivery times - mostly ex stock - due to a large warehouse and modern logistics - test us!
- steady high quality standard by most up-to-date production technologies - for the benefit of our customers!

All in all good reasons to choose CHROMOnorm as a partner.

Verkaufsinformationen
Sales information

Preisbasis / Prices:
Alle in diesem Preiskatalog angegebenen Preise (ohne Dekoration) verstehen sich inklusive Verpackung, frei Hof Deutschland (ohne Berge und Inseln), zuzüglich der momentan gültigen Umsatzsteuer. Für die Lieferung von Geräte ins Ausland ist die Preisstellung ab Werk, inklusive Verpackung. Die Lieferung von Zubehör und Ersatzteile erfolgt generell ab Werk, unverpackt.
All quoted prices (without decoration) in this price catalog include packaging, shipping costs within the Federal Republic of Germany (except mountains and islands), plus the currently valid value added tax. For delivery in foreign countries the prices are ex works, include packaging. The delivery of accessories and spare parts is generally ex works, unpacked.

Zahlungsbedingungen / Terms of payment:
Innerhalb von 8 Tagen nach Rechnungsdatum mit 2 % Skonto oder innerhalb von 30 Tagen nach Rechnungsdatum rein netto ohne Abzug (Bonitätsprüfung vorausgesetzt).
Within 8 days after date of invoice with 2 % discount or within 30 days after date of invoice net without deduction (creditworthiness check assumed).

Verpackungsentsorgung / Packaging disposal:
Wir haben unsere Verpackung bei dem in allen Deutschen Bundesländern zugelassenen dualen Entsorgungs- und Recyclingsystem (gem. § 6 Abs. 1 VerpackungsVO) INTERSEROH angemeldet und sind somit in Deutschland von der Rücknahme sämtlicher Verpackungen befreit. Unser Partner INTERSEROH nennt Ihnen unter Telefon +49 (0) 2203-91470 (Hauptzentrale) Abgabestellen in Ihrer Nähe oder arrangiert die Abholung der Verpackung bei Ihnen. Dieser Service ist kostenfrei für Sie und bereits in unseren Preisen berücksichtigt. Unsere Hersteller-Nr.: 149070 / 149080.
We have registered our packaging with the dual disposal and recycling system (in accordance with § 6 paragraph 1 VerpackungsVO) INTERSEROH, which is approved in all German federal states, and are thus exempted in Germany from taking back all packaging. Our partner INTERSEROH will tell you by phone +49 (0) 2203-91470 (headquarter) to arrange delivery points in your area or arrange to pick up the packaging from you. This service is free of charge for you and already included in our prices. Our manufacturer no.: 149070 / 149080.

Sicherheitsvorschriften / Safety regulations:
Unsere Geräte sind nach den Vorschriften im Lebensmittelbereich gefertigt - DIN-, VDE- und CE-gerechte Bauweise.
Our devices are manufactured according to the regulations in the food industry - DIN-, VDE- and CE-compliant construction.

Transportschäden / Transport damage:
Bei Annahme des Liefergegenstandes überprüfen Sie bitte sofort die Ware auf eventuelle Transportschäden. Auch bei unbeschädigter Verpackung ist der Liefergegenstand unverzüglich auszupacken und zu überprüfen. Alle Schäden sind auf dem Frachtbrief zu vermerken und müssen durch den Spediteur bestätigt werden. Weitere Informationen und Details finden Sie auf Seite 181.
Upon acceptance of the delivery item, please immediately check the goods for any transport damage. Even if the packaging is undamaged, the delivery item must be unpacked and checked immediately. All damage must be noted on the bill of lading and confirmed by the freight forwarder. Further information and details can be found on page 181.

Nicht ordnungsgemäß festgestellte oder verspätet gemeldete Transportschäden ersetzt Ihnen niemand.
Nobody will compensate you damaged goods by improperly identified or late-reported transport damage.

Verkaufsinformationen
Sales information

*12+24

12 Monate VOLL-Garantie +
24 Monate ERSATZTEIL-Garantie[1]
12 months full warranty +
24 months SPARE PARTS warranty[1]

oder optional
or optional

*24+12

24 Monate VOLL-Garantie +
12 Monate ERSATZTEIL-Garantie[1]
24 months full warranty +
12 months SPARE PARTS warranty[1]

Hergestellt in Deutschland
Made in Germany

*0

Kosten für Transport- und Versicherungspauschalen[2]
Costs for shipping and insurance packages[2]

*10

Jahre Nachkauf-Garantie auf Ersatzteile
Years post-purchase guarantee on spare parts

*1A

Kundenservice überall in Deutschland
Service everywhere in Germany

[1] Weiter Informationen und Details finden Sie auf Seite 182. [1] Further information and details can be found on page 182.
[2] Frei Hof Deutschland (ohne Berge und Inseln). [2] Free shipping within Germany (except mountains and islands).

SP = Das Sofort-Programm

Die ausgesuchten Produkte mit dieser Kennzeichnung nach der Artikelnummer sind ständig vorrätig und kurzfristig lieferbar.
The selected products with this marking after the article number are constantly in stock and can be delivered at short notice.

Inhaltsverzeichnis / Produktübersicht
Contents / product overview

1 Kühl- / Tiefkühlschränke / Refrigerators / freezers

Allgemeine Informationen / General information ..... 8 - 9
STAR Kühl- / Tiefkühlschränke BR 650 GN 2/1 / STAR refrigerators / freezers BR 650 GN 2/1 ..... 10 - 13
NOVA Kühl- / Tiefkühlschränke BR 690 GN 2/1 / NOVA refrigerators / freezers BR 690 GN 2/1 ..... 14 - 17
Bäckerei-Kühl- / Tiefkühlschränke BR 690 EN4060 / Bakery refrigerators / freezers BR 690 EN4060 ..... 18 - 21
NOVA Kühl- / Tiefkühlschränke BR 1300 GN 2/1 / NOVA refrigerators / freezers BR 1300 GN 2/1 ..... 22 - 25
Technische Informationen / Technical Information ..... 26 - 27

2 Saladetten / Pizzakühltisch / Kühltische BR 795
Saladettes / preparation station / refrigerated counters BR 795

Allgemeine Informationen / General information ..... 28 - 29
Saladetten / Pizzakühltisch / Saladettes / preparation station ..... 30 - 32
Kühltische BR 795 / Refrigerated counters BR 795 ..... 33 - 35
Technische Informationen / Technical information ..... 36 - 37

3 Kühl- / Tiefkühltische / Refrigerated / freezer counters

Allgemeine Informationen / General information ..... 38 - 39
Kühltische GN 1/1 / Refrigerated counters GN 1/1 ..... 40 - 55
Tiefkühltische GN 1/1 / Freezers counters GN 1/1 ..... 56 - 59
Bäckerei-Kühltische EN4060 / Bakery refrigerated counters EN4060 ..... 60 - 63
Bäckerei-Tiefkühltische EN4060 / Bakery freezers counters EN4060 ..... 64 - 67
Technische Informationen / Technical information 68

4 Schnellkühler / Schockfroster / Blast chillers / blast freezers

Allgemeine Informationen / General information ..... 70 - 71
Schnellkühler / Schockfroster / Blast chillers / blast freezers ..... 72 - 73
Technische Informationen / Technical information ..... 74 - 75

5 Abfallkühler / Solid waste refrigerators

Allgemeine Informationen / General information ..... 76 - 77
Abfallkühler / Solid waste refrigerators ..... 78 - 81
Technische Informationen / Technical information ..... 82 - 83

6 Getränketheken / Beverage counters

Allgemeine Informationen / General information ..... 84 - 85
Getränketheken mit 1 Becken / 2 Kühlabteile / Beverage counters with 1 basin / 2 cooling compart. ..... 86 - 91
Getränketheken mit 2 Becken / 2 Kühlabteile / Beverage counters with 2 basins / 2 cooling compart. ..... 92 - 97
Getränketheken mit 1 Becken / 3 Kühlabteile / Beverage counters with 1 basin / 3 cooling compart. ..... 98 - 103
Getränketheken mit 2 Becken / 3 Kühlabteile / Beverage counters with 2 basins / 3 cooling compart. ..... 104 - 109
Getränketheken mit 1 Becken / 4 Kühlabteile / Beverage counters with 1 basin / 4 cooling compart. ..... 110 - 111
Getränketheken mit 2 Becken / 4 Kühlabteile / Beverage counters with 2 basins / 4 cooling compart. ..... 112 - 113
Technische Informationen / Technical information ..... 114 - 116

Preisliche und technische Änderungen vorbehalten / Prices and technical modifications are subject to change.

Inhaltsverzeichnis / Produktübersicht
Contents / product overview

CHROMOnorm®

7 Kühlwannen / Cooling trays

Allgemeine Informationen / General information ..... 118 - 119
Kühlwannen EN4060 / Cooling trays EN4060 ..... 120 - 122
Technische Informationen / Technical information 123

8 Edelstahlmöbel / Stainless steel furniture

Allgemeine Informationen / General information ..... 124 - 125
Tischplatten - Tiefe 600 mm / Worktops - depth 600 mm 126
Arbeitstische - Tiefe 600 mm / Worktables - depth 600 mm ..... 127 - 128
..... 132 - 133
Arbeitsschränke - Tiefe 600 mm / Cupboards - depth 600 mm ..... 129 - 131
..... 134 - 139
Schubladenblöcke - Tiefe 600 mm / Drawer units - depth 600 mm ..... 140 - 141
Ausguss-Handwasch-Kombinationen - Tiefe 600 mm / Combined sink / hand basins - depth 600 mm 142
Spültische / Spülcenter - Tiefe 600 mm / Sinks / sink centers - depth 600 mm ..... 143 - 147

Tischplatten - Tiefe 700 mm / Worktops - depth 700 mm 148
Arbeitstische - Tiefe 700 mm / Worktables - depth 700 mm ..... 149 - 150
..... 154 - 155
Arbeitsschränke - Tiefe 700 mm / Cupboards - depth 700 mm ..... 151 - 153
..... 156 - 161
Schubladenblöcke - Tiefe 700 mm / Drawer units - depth 700 mm ..... 162 - 163
Ausguss-Handwasch-Kombinationen - Tiefe 700 mm / Combined sink / hand basins - depth 700 mm 164
Spültische / Spülcenter - Tiefe 700 mm / Sinks / sink centers - depth 700 mm ..... 165 - 170
Technische Informationen / Technical information ..... 171 - 173

9 Zubehör / sonstige Einrichungsgegenstände / Accessories / other furnishings

Gastronorm-Behälter / Servierwagen / Wandborde / Wandhängeschränke /
Gastronorm containers / service trolleys / Wall shelves / Wall cupboards ..... 174 - 177

10 Wandhauben / Kastenhauben / Wall-fitted hoods / box-type hoods

Wandhauben / Kastenhauben / Wall-fitted hoods / box-type hoods ..... 178 - 180

11 Allgemeine Bestimmungen / General regulations

Transportschaden / Transport damage 181
Garantieleistungen / Warranties 182
Garantieantrag / Warranty claim 183-184
Energielabel / Energy lable 185
Verkaufs- und Lieferbedingungen / Terms and conditions 187

1

Kühl- / Tiefkühlschränke
Refrigerators / freezers

Kühl- / Tiefkühlschränke
Refrigerators / freezers

Alle unsere Kühl- / Tiefkühlschränke verfügen über das umweltfreundlichere und energieeffizientere Kältemittel R290.
All our refrigerators / freezers have the more environmentally friendly and more energy efficient refrigerant R290.

Unsere in einem Stück FCKW-frei hochdruckgeschäumten Kühlkorpusse und Türen garantieren eine Verwindungssteifheit, eine hervorragende Isolierung und somit einen geringeren Stromverbrauch.
Our CFC-free foamed under high pressure from one piece cooling bodies and doors guarantees a torsional rigidity, an excellent insulation and therefore lower power consumption.

Die Innenkorpusse unserer Kühl- / Tiefkühlschränke sind mit reinigungsfreundlichen gerundeten Innenkanten versehen und verfügen über eine tiefgezogene Bodenwanne.
The inner bodies of our refrigerators / freezers are provided with easy to clean rounded inner edges and feature a deepdrawn bottom pan.

Sie haben die Wahl aus steckerfertigen Varianten und Varianten zum Anschluss an eine Zentralkühlung.
You have the choose of plug-in variants and variants for connection to a central cooling.

Die wartungsfreie automatische Abtauung unserer Kühl- / Tiefkühlschränke gibt Ihnen Zeit für das Wesentliche.
The maintenance-free automatic defrosting of our refrigerators / freezers gives you time for the important things.

Unsere steckerfertigen Kühl- / Tiefkühlschränke verfügen über eine integrierte selbsttätigende Tauwasserverdunstung.
Our plug-in refrigerators / freezers do have a integrated evaporation of deforst water.

Unsere Kühl- / Tiefkühlschränke für Zentralkühlung benötigen für den Tauwasserablauf einen bauseitigen Anschluss an das Abwasser.
Our refrigerators / freezers for the connection to a central cooling do need for the defrost water drain a site connection to the sewage.

Durch die höhenverstellbaren Auflagenschienen schaffen wir für Sie einen variablen Innenraum und gewährleisten eine hervorragende Umluftkühlung.
Due the height adjustable trayslides we create for you a variable interior and ensure an excellent forced-air cooling.

Der außenliegende Verdampfer garantiert mehr Nutzhöhe und eine höhere Luftfeuchtigkeit, was dem Austrocknen des Kühlgutes entgegen wirkt.
The external evaporator guarantees a higher usable height and a higher air humidity which counteracts the drying of the food.

Besonderheit unserer STAR und STAR-WHITE-Kühl- / Tiefkühlschränke
Specific feature of our STAR and STAR-WHITE-refrigerators / freezers

Unser aus Edelstahl gefertigter STAR-Kühl- / Tiefkühlschrank hat eine lange Lebensdauer und ist einfach zu reinigen.
Alle Sichtseiten sind matt geschliffen.
Our STAR refrigerator / freezer made of stainless steel do have a longevity and is easy to clean. All visible sides are dull grounded.
Unser innen aus Edelstahl gefertigter STAR-WHITE-Kühl- / Tiefkühlschrank hat eine lange Lebensdauer und ist einfach zu reinigen.
Alle Sichtseiten sind weiß beschichtet.
Our STAR-WHITE-refrigerator / freezer is inner made of stainless steel do have a longevity and is easy to clean. All visible sides are white coated.

Besonderheiten unserer NOVA-Kühl- / Tiefkühlschränke
Specific features of our NOVA-refrigerators / freezers

Unsere aus CNS 18/10 gefertigten NOVA-Kühl- / Tiefkühlschränke haben eine lange Lebensdauer und sind einfach zu reinigen.
Alle Sichtseiten sind matt geschliffen.
Our NOVA-refrigerators / freezers are made of stainless steel 304 do have a longevity and are easy to clean. All visible sides are dull grounded.

Unsere NOVA-Kühlschränke mit Flügeltüren aus CNS 18/10 sind hervorragend geeignet zur Lagerung von Fleisch bei bis zu -2 °C.
Our NOVA-refrigerators with hinged doors made of stainless steel 304 are excellent for the storage of meat at up to -2 °C.

Unsere NOVA-Kühl- / Tiefkühlschränke mit LED-beleuchteten Flügeltüren rücken Ihr Kühlgut in das richtige Licht und der 3-fach-verglaste Isolier-glas-Einsatz besticht durch seinen Isolierwert. Wie gewohnt ist auch diese Flügeltür abschließbar, mit Griff, leicht auswechselbarer Magnet-Dichtung und ist bis ~90° selbstschließend - darüber hinaus offenstehend. Bei Tiefkühlschränken ist der Isolierglas-Einsatz beheizt.
Our NOVA-refrigerators / freezers with LED illuminated hinged doors puts your goods in the correct light and the 3-fold-glazed insulation glass insert offers its insulating value. As usual this hinged door is lockable, with handle, easily replaceable magnetic gasket and is self-closing to ~ 90 ° - beyond standing open, too. Freezers do have a heated insulation glass insert.

Unsere NOVA-Kühlschränke mit LED-beleuchteten Flügeltüren sind bestens geeignet zum Kühlen und in Szene setzen von Getränken.
Our NOVA-refrigerators with LED illuminated hinged doors are ideally suited for cooling and in scene set of beverage.

STAR - Kühlschrank BR 650 GN 2/1

STAR - Refrigerator BR 650 GN 2/1

Kühlkorpus in einem Stück FCKW-frei hochdruckgeschäumt, innen und Sichtseiten außen aus Edelstahl, Rückseite und Maschinenfachinnenseiten aus verzinktem Stahlblech. Innenkorpus mit gerundeten Ecken und tiefgezogener Bodenwanne in Hygieneausführung, Einhängeprofile für höhenverstellbare U-Auflageschienen ohne Werkzeug zur Reinigung entnehmbar. Steckerfertige Umluftkühlung mit außenliegendem Verdampfer, automatischer Abtauung und Tauwasserverdunstung. Elektronische Regelung mit Digitalanzeige und beleuchtetem EIN-/AUS-Schalter. Maschinenfachblende ist zur einfachen Kondensatorreinigung klappbar. 200° öffnende Flügeltür, in einem Stück FCKW-frei hochdruckgeschäumt, abschließbar, mit integrierter Griffleiste, leicht auswechselbarer Magnet-Dichtung und bis ~90° selbstschließend - darüber hinaus offenstehend. Türanschlag rechts, bauseits wechselbar. Füße 150 mm hoch, höhenverstellbar +/- 20 mm. 3 kippsichere höhenverstellbare U-Auflageschienenpaare und 3 rilsanierte Tragroste GN 2/1 als Zubehör. Sockelbaufähig (Türscharnier muss ausgespart werden). Für Zentralkühlung[2] mit Tauwasserablauf und ohne E-Ventil.

Cooling body CFC-free foamed under high pressure from one piece, inside and the visible sides made of stainless steel, back side and inner machine compartment made of zinc coated steel sheet. Inner body with hygienic rounded edges and deep drawn floor pan, suspension profiles for high adjustable u-trayslides for cleaning without tools removable. Plug-in forced-air cooling with external evaporator, automatic defrosting and evaporation, of defrost water. Electronic control with digital display and illuminated ON/OFF switch. Machine compartment cover hinged for easy condenser cleaning. 200° opening hinged door, CFC-free foamed under high pressure from one piece, lockable, with integral handle strip, easily replaceable magnetic gasket and up to ~90° self-closing - beyond standing open. Door hinged right, reversible on site. Feet are 150 mm high and high adjustable +/- 20 mm. 3 tip-proof high adjustable pair of u-trayslides and 3 rilsan-coated grids GN 2/1 as equipment. Base mounting possible (door hinge must be omitted). For central cooling[2] with defrost water drain and without e-valve.

R290 INOX +2 / +12 °C

Abm. (LxTxH) / Dim. (LxDxH)	695 x 810 x 2020 mm
Anschluss / Electrics	260 W / 230 V / 50 Hz | [2]100 W / 230 V
Kältemittel / Refrigerant	R290
Bruttoinhalt / Gross capacity	650 L
Kälteleistung / Refrig. capacity	360 W -10 °C VT / +40 °C UT / AT
Temp. / Temp.	+2 / +12 °C
Energieverbrauch / Energy consumption	1,70 kWh/24h

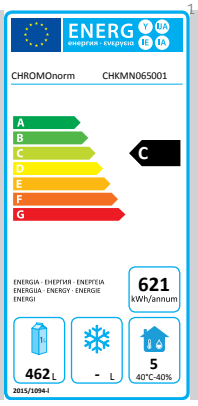

	Art. Nr. / Art. No.	Preis / Price €
Steckerfertig[1] / Plug-in[1]	CHKMN0650001 SP	1.643,-
Für Zentralkühlung[2] / For central cooling[2]	CHKON0650001	1.643,-
Mehrpreise / Extra cost		
Tragrost GN 2/1 rilsaniert, 530 x 650 mm / Grid GN 2/1 rilsan-coated, 530 x 650 mm	Z-GNR2100-R700	42,-
U-Auflageschienenpaar, kippsicher / Pair of u-trayslides, tip-proof	701518	42,-
Selbstmontagesatz bei steckerfertig mit 4 Lenkrollen Ø 125 mm, 2 feststellbar / Self-installation kit for plug-in with 4 castors Ø 125 mm, 2 lockable	700222	200,-
Fahrbar bei steckerfertig mit 4 Lenkrollen Ø 125 mm, 2 feststellbar / Mobile for plug-in with 4 castors Ø 125 mm, 2 lockable	700061	380,-

Preisliche und technische Änderungen vorbehalten / Prices and technical modifications are subject to change.

STAR - Tiefkühlschrank BR 650 GN 2/1

STAR - Freezer BR 650 GN 2/1

CHROMOnorm®

Kühlkorpus in einem Stück FCKW-frei hochdruckgeschäumt, innen und Sichtseiten außen aus Edelstahl, Rückseite und Maschinenfachinnenseiten aus verzinktem Stahlblech. Innenkorpus mit gerundeten Ecken und tiefgezogener Bodenwanne in Hygieneausführung, Einhängeprofile für höhenverstellbare U-Auflageschienen ohne Werkzeug zur Reinigung entnehmbar. Steckerfertige Umluftkühlung mit außenliegendem Verdampfer, automatischer Abtauung und Tauwasserverdunstung. Elektronische Regelung mit Digitalanzeige und beleuchtetem EIN-/AUS-Schalter. Maschinenfachblende ist zur einfachen Kondensatorreinigung klappbar. 200° öffnende Flügeltür, in einem Stück FCKW-frei hochdruckgeschäumt, abschließbar, mit integrierter Griffleiste, leicht auswechselbarer Magnet-Dichtung und bis ~90° selbstschließend - darüber hinaus offenstehend. Türanschlag rechts, bauseits wechselbar. Füße 150 mm hoch, höhenverstellbar +/- 20 mm. 3 kippsichere höhenverstellbare U-Auflageschienenpaare und 3 rilsanierte Tragroste GN 2/1 als Zubehör. Sockelbaufähig (Türscharnier muss ausgespart werden). Für Zentralkühlung² mit Tauwasserablauf und ohne E-Ventil.

Cooling body CFC-free foamed under high pressure from one piece, inside and the visible sides made of stainless steel, back side and inner machine compartment made of zinc coated steel sheet. Inner body with hygienic rounded edges and deep drawn floor pan, suspension profiles for high adjustable u-trayslides for cleaning without tools removable. Plug-in forced-air cooling with external evaparator, automatic defrosting and evaporation of defrost water. Electronic control with digital display and illuminated ON/OFF switch. Machine compartment cover hinged for easy condenser cleaning. 200° opening hinged door, CFC-free foamed under high pressure from one piece, lockable, with integral handle strip, easily replaceable magnetic gasket and up to ~90° self-closing - beyond standing open. Door hinged right, reversible on site. Feet are 150 mm high and high adjustable +/- 20 mm. 3 tip-proof high adjustable pair of u-trayslides and 3 rilsan-coated grids GN 2/1 as equipment. Base mounting possible (door hinge must be omitted). For central cooling² with defrost water drain and without e-valve.

R290 | INOX | -15 / -22 °C

Abm. (LxTxH) / Dim. (LxDxH)	695 x 810 x 2020 mm
Anschluss / Electrics	420 W / 230 V / 50 Hz | ²150 W / 230 V
Kältemittel / Refrigerant	R290
Bruttoinhalt / Gross capacity	650 L
Kälteleistung / Refrig. capacity	560 W -30 °C VT / +40 °C UT / AT
Temp. / Temp.	-15 / -22 °C
Energieverbrauch / Energy consumption	8,09 kWh/24h

	Art. Nr. / Art. No.	Preis / Price €
Steckerfertig[1] / Plug-in[1]	CHKMT0650001 SP	1.901,-
Für Zentralkühlung[2] / For central cooling[2]	CHKOT0650001	1.901,-
Mehrpreise / Extra cost		
Tragrost GN 2/1 rilsaniert, 530 x 650 mm / Grid GN 2/1 rilsan-coated, 530 x 650 mm	Z-GNR2100-R700	42,-
U-Auflageschienenpaar, kippsicher / Pair of u-trayslides, tip-proof	701518	42,-
Selbstmontagesatz bei steckerfertig mit 4 Lenkrollen Ø 125 mm, 2 feststellbar / Self-installation kit for plug-in with 4 castors Ø 125 mm, 2 lockable	700222	200,-
Fahrbar bei steckerfertig mit 4 Lenkrollen Ø 125 mm, 2 feststellbar / Mobile for plug-in with 4 castors Ø 125 mm, 2 lockable	700061	380,-

STAR-WHITE - Kühlschrank BR 650 GN 2/1

STAR-WHITE - Refrigerator BR 650 GN 2/1

Kühlkorpus in einem Stück FCKW-frei hochdruckgeschäumt und innen aus hochwertigem Edelstahl, Sichtseiten außen weiß, Rückseite und Maschinenfachinnenseiten aus verzinktem Stahlblech. Innenkorpus mit gerundeten Ecken und tiefgezogener Bodenwanne in Hygieneausführung. Einhängeprofile für höhenverstellbare U-Auflageschienen ohne Werkzeug zur Reinigung entnehmbar. Steckerfertige Umluftkühlung mit außenliegendem Verdampfer, automatischer Abtauung und Tauwasserverdunstung. Elektronische Regelung mit Digitalanzeige und beleuchtetem EIN-/AUS-Schalter. Maschinenfachblende ist zur einfachen Kondensatorreinigung klappbar. 200° öffnende Flügeltür, in einem Stück FCKW-frei hochdruckgeschäumt, abschließbar, mit integrierter Griffleiste, leicht auswechselbarer Magnet-Dichtung und bis ~90° selbstschließend - darüber hinaus offenstehend. Türanschlag rechts, bauseits wechselbar. Füße 150 mm hoch, höhenverstellbar +/- 20 mm. 3 kippsichere höhenverstellbare U-Auflageschienenpaare und 3 rilsanierte Tragroste GN 2/1 als Zubehör. Sockelbaufähig (Türscharnier muss ausgespart werden).

Cooling body CFC-free foamed under high pressure from one piece, inside of high-quality stainless steel and the visible outside are white coated, back side an inner machine compartment made of zinc coated steel sheet. Inner body with hygienic rounded edges and deep drawn floor pan, suspension profiles for high adjustable u-trayslides for cleaning without tool removable. Plug-in forced-air cooling with external evaporator, automatic defrosting and evaporation of defrost water. Electronic control with digital display and illuminated ON/OFF switch. Machine compartment cover hinged for easy condenser cleaning. 200° opening hinged door, CFC-free foamed under high pressure from one piece, lockable, with integral handle strip, easily replaceable magnetic gasket and up to ~ 90° self-closing – beyond standing open. Door hinged right, reversible on site. Feet are 150 mm high and high adjustable +/- 20 mm. 3 tip-proof high adjustable pair of u-trayslides and 3 rilsan-coated grids GN 2/1 as equipment. Base mounting possible (door hinge must be omitted).

R290 | INOX | +2 / +12 °C

Abm. (LxTxH) / Dim. (LxDxH)	695 x 810 x 2020 mm
Anschluss / Electrics	260 W / 230 V / 50 Hz | [2]150 W / 230 V
Kältemittel / Refrigerant	R290
Bruttoinhalt / Gross capacity	650 L
Kälteleistung / Refrig. capacity	360 W -10 °C VT / +40 °C UT / AT
Temp. / Temp.	+2 / +12 °C
Energieverbrauch / Energy consumption	1,70 kWh/24h

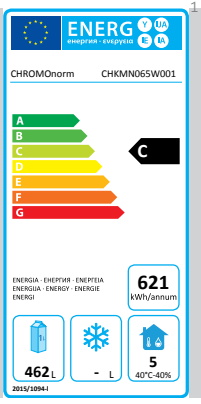

	Art. Nr. / Art. No.	Preis / Price €
Steckerfertig[1] / Plug-in[1]	CHKMN065W001 SP	1.597,-
Mehrpreise / Extra cost		
Tragrost GN 2/1 rilsaniert, 530 x 650 mm / Grid GN 2/1 rilsan-coated, 530 x 650 mm	Z-GNR2100-R700	42,-
U-Auflageschienenpaar, kippsicher / Pair of u-trayslides, tip-proof	701518	42,-
Selbstmontagesatz bei steckerfertig mit 4 Lenkrollen Ø 125 mm, 2 feststellbar / Self-installation kit for plug-in with 4 castors Ø 125 mm, 2 lockable	700222	200,-
Fahrbar bei steckerfertig mit 4 Lenkrollen Ø 125 mm, 2 feststellbar / Mobile for plug-in with 4 castors Ø 125 mm, 2 lockable	700061	380,-

Preisliche und technische Änderungen vorbehalten / Prices and technical modifications are subject to change.

STAR-WHITE - Tiefkühlschrank BR 650 GN 2/1

STAR-WHITE - Freezer BR 650 GN 2/1

CHROMOnorm®

Kühlkorpus in einem Stück FCKW-frei hochdruckgeschäumt und innen aus hochwertigem Edelstahl, Sichtseiten außen weiß, Rückseite und Maschinenfachinnenseiten aus verzinktem Stahlblech. Innenkorpus mit gerundeten Ecken und tiefgezogener Bodenwanne in Hygieneausführung. Einhängeprofile für höhenverstellbare U-Auflageschienen ohne Werkzeug zur Reinigung entnehmbar. Steckerfertige Umluftkühlung mit außenliegendem Verdampfer, automatischer Abtauung und Tauwasserverdunstung. Elektronische Regelung mit Digitalanzeige und beleuchtetem EIN-/AUS-Schalter. Maschinenfachblende ist zur einfachen Kondensatorreinigung klappbar. 200° öffnende Flügeltür, in einem Stück FCKW-frei hochdruckgeschäumt, abschließbar, mit integrierter Griffleiste, leicht auswechselbarer Magnet-Dichtung und bis ~90° selbstschließend - darüber hinaus offenstehend. Türanschlag rechts, bauseits wechselbar. Füße 150 mm hoch, höhenverstellbar +/- 20 mm. 3 kippsichere höhenverstellbare U-Auflageschienenpaare und 3 rilsanierte Tragroste GN 2/1 als Zubehör. Sockelbaufähig (Türscharnier muss ausgespart werden).

Cooling body CFC-free foamed under high pressure from one piece, inside of high-quality stainless steel and the visible outside are white coated, back side an inner machine compartment made of zinc coated steel sheet. Inner body with hygienic rounded edges and deep drawn floor pan, suspension profiles for high adjustable u-trayslides for cleaning without tool removable. Plug-in forced-air cooling with external evaporator, automatic defrosting and evaporation of defrost water. Electronic control with digital display and illuminated ON/OFF switch. Machine compartment cover hinged for easy condenser cleaning. 200° opening hinged door, CFC-free foamed under high pressure from one piece, lockable, with integral handle strip, easily replaceable magnetic gasket and up to ~ 90° self-closing – beyond standing open. Door hinged right, reversible on site. Feet are 150 mm high and high adjustable +/- 20 mm. 3 tip-proof high adjustable pair of u-trayslides and 3 rilsan-coated grids GN 2/1 as equipment. Base mounting possible (door hinge must be omitted).

R290 | INOX | -15 / -22 °C

Abm. (LxTxH) / Dim. (LxDxH)	695 x 810 x 2020 mm
Anschluss / Electrics	420 W / 230 V / 50 Hz | [2]150 W / 230 V
Kältemittel / Refrigerant	R290
Bruttoinhalt / Gross capacity	650 L
Kälteleistung / Refrig. capacity	560 W -30 °C VT / +40 °C UT / AT
Temp. / Temp.	-15 / -22 °C
Energieverbrauch / Energy consumption	8,09 kWh/24h

	Art. Nr. / Art. No.	Preis / Price €
Steckerfertig[1] / Plug-in[1]	CHKMT065W001 SP	1.857,-
Mehrpreise / Extra cost		
Tragrost GN 2/1 rilsaniert, 530 x 650 mm / Grid GN 2/1 rilsan-coated, 530 x 650 mm	Z-GNR2100-R700	42,-
U-Auflageschienenpaar, kippsicher / Pair of u-trayslides, tip-proof	701518	42,-
Selbstmontagesatz bei steckerfertig mit 4 Lenkrollen Ø 125 mm, 2 feststellbar / Self-installation kit for plug-in with 4 castors Ø 125 mm, 2 lockable	700222	200,-
Fahrbar bei steckerfertig mit 4 Lenkrollen Ø 125 mm, 2 feststellbar / Mobile for plug-in with 4 castors Ø 125 mm, 2 lockable	700061	380,-

NOVA - Kühlschrank BR 690 GN 2/1

NOVA - Refrigerator BR 690 GN 2/1

Kühlkorpus in einem Stück FCKW-frei hochdruckgeschäumt, innen und Sichtseiten außen aus CNS 18/10, Rückseite und Maschinenfachinnenseiten aus verzinktem Stahlblech. Innenkorpus mit gerundeten Ecken und tiefgezogener Bodenwanne in Hygieneausführung, Einhängeprofile für höhenverstellbare U-Auflageschienen ohne Werkzeug zur Reinigung entnehmbar. Steckerfertige Umluftkühlung mit außenliegendem Verdampfer, automatischer Abtauung und Tauwasserverdunstung. Elektronische Regelung mit Digitalanzeige und beleuchtetem EIN-/AUS-Schalter. Maschinenfachblende mit LED-Beleuchtung, zur einfachen Kondensatorreinigung klappbar. 200° öffnende Flügeltür, in einem Stück FCKW-frei hochdruckgeschäumt, abschließbar, mit integrierter Griffleiste, leicht auswechselbarer Magnet-Dichtung und bis ~90° selbstschließend - darüber hinaus offenstehend. Türanschlag rechts, bauseits wechselbar. Füße 150 mm hoch, höhenverstellbar +/- 20 mm. 3 kippsichere höhenverstellbare U-Auflageschienenpaare und 3 rilsanierte Tragroste GN 2/1 als Zubehör. Sockelbaufähig (Türscharnier muss ausgespart werden). Für Zentralkühlung[2] mit Tauwasserablauf und ohne E-Ventil.

Cooling body CFC-free foamed under high pressure from one piece, inside and the visible sides made of stainless steel 304, back side and inner machine compartment made of zinc coated steel sheet. Inner body with hygienic rounded edges and deep drawn floor pan, suspension profiles for high adjustable u-trayslides for cleaning without tools removable. Plug-in forced-air cooling with external evaporator, automatic defrosting and evaporation of defrost water. Electronic control with digital display and illuminated ON/OFF switch. Machine compartment cover with LED-light, hinged for easy condenser cleaning. 200° opening hinged door, CFC-free foamed under high pressure from one piece, lockable, with integral handle strip, easily replaceable magnetic gasket and up to ~90° self-closing - beyond standing open. Door hinged right, reversible on site. Feet are 150 mm high and high adjustable +/- 20 mm. 3 tip-proof high adjustable pair of u-trayslides and 3 rilsan-coated grids GN 2/1 as equipment. Base mounting possible (door hinge must be omitted). For central cooling[2] with defrost water drain and without e-valve.

Abm. (LxTxH) / Dim. (LxDxH)	695 x 810 x 2020 mm
Anschluss / Electrics	280 W / 230 V / 50 Hz | [2]150 W / 230 V
Kältemittel / Refrigerant	R290
Bruttoinhalt / Gross capacity	700 L
Kälteleistung / Refrig. capacity	340 W -10 °C VT / +40 °C UT / AT
Temp. / Temp.	-2 / +12 °C
Energieverbrauch / Energy consumption	1,55 kWh/24h

	Art. Nr. / Art. No.	Preis / Price €
Steckerfertig[1] / Plug-in[1]	CHKMN0690001 SP	2.036,-
Für Zentralkühlung[2] / For central cooling[2]	CHKON0690001	2.036,-
Mehrpreise / Extra cost		
Tragrost GN 2/1 rilsaniert, 530 x 650 mm / Grid GN 2/1 rilsan-coated, 530 x 650 mm	Z-GNR2100-R700	42,-
U-Auflageschienenpaar, kippsicher / Pair of u-trayslides, tip-proof	701518	42,-
Selbstmontagesatz bei steckerfertig mit 4 Lenkrollen Ø 125 mm, 2 feststellbar / Self-installation kit for plug-in with 4 castors Ø 125 mm, 2 lockable	700222	200,-
Fahrbar bei steckerfertig mit 4 Lenkrollen Ø 125 mm, 2 feststellbar / Mobile for plug-in with 4 castors Ø 125 mm, 2 lockable	700061	380,-
Türöffnungs-Fußpedal / Door-opening pedal	701960	135,-

Preisliche und technische Änderungen vorbehalten / Prices and technical modifications are subject to change.

NOVA - Kühlschrank BR 690 GN 2/1, Glastür

NOVA - Refrigerator BR 690 GN 2/1, glass door

CHROMOnorm®

Kühlkorpus in einem Stück FCKW-frei hochdruckgeschäumt, innen und Sichtseiten außen aus CNS 18/10, Rückseite und Maschinenfachinnenseiten aus verzinktem Stahlblech. Innenkorpus mit gerundeten Ecken und tiefgezogener Bodenwanne in Hygieneausführung, Einhängeprofile für höhenverstellbare U-Auflageschienen ohne Werkzeug zur Reinigung entnehmbar. Steckerfertige Umluftkühlung mit außenliegendem Verdampfer, automatischer Abtauung und Tauwasserverdunstung. Elektronische Regelung mit Digitalanzeige und beleuchtetem EIN-/AUS-Schalter. Maschinenfachblende ist zur einfachen Kondensatorreinigung klappbar. LED-beleuchtete Flügeltür mit Isolierglas-Einsatz, abschließbar, mit Griff, leicht auswechselbarer Magnet-Dichtung und bis ~90° selbstschließend - darüber hinaus offenstehend. Türanschlag rechts. Füße 150 mm hoch, höhenverstellbar +/- 20 mm. 3 kippsichere höhenverstellbare U-Auflageschienenpaare und 3 rilsanierte Tragroste GN 2/1 als Zubehör. Sockelbaufähig (Türscharnier muss ausgespart werden). Für Zentralkühlung[2] mit Tauwasserablauf und ohne E-Ventil.

Cooling body CFC-free foamed under high pressure from one piece, inside and the visible sides made of stainless steel 304, back side and inner machine compartment made of zinc coated steel sheet. Inner body with hygienic rounded edges and deep drawn floor pan, suspension profiles for high adjustable u-trayslides for cleaning without tools removable. Plug-in forced-air cooling with external evaporator, automatic defrosting and evaporation of defrost water. Electronic control with digital display and illuminated ON/OFF switch. Machine compartment cover hinged for easy condenser cleaning. LED illuminated hinged door with insulation glass insert, lockable, with handle, easily replaceable magnetic gasket and up to ~90° self-closing - beyond standing open. Door hinged right. Feet are 150 mm high and high adjustable +/- 20 mm. 3 tip-proof high adjustable pair of u-trayslides and 3 rilsan-coated grids GN 2/1 as equipment. Base mounting possible (door hinge must be omitted). For central cooling[2] with defrost water drain and without e-valve.

R290 · INOX CNS 18/10 · +2 / +12 °C · LED

Abm. (LxTxH) / Dim. (LxDxH)	695 x 810 x 2020 mm
Anschluss / Electrics	280 W / 230 V / 50 Hz | [2]150 W / 230 V
Kältemittel / Refrigerant	R290
Bruttoinhalt / Gross capacity	700 L
Kälteleistung / Refrig. capacity	340 W -10 °C VT / +40 °C UT / AT
Temp. / Temp.	+2 / +12 °C
Energieverbrauch / Energy consumption	1,60 kWh/24h

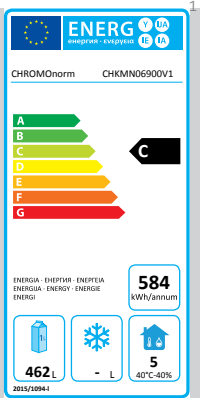

	Art. Nr. / Art. No.	Preis / Price €
Steckerfertig[1] / Plug-in[1]	CHKMN06900V1 SP	2.536,-
Für Zentralkühlung[2] / For central cooling[2]	CHKON06900V1	2.536,-
Mehrpreise / Extra cost		
Tragrost GN 2/1 rilsaniert, 530 x 650 mm / Grid GN 2/1 rilsan-coated, 530 x 650 mm	Z-GNR2100-R700	42,-
U-Auflageschienenpaar, kippsicher / Pair of u-trayslides, tip-proof	701518	42,-
Selbstmontagesatz bei steckerfertig mit 4 Lenkrollen Ø 125 mm, 2 feststellbar / Self-installation kit for plug-in with 4 castors Ø 125 mm, 2 lockable	700222	200,-
Fahrbar bei steckerfertig mit 4 Lenkrollen Ø 125 mm, 2 feststellbar / Mobile for plug-in with 4 castors Ø 125 mm, 2 lockable	700061	380,-
Türanschlag links anstatt rechts (nur bei Glastür) / Door hinged left instead right (only with glas door)	700198	70,-

NOVA - Tiefkühlschrank BR 690 GN 2/1

NOVA - Freezer BR 690 GN 2/1

Kühlkorpus in einem Stück FCKW-frei hochdruckgeschäumt, innen und Sichtseiten außen aus CNS 18/10, Rückseite und Maschinenfachinnenseiten aus verzinktem Stahlblech. Innenkorpus mit gerundeten Ecken und tiefgezogener Bodenwanne in Hygieneausführung, Einhängeprofile für höhenverstellbare U-Auflageschienen ohne Werkzeug zur Reinigung entnehmbar. Steckerfertige Umluftkühlung mit außenliegendem Verdampfer, automatischer Abtauung und Tauwasserverdunstung. Elektronische Regelung mit Digitalanzeige und beleuchtetem EIN-/AUS-Schalter. Maschinenfachblende mit LED-Beleuchtung, zur einfachen Kondensatorreinigung klappbar. 200° öffnende Flügeltür, in einem Stück FCKW-frei hochdruckgeschäumt, abschließbar, mit integrierter Griffleiste, leicht auswechselbarer Magnet-Dichtung und bis ~90° selbstschließend - darüber hinaus offenstehend. Türanschlag rechts, bauseits wechselbar. Füße 150 mm hoch, höhenverstellbar +/- 20 mm. 3 kippsichere höhenverstellbare U-Auflageschienenpaare und 3 rilsanierte Tragroste GN 2/1 als Zubehör. Sockelbaufähig (Türscharnier muss ausgespart werden). Für Zentralkühlung[2] mit Tauwasserablauf und ohne E-Ventil.

Cooling body CFC-free foamed under high pressure from one piece, inside and the visible sides made of stainless steel 304, back side and inner machine compartment made of zinc coated steel sheet. Inner body with hygienic rounded edges and deep drawn floor pan, suspension profiles for high adjustable u-trayslides for cleaning without tools removable. Plug-in forced-air cooling with external evaporator, automatic defrosting and evaporation of defrost water. Electronic control with digital display and illuminated ON/OFF switch. Machine compartment cover with LED-light, hinged for easy condenser cleaning. 200° opening hinged door, CFC-free foamed under high pressure from one piece, lockable, with integral handle strip, easily replaceable magnetic gasket and up to ~90° self-closing - beyond standing open. Door hinged right, reversible on site. Feet are 150 mm high and high adjustable +/- 20 mm. 3 tip-proof high adjustable pair of u-trayslides and 3 rilsan-coated grids GN 2/1 as equipment. Base mounting possible (door hinge must be omitted). For central cooling[2] with defrost water drain and without e-valve.

R290 · INOX CNS 18/10 · -15/-22 °C

Abm. (LxTxH) / Dim. (LxDxH)	695 x 810 x 2020 mm
Anschluss / Electrics	450 W / 230 V / 50 Hz | [2]150 W / 230 V
Kältemittel / Refrigerant	R290
Bruttoinhalt / Gross capacity	700 L
Kälteleistung / Refrig. capacity	560 W -30 °C VT / +40 °C UT / AT
Temp. / Temp.	-15 / -22 °C
Energieverbrauch / Energy consumption	7,30 kWh/24h

	Art. Nr. / Art. No.	Preis / Price €
Steckerfertig[1] / Plug-in[1]	CHKMT0690001 SP	2.369,-
Für Zentralkühlung[2] / For central cooling[2]	CHKOT0690001	2.369,-
Mehrpreise / Extra cost		
Tragrost GN 2/1 rilsaniert, 530 x 650 mm / Grid GN 2/1 rilsan-coated, 530 x 650 mm	Z-GNR2100-R700	42,-
U-Auflageschienenpaar, kippsicher / Pair of u-trayslides, tip-proof	701518	42,-
Selbstmontagesatz bei steckerfertig mit 4 Lenkrollen Ø 125 mm, 2 feststellbar / Self-installation kit for plug-in with 4 castors Ø 125 mm, 2 lockable	700222	200,-
Fahrbar bei steckerfertig mit 4 Lenkrollen Ø 125 mm, 2 feststellbar / Mobile for plug-in with 4 castors Ø 125 mm, 2 lockable	700061	380,-
Türöffnungs-Fußpedal / Door-opening pedal	701960	135,-

Preisliche und technische Änderungen vorbehalten / Prices and technical modifications are subject to change.

NOVA - Tiefkühlschrank BR 690 GN 2/1, Glastür

NOVA - Freezer BR 690 GN 2/1, glass door

CHROMOnorm®

Kühlkorpus in einem Stück FCKW-frei hochdruckgeschäumt, innen und Sichtseiten außen aus CNS 18/10, Rückseite und Maschinenfachinnenseiten aus verzinktem Stahlblech. Innenkorpus mit gerundeten Ecken und tiefgezogener Bodenwanne in Hygieneausführung, Einhängeprofile für höhenverstellbare U-Auflageschienen ohne Werkzeug zur Reinigung entnehmbar. Steckerfertige Umluftkühlung mit außenliegendem Verdampfer, automatischer Abtauung und Tauwasserverdunstung. Elektronische Regelung mit Digitalanzeige und beleuchtetem EIN-/AUS-Schalter. Maschinenfachblende ist zur einfachen Kondensatorreinigung klappbar. LED-beleuchtete Flügeltür mit beheiztem Isolierglas-Einsatz, abschließbar, mit Griff, leicht auswechselbarer Magnet-Dichtung und bis ~90° selbstschließend - darüber hinaus offenstehend. Türanschlag rechts. Füße 150 mm hoch, höhenverstellbar +/- 20 mm. 3 kippsichere höhenverstellbare U-Auflageschienenpaare und 3 rilsanierte Tragroste GN 2/1 als Zubehör. Sockelbaufähig (Türscharnier muss ausgespart werden). Für Zentralkühlung[2] mit Tauwasserablauf und ohne E-Ventil.

Cooling body CFC-free foamed under high pressure from one piece, inside and the visible sides made of stainless steel 304, back side and inner machine compartment made of zinc coated steel sheet. Inner body with hygienic rounded edges and deep drawn floor pan, suspension profiles for high adjustable u-trayslides for cleaning without tools removable. Plug-in forced-air cooling with external evaporator, automatic defrosting and evaporation of defrost water. Electronic control with digital display and illuminated ON/OFF switch. Machine compartment cover hinged for easy condenser cleaning. LED illuminated hinged door with heated insulation glass insert, lockable, with handle, easily replaceable magnetic gasket and up to ~90° self-closing - beyond standing open. Door hinged right. Feet are 150 mm high and high adjustable +/- 20 mm. 3 tip-proof high adjustable pair of u-trayslides and 3 rilsan-coated grids GN 2/1 as equipment. Base mounting possible (door hinge must be omitted). For central cooling[2] with defrost water drain and without e-valve.

Abm. (LxTxH) / Dim. (LxDxH)	695 x 810 x 2020 mm
Anschluss / Electrics	450 W / 230 V / 50 Hz | [2]180 W / 230 V
Kältemittel / Refrigerant	R290
Bruttoinhalt / Gross capacity	700 L
Kälteleistung / Refrig. capacity	560 W -30 °C VT / +40 °C UT / AT
Temp. / Temp.	-15 / -22 °C
Energieverbrauch / Energy consumption	7,40 kWh/24h

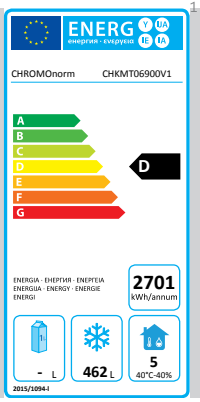

	Art. Nr. / Art. No.	Preis / Price €
Steckerfertig[1] / Plug-in[1]	CHKMT06900V1 SP	3.069,-
Für Zentralkühlung[2] / For central cooling[2]	CHKOT06900V1	3.069,-
Mehrpreise / Extra cost		
Tragrost GN 2/1 rilsaniert, 530 x 650 mm / Grid GN 2/1 rilsan-coated, 530 x 650 mm	Z-GNR2100-R700	42,-
U-Auflageschienenpaar, kippsicher / Pair of u-trayslides, tip-proof	701518	42,-
Selbstmontagesatz bei steckerfertig mit 4 Lenkrollen Ø 125 mm, 2 feststellbar / Self-installation kit for plug-in with 4 castors Ø 125 mm, 2 lockable	700222	200,-
Fahrbar bei steckerfertig mit 4 Lenkrollen Ø 125 mm, 2 feststellbar / Mobile for plug-in with 4 castors Ø 125 mm, 2 lockable	700061	380,-
Türanschlag links anstatt rechts (nur bei Glastür) / Door hinged left instead right (only with glas door)	700198	70,-

Bäckerei-Kühlschrank BR 690 EN4060

Bakery refrigerator BR 690 EN4060

Kühlkorpus in einem Stück FCKW-frei hochdruckgeschäumt, innen und Sichtseiten außen aus CNS 18/10, Rückseite und Maschinenfachinnenseiten aus verzinktem Stahlblech. Innenkorpus mit gerundeten Ecken und tiefgezogener Bodenwanne in Hygieneausführung, Einhängeprofile für höhenverstellbare L-Auflageschienen ohne Werkzeug zur Reinigung entnehmbar. Steckerfertige Umluftkühlung mit außenliegendem Verdampfer, automatischer Abtauung und Tauwasserverdunstung. Elektronische Regelung mit Digitalanzeige und beleuchtetem EIN-/AUS-Schalter. Maschinenfachblende mit LED-Beleuchtung, zur einfachen Kondensatorreinigung klappbar. 200° öffnende Flügeltür, in einem Stück FCKW-frei hochdruckgeschäumt, abschließbar, mit integrierter Griffleiste, leicht auswechselbarer Magnet-Dichtung und bis ~90° selbstschließend - darüber hinaus offenstehend. Türanschlag rechts, bauseits wechselbar. Füße 150 mm hoch, höhenverstellbar +/- 20 mm. 10 höhenverstellbare L-Auflageschienenpaare Zubehör. Sockelbaufähig (Türscharnier muss ausgespart werden). Für Zentralkühlung[2] mit Tauwasserablauf und ohne E-Ventil.

Cooling body CFC-free foamed under high pressure from one piece, inside and the visible sides made of stainless steel 304, back side and inner machine compartment made of zinc coated steel sheet. Inner body with hygienic rounded edges and deep drawn floor pan, suspension profiles for high adjustable L-trayslides for cleaning without tools removable. Plug-in forced-air cooling with external evaporator, automatic defrosting and evaporation of defrost water. Electronic control with digital display and illuminated ON/OFF switch. Machine compartment cover with LED-light, hinged for easy condenser cleaning. 200° opening hinged door, CFC-free foamed under high pressure from one piece, lockable, with integral handle strip, easily replaceable magnetic gasket and up to ~90° self-closing - beyond standing open. Door hinged right, reversible on site. Feet are 150 mm high and high adjustable +/- 20 mm. 10 high adjustable pair of L-trayslides as equipment. Base mounting possible (door hinge must be omitted). For central cooling[2] with defrost water drain and without e-valve.

R290 · INOX CNS 18/10 · -2 /+12 °C

Abm. (LxTxH) / Dim. (LxDxH)	695 x 810 x 2020 mm
Anschluss / Electrics	280 W / 230 V / 50 Hz | [2]150 W / 230 V
Kältemittel / Refrigerant	R290
Bruttoinhalt / Gross capacity	700 L
Kälteleistung / Refrig. capacity	340 W -10 °C VT / +40 °C UT / AT
Temp. / Temp.	-2 / +12 °C
Energieverbrauch / Energy consumption	1,55 kWh/24h

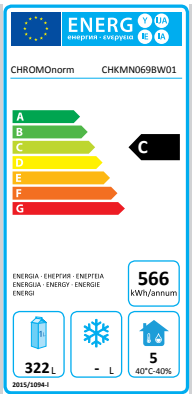

	Art. Nr. / Art. No.	Preis / Price €
Steckerfertig[1] / Plug-in[1]	CHKMN069BW01	2.890,-
Für Zentralkühlung[2] / For central cooling[2]	CHKON069BW01	2.890,-
Mehrpreise / Extra cost		
L-Auflageschienenpaar / Pair of L-trayslides	700126	26,-
Selbstmontagesatz bei steckerfertig mit 4 Lenkrollen Ø 125 mm, 2 feststellbar / Self-installation kit for plug-in with 4 castors Ø 125 mm, 2 lockable	700222	200,-
Fahrbar bei steckerfertig mit 4 Lenkrollen Ø 125 mm, 2 feststellbar / Mobile for plug-in with 4 castors Ø 125 mm, 2 lockable	700061	380,-

Preisliche und technische Änderungen vorbehalten / Prices and technical modifications are subject to change.

Bäckerei-Kühlschrank BR 690 EN4060, Glastür
Bakery refrigerator BR 690 EN4060, glass door

CHROMOnorm®

Kühlkorpus in einem Stück FCKW-frei hochdruckgeschäumt, innen und Sichtseiten außen aus CNS 18/10, Rückseite und Maschinenfachinnenseiten aus verzinktem Stahlblech. Innenkorpus mit gerundeten Ecken und tiefgezogener Bodenwanne in Hygieneausführung, Einhängeprofile für höhenverstellbare L-Auflageschienen ohne Werkzeug zur Reinigung entnehmbar. Steckerfertige Umluftkühlung mit außenliegendem Verdampfer, automatischer Abtauung und Tauwasserverdunstung. Elektronische Regelung mit Digitalanzeige und beleuchtetem EIN-/AUS-Schalter. Maschinenfachblende ist zur einfachen Kondensatorreinigung klappbar. LED-beleuchtete Flügeltür mit Isolierglas-Einsatz, abschließbar, mit Griff, leicht auswechselbarer Magnet-Dichtung und bis ~90° selbstschließend - darüber hinaus offenstehend. Türanschlag rechts. Füße 150 mm hoch, höhenverstellbar +/- 20 mm. 10 höhenverstellbare L-Auflageschienenpaare als Zubehör. Sockelbaufähig (Türscharnier muss ausgespart werden). Für Zentralkühlung[2] mit Tauwasserablauf und ohne E-Ventil.

Cooling body CFC-free foamed under high pressure from one piece, inside and the visible sides made of stainless steel 304, back side and inner machine compartment made of zinc coated steel sheet. Inner body with hygienic rounded edges and deep drawn floor pan, suspension profiles for high adjustable L-trayslides for cleaning without tools removable. Plug-in forced-air cooling with external evaporator, automatic defrosting and evaporation of defrost water. Electronic control with digital display and illuminated ON/OFF switch. Machine compartment cover hinged for easy condenser cleaning. LED illuminated hinged door with insulation glass insert, lockable, with handle, easily replaceable magnetic gasket and up to ~90° self-closing - beyond standing open. Door hinged right. Feet are 150 mm high and high adjustable +/- 20 mm. 10 high adjustable pair of L-trayslides as equipment. Base mounting possible (door hinge must be omitted). For central cooling[2] with defrost water drain and without e-valve.

R290 · INOX CNS 18/10 · -2 / +12 °C · LED

Abm. (LxTxH) / Dim. (LxDxH)	695 x 810 x 2020 mm
Anschluss / Electrics	280 W / 230 V / 50 Hz | [2]150 W / 230 V
Kältemittel / Refrigerant	R290
Bruttoinhalt / Gross capacity	700 L
Kälteleistung / Refrig. capacity	340 W -10 °C VT / +40 °C UT / AT
Temp. / Temp.	+2 / +12 °C
Energieverbrauch / Energy consumption	1,60 kWh/24h

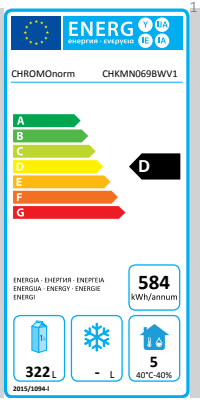

	Art. Nr. / Art. No.	Preis / Price €
Steckerfertig[1] / Plug-in[1]	CHKMN069BWV1	3.390,-
Für Zentralkühlung[2] / For central cooling[2]	CHKON069BWV1	3.390,-
Mehrpreise / Extra cost		
L-Auflageschienenpaar / Pair of L-trayslides	700126	26,-
Selbstmontagesatz bei steckerfertig mit 4 Lenkrollen Ø 125 mm, 2 feststellbar / Self-installation kit for plug-in with 4 castors Ø 125 mm, 2 lockable	700222	200,-
Fahrbar bei steckerfertig mit 4 Lenkrollen Ø 125 mm, 2 feststellbar / Mobile for plug-in with 4 castors Ø 125 mm, 2 lockable	700061	380,-
Türanschlag links anstatt rechts (nur bei Glastür) / Door hinged left instead right (only with glas door)	700198	70,-

Bäckerei-Tiefkühlschrank BR 690 EN4060

Bakery freezer BR 690 EN4060

Kühlkorpus in einem Stück FCKW-frei hochdruckgeschäumt, innen und Sichtseiten außen aus CNS 18/10, Rückseite und Maschinenfachinnenseiten aus verzinktem Stahlblech. Innenkorpus mit gerundeten Ecken und tiefgezogener Bodenwanne in Hygieneausführung, Einhängeprofile für höhenverstellbare L-Auflageschienen ohne Werkzeug zur Reinigung entnehmbar. Steckerfertige Umluftkühlung mit außenliegendem Verdampfer, automatischer Abtauung und Tauwasserverdunstung. Elektronische Regelung mit Digitalanzeige und beleuchtetem EIN-/AUS-Schalter. Maschinenfachblende mit LED-Beleuchtung, zur einfachen Kondensatorreinigung klappbar. 200° öffnende Flügeltür, in einem Stück FCKW-frei hochdruckgeschäumt, abschließbar, mit integrierter Griffleiste, leicht auswechselbarer Magnet-Dichtung und bis ~90° selbstschließend - darüber hinaus offenstehend. Türanschlag rechts, bauseits wechselbar. Füße 150 mm hoch, höhenverstellbar +/- 20 mm. 10 höhenverstellbare L-Auflageschienenpaare Zubehör. Sockelbaufähig (Türscharnier muss ausgespart werden). Für Zentralkühlung[2] mit Tauwasserablauf und ohne E-Ventil.

Cooling body CFC-free foamed under high pressure from one piece, inside and the visible sides made of stainless steel 304, back side and inner machine compartment made of zinc coated steel sheet. Inner body with hygienic rounded edges and deep drawn floor pan, suspension profiles for high adjustable L-trayslides for cleaning without tools removable. Plug-in forced-air cooling with external evaporator, automatic defrosting and evaporation of defrost water. Electronic control with digital display and illuminated ON/OFF switch. Machine compartment cover with LED-light, hinged for easy condenser cleaning. 200° opening hinged door, CFC-free foamed under high pressure from one piece, lockable, with integral handle strip, easily replaceable magnetic gasket and up to ~90° self-closing - beyond standing open. Door hinged right, reversible on site. Feet are 150 mm high and high adjustable +/- 20 mm. 10 high adjustable pair of L-trayslides as equipment. Base mounting possible (door hinge must be omitted). For central cooling[2] with defrost water drain and without e-valve.

R290 · INOX CNS 18/10 · -15/-22 °C

Abm. (LxTxH) / Dim. (LxDxH)	695 x 810 x 2020 mm
Anschluss / Electrics	450 W / 230 V / 50 Hz | [2]150 W / 230 V
Kältemittel / Refrigerant	R290
Bruttoinhalt / Gross capacity	700 L
Kälteleistung / Refrig. capacity	560 W -30 °C VT / +40 °C UT / AT
Temp. / Temp.	-15 / -22 °C
Energieverbrauch / Energy consumption	7,30 kWh/24h

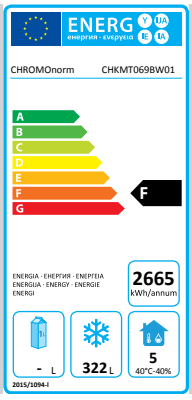

	Art. Nr. / Art. No.	Preis / Price €
Steckerfertig[1] / Plug-in[1]	CHKMT069BW01	3.232,-
Für Zentralkühlung[2] / For central cooling[2]	CHKOT069BW01	3.232,-
Mehrpreise / Extra cost		
L-Auflageschienenpaar / Pair of L-trayslides	700126	26,-
Selbstmontagesatz bei steckerfertig mit 4 Lenkrollen Ø 125 mm, 2 feststellbar / Self-installation kit for plug-in with 4 castors Ø 125 mm, 2 lockable	700222	200,-
Fahrbar bei steckerfertig mit 4 Lenkrollen Ø 125 mm, 2 feststellbar / Mobile for plug-in with 4 castors Ø 125 mm, 2 lockable	700061	380,-

Preisliche und technische Änderungen vorbehalten / Prices and technical modifications are subject to change.

Bäckerei-Tiefkühlschrank BR 690 EN4060, Glastür
Bakery freezer BR 690 EN4060, glass door

CHROMOnorm®

Kühlkorpus in einem Stück FCKW-frei hochdruckgeschäumt, innen und Sichtseiten außen aus CNS 18/10, Rückseite und Maschinenfachinnenseiten aus verzinktem Stahlblech. Innenkorpus mit gerundeten Ecken und tiefgezogener Bodenwanne in Hygieneausführung, Einhängeprofile für höhenverstellbare L-Auflageschienen ohne Werkzeug zur Reinigung entnehmbar. Steckerfertige Umluftkühlung mit außenliegendem Verdampfer, automatischer Abtauung und Tauwasserverdunstung. Elektronische Regelung mit Digitalanzeige und beleuchtetem EIN-/AUS-Schalter. Maschinenfachblende ist zur einfachen Kondensatorreinigung klappbar. LED-beleuchtete Flügeltür mit beheiztem Isolierglas-Einsatz, abschließbar, mit Griff, leicht auswechselbarer Magnet-Dichtung und bis ~90° selbstschließend - darüber hinaus offenstehend. Türanschlag rechts. Füße 150 mm hoch, höhenverstellbar +/- 20 mm. 10 höhenverstellbare L-Auflageschienenpaare als Zubehör. Sockelbaufähig (Türscharnier muss ausgespart werden). Für Zentralkühlung[2] mit Tauwasserablauf und ohne E-Ventil.

Cooling body CFC-free foamed under high pressure from one piece, inside and the visible sides made of stainless steel 304, back side and inner machine compartment made of zinc coated steel sheet. Inner body with hygienic rounded edges and deep drawn floor pan, suspension profiles for high adjustable L-trayslides for cleaning without tools removable. Plug-in forced-air cooling with external evaporator, automatic defrosting and evaporation of defrost water. Electronic control with digital display and illuminated ON/OFF switch. Machine compartment cover hinged for easy condenser cleaning. LED illuminated hinged door with heated insulation glass insert, lockable, with handle, easily replaceable magnetic gasket and up to ~90° self-closing - beyond standing open. Door hinged right. Feet are 150 mm high and high adjustable +/- 20 mm. 10 high adjustable pair of L-trayslides as equipment. Base mounting possible (door hinge must be omitted). For central cooling[2] with defrost water drain and without e-valve.

R290 | INOX CNS 18/10 | -15 / -22 °C | LED

Abm. (LxTxH) / Dim. (LxDxH)	695 x 810 x 2020 mm
Anschluss / Electrics	450 W / 230 V / 50 Hz | [2]180 W / 230 V
Kältemittel / Refrigerant	R290
Bruttoinhalt / Gross capacity	700 L
Kälteleistung / Refrig. capacity	560 W -30 °C VT / +40 °C UT / AT
Temp. / Temp.	-15 / -22 °C
Energieverbrauch / Energy consumption	7,40 kWh/24h

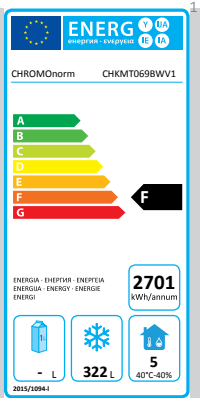

	Art. Nr. / Art. No.	Preis / Price €
Steckerfertig[1] / Plug-in[1]	CHKMT069BWV1	3.932,-
Für Zentralkühlung[2] / For central cooling[2]	CHKOT069BWV1	3.932,-
Mehrpreise / Extra cost		
L-Auflageschienenpaar / Pair of L-trayslides	700126	26,-
Selbstmontagesatz bei steckerfertig mit 4 Lenkrollen Ø 125 mm, 2 feststellbar / Self-installation kit for plug-in with 4 castors Ø 125 mm, 2 lockable	700222	200,-
Fahrbar bei steckerfertig mit 4 Lenkrollen Ø 125 mm, 2 feststellbar / Mobile for plug-in with 4 castors Ø 125 mm, 2 lockable	700061	380,-
Türanschlag links anstatt rechts (nur bei Glastür) / Door hinged left instead right (only with glas door)	700198	70,-

NOVA - Kühlschrank BR 1300 GN 2/1

NOVA - Refrigerator BR 1300 GN 2/1

Kühlkorpus in einem Stück FCKW-frei hochdruckgeschäumt, innen und Sichtseiten außen aus CNS 18/10, Rückseite und Maschinenfachinnenseiten aus verzinktem Stahlblech. Innenkorpus mit gerundeten Ecken und tiefgezogener Bodenwanne in Hygieneausführung, Einhängeprofile für höhenverstellbare U-Auflageschienen ohne Werkzeug zur Reinigung entnehmbar. Steckerfertige Umluftkühlung mit außenliegendem Verdampfer, automatischer Abtauung und Tauwasserverdunstung. Elektronische Regelung mit Digitalanzeige und beleuchtetem EIN-/AUS-Schalter. Maschinenfachblende mit LED-Beleuchtung je Tür, zur einfachen Kondensatorreinigung klappbar. 200° öffnende Flügeltüren, jeweils in einem Stück FCKW-frei hochdruckgeschäumt, abschließbar, mit integrierter Griffleiste, leicht auswechselbarer Magnet-Dichtung und bis ~90° selbstschließend - darüber hinaus offenstehend. Füße 150 mm hoch, höhenverstellbar +/- 20 mm. 6 kippsichere höhenverstellbare U-Auflageschienenpaare und 6 rilsanierte Tragroste GN 2/1 als Zubehör. Sockelbaufähig (Türscharniere müssen ausgespart werden). Für Zentralkühlung[2] mit Tauwasserablauf und ohne E-Ventil.

Cooling body CFC-free foamed under high pressure from one piece, inside and the visible sides made of stainless steel 304, back side and inner machine compartment made of zinc coated steel sheet. Inner body with hygienic rounded edges and deep drawn floor pan, suspension profiles for high adjustable u-trayslides for cleaning without tools removable. Plug-in forced-air cooling with external evaporator, automatic defrosting and evaporation of defrost water. Electronic control with digital display and illuminated ON/OFF switch. Machine compartment cover with LED-light each door, hinged for easy condenser cleaning. 200° opening hinged doors, each CFC-free foamed under high pressure from one piece, lockable, with integral handle strip, easily replaceable magnetic gasket and up to ~90° self-closing - beyond standing open. Feet are 150 mm high and high adjustable +/- 20 mm. 6 tip-proof high adjustable pairs of u-trayslides and 6 rilsan-coated grids GN 2/1 as equipment. Base mounting possible (door hinges must be omitted). For central cooling[2] with defrost water drain and without e-valve.

R290 · INOX CNS 18/10 · -2 / +12 °C · -2 °C

Abm. (LxTxH) / Dim. (LxDxH)	1390 x 810 x 2020 mm
Anschluss / Electrics	380 W / 230 V / 50 Hz | [2]150 W / 230 V
Kältemittel / Refrigerant	R290
Bruttoinhalt / Gross capacity	1400 L
Kälteleistung / Refrig. capacity	535 W -10 °C VT / +40 °C UT / AT
Temp. / Temp.	-2 / +12 °C
Energieverbrauch / Energy consumption	4,10 kWh/24h

	Art. Nr. / Art. No.	Preis / Price €
Steckerfertig[1] / Plug-in[1]	CHKMN1300002 SP	2.997,-
Für Zentralkühlung[2] / For central cooling[2]	CHKON1300002	2.997,-
Mehrpreise / Extra cost		
Tragrost GN 2/1 rilsaniert, 530 x 650 mm / Grid GN 2/1 rilsan-coated, 530 x 650 mm	Z-GNR2100-R700	42,-
U-Auflageschienenpaar, kippsicher / Pair of u-trayslides, tip-proof	701518	42,-

Preisliche und technische Änderungen vorbehalten / Prices and technical modifications are subject to change.

NOVA - Kühlschrank BR 1300 GN 2/1, Glastüren

NOVA - Refrigerator BR 1300 GN 2/1, glass doors

CHROMOnorm®

Kühlkorpus in einem Stück FCKW-frei hochdruckgeschäumt, innen und Sichtseiten außen aus CNS 18/10, Rückseite und Maschinenfachinnenseiten aus verzinktem Stahlblech. Innenkorpus mit gerundeten Ecken und tiefgezogener Bodenwanne in Hygieneausführung, Einhängeprofile für höhenverstellbare U-Auflageschienen ohne Werkzeug zur Reinigung entnehmbar. Steckerfertige Umluftkühlung mit außenliegendem Verdampfer, automatischer Abtauung und Tauwasserverdunstung. Elektronische Regelung mit Digitalanzeige und beleuchtetem EIN-/AUS-Schalter. Maschinenfachblende ist zur einfachen Kondensatorreinigung klappbar. LED-beleuchtete Flügeltüren mit Isolierglas-Einsatz, abschließbar, mit Griff, leicht auswechselbarer Magnet-Dichtung und bis ~90° selbstschließend - darüber hinaus offenstehend. Füße 150 mm hoch, höhenverstellbar +/- 20 mm. 6 kippsichere höhenverstellbare U-Auflageschienenpaare und 6 rilsanierte Tragroste GN 2/1 als Zubehör. Sockelbaufähig (Türscharniere müssen ausgespart werden). Für Zentralkühlung[2] mit Tauwasserablauf und ohne E-Ventil.

Cooling body CFC-free foamed under high pressure from one piece, inside and the visible sides made of stainless steel 304, back side and inner machine compartment made of zinc coated steel sheet. Inner body with hygienic rounded edges and deep drawn floor pan, suspension profiles for high adjustable u-trayslides for cleaning without tools removable. Plug-in forced-air cooling with external evaporator, automatic defrosting and evaporation of defrost water. Electronic control with digital display and illuminated ON/OFF switch. Machine compartment cover hinged for easy condenser cleaning. LED illuminated hinged doors with insulation glass insert, lockable, with handle, easily replaceable magnetic gasket and up to ~90° self-closing - beyond standing open. Feet are 150 mm high and high adjustable +/- 20 mm. 6 tip-proof high adjustable pairs of u-trayslides and 6 rilsan-coated grids GN 2/1 as equipment. Base mounting possible (door hinges must be omitted). For central cooling[2] with defrost water drain and without e-valve.

Abm. (LxTxH) / Dim. (LxDxH)	**1390 x 810 x 2020 mm**
Anschluss / Electrics	**380 W / 230 V / 50 Hz | [2]180 W / 230 V**
Kältemittel / Refrigerant	**R290**
Bruttoinhalt / Gross capacity	**1400 L**
Kälteleistung / Refrig. capacity	**535 W -10 °C VT / +40 °C UT** / AT
Temp. / Temp.	**+2 / +12 °C**
Energieverbrauch / Energy consumption	**4,40 kWh/24h**

	Art. Nr. / Art. No.	Preis / Price €
Steckerfertig[1] / Plug-in[1]	**CHKMN13000V2** SP	**3.747,-**
Für Zentralkühlung[2] / For central cooling[2]	**CHKON13000V2**	**3.747,-**
Mehrpreise / Extra cost		
Tragrost GN 2/1 rilsaniert, 530 x 650 mm / Grid GN 2/1 rilsan-coated, 530 x 650 mm	**Z-GNR2100-R700**	**42,-**
U-Auflageschienenpaar, kippsicher / Pair of u-trayslides, tip-proof	**701518**	**42,-**

NOVA - Tiefkühlschrank BR 1300 GN 2/1

NOVA - Freezer BR 1300 GN 2/1

Kühlkorpus in einem Stück FCKW-frei hochdruckgeschäumt, innen und Sichtseiten außen aus CNS 18/10, Rückseite und Maschinenfachinnenseiten aus verzinktem Stahlblech. Innenkorpus mit gerundeten Ecken und tiefgezogener Bodenwanne in Hygieneausführung, Einhängeprofile für höhenverstellbare U-Auflageschienen ohne Werkzeug zur Reinigung entnehmbar. Steckerfertige Umluftkühlung mit außenliegendem Verdampfer, automatischer Abtauung und Tauwasserverdunstung. Elektronische Regelung mit Digitalanzeige und beleuchtetem EIN-/AUS-Schalter. Maschinenfachblende mit LED-Beleuchtung je Tür, zur einfachen Kondensatorreinigung klappbar. 200° öffnende Flügeltüren, jeweils in einem Stück FCKW-frei hochdruckgeschäumt, abschließbar, mit integrierter Griffleiste, leicht auswechselbarer Magnet-Dichtung und bis ~90° selbstschließend - darüber hinaus offenstehend. Füße 150 mm hoch, höhenverstellbar +/- 20 mm. 6 kippsichere höhenverstellbare U-Auflageschienenpaare und 6 rilsanierte Tragroste GN 2/1 als Zubehör. Sockelbaufähig (Türscharniere müssen ausgespart werden). Für Zentralkühlung[2] mit Tauwasserablauf und ohne E-Ventil.

Cooling body CFC-free foamed under high pressure from one piece, inside and the visible sides made of stainless steel 304, back side and inner machine compartment made of zinc coated steel sheet. Inner body with hygienic rounded edges and deep drawn floor pan, suspension profiles for high adjustable u-trayslides for cleaning without tools removable. Plug-in forced-air cooling with external evaporator, automatic defrosting and evaporation of defrost water. Electronic control with digital display and illuminated ON/OFF switch. Machine compartment cover with LED-light each door, hinged for easy condenser cleaning. 200° opening hinged doors, each CFC-free foamed under high pressure from one piece, lockable, with integral handle strip, easily replaceable magnetic gasket and up to ~90° self-closing - beyond standing open. Feet are 150 mm high and high adjustable +/- 20 mm. 6 tip-proof high adjustable pairs of u-trayslides and 6 rilsan-coated grids GN 2/1 as equipment. Base mounting possible (door hinges must be omitted). For central cooling[2] with defrost water drain and without e-valve.

R290 · INOX CNS 18/10 · -15/-22 °C

Abm. (LxTxH) / Dim. (LxDxH)	1390 x 810 x 2020 mm
Anschluss / Electrics	680 W / 230 V / 50 Hz | [2]180 W / 230 V
Kältemittel / Refrigerant	R290
Bruttoinhalt / Gross capacity	1400 L
Kälteleistung / Refrig. capacity	820 W -30 °C VT / +40 °C UT / AT
Temp. / Temp.	-15 / -22 °C
Energieverbrauch / Energy consumption	13,00 kWh/24h

	Art. Nr. / Art. No.	Preis / Price €
Steckerfertig[1] / Plug-in[1]	CHKMT1300002 SP	3.546,-
Für Zentralkühlung[2] / For central cooling[2]	CHKOT1300002	3.546,-
Mehrpreise / Extra cost		
Tragrost GN 2/1 rilsaniert, 530 x 650 mm / Grid GN 2/1 rilsan-coated, 530 x 650 mm	Z-GNR2100-R700	42,-
U-Auflageschienenpaar, kippsicher / Pair of u-trayslides, tip-proof	701518	42,-

Preisliche und technische Änderungen vorbehalten / Prices and technical modifications are subject to change.

NOVA - Tiefkühlschrank BR 1300 GN 2/1, Glastüren

NOVA - Freezer BR 1300 GN 2/1, glass doors

CHROMOnorm®

Kühlkorpus in einem Stück FCKW-frei hochdruckgeschäumt, innen und Sichtseiten außen aus CNS 18/10, Rückseite und Maschinenfachinnenseiten aus verzinktem Stahlblech. Innenkorpus mit gerundeten Ecken und tiefgezogener Bodenwanne in Hygieneausführung, Einhängeprofile für höhenverstellbare U-Auflageschienen ohne Werkzeug zur Reinigung entnehmbar. Steckerfertige Umluftkühlung mit außenliegendem Verdampfer, automatischer Abtauung und Tauwasserverdunstung. Elektronische Regelung mit Digitalanzeige und beleuchtetem EIN-/AUS-Schalter. Maschinenfachblende ist zur einfachen Kondensatorreinigung klappbar. LED-beleuchtete Flügeltüren mit beheiztem Isolierglas-Einsatz, abschließbar, mit Griff, leicht auswechselbarer Magnet-Dichtung und bis ~90° selbstschließend - darüber hinaus offenstehend. Füße 150 mm hoch, höhenverstellbar +/- 20 mm. 6 kippsichere höhenverstellbare U-Auflageschienenpaare und 6 rilsanierte Tragroste GN 2/1 als Zubehör. Sockelbaufähig (Türscharniere müssen ausgespart werden). Für Zentralkühlung[2] mit Tauwasserablauf und ohne E-Ventil.

Cooling body CFC-free foamed under high pressure from one piece, inside and the visible sides made of stainless steel 304, back side and inner machine compartment made of zinc coated steel sheet. Inner body with hygienic rounded edges and deep drawn floor pan, suspension profiles for high adjustable u-trayslides for cleaning without tools removable. Plug-in forced-air cooling with external evaporator, automatic defrosting and evaporation of defrost water. Electronic control with digital display and illuminated ON/OFF switch. Machine compartment cover hinged for easy condenser cleaning. LED illuminated hinged doors with heated insulation glass insert, lockable, with handle, easily replaceable magnetic gasket and up to ~90° self-closing - beyond standing open. Feet are 150 mm high and high adjustable +/- 20 mm. 6 tip-proof high adjustable pairs of u-trayslides and 6 rilsan-coated grids GN 2/1 as equipment. Base mounting possible (door hinges must be omitted). For central cooling[2] with defrost water drain and without e-valve.

Abm. (LxTxH) / Dim. (LxDxH)	1390 x 810 x 2020 mm
Anschluss / Electrics	680 W / 230 V / 50 Hz | [2]220 W / 230 V
Kältemittel / Refrigerant	R290
Bruttoinhalt / Gross capacity	1400 L
Kälteleistung / Refrig. capacity	820 W -30 °C VT / +40 °C UT / AT
Temp. / Temp.	-15 / -22 °C
Energieverbrauch / Energy consumption	13,24 kWh/24h

	Art. Nr. / Art. No.	Preis / Price €
Steckerfertig[1] / Plug-in[1]	CHKMT13000V2 SP	4.746,-
Für Zentralkühlung[2] / For central cooling[2]	CHKOT13000V2	4.746,-
Mehrpreise / Extra cost		
Tragrost GN 2/1 rilsaniert, 530 x 650 mm / Grid GN 2/1 rilsan-coated, 530 x 650 mm	Z-GNR2100-R700	42,-
U-Auflageschienenpaar, kippsicher / Pair of u-trayslides, tip-proof	701518	42,-

Technische Informationen
Technical information

STAR und STAR-WHITE - Kühl- / Tiefkühlschränke BR 650
STAR and STAR-WHITE - refrigerators / freezers BR 650

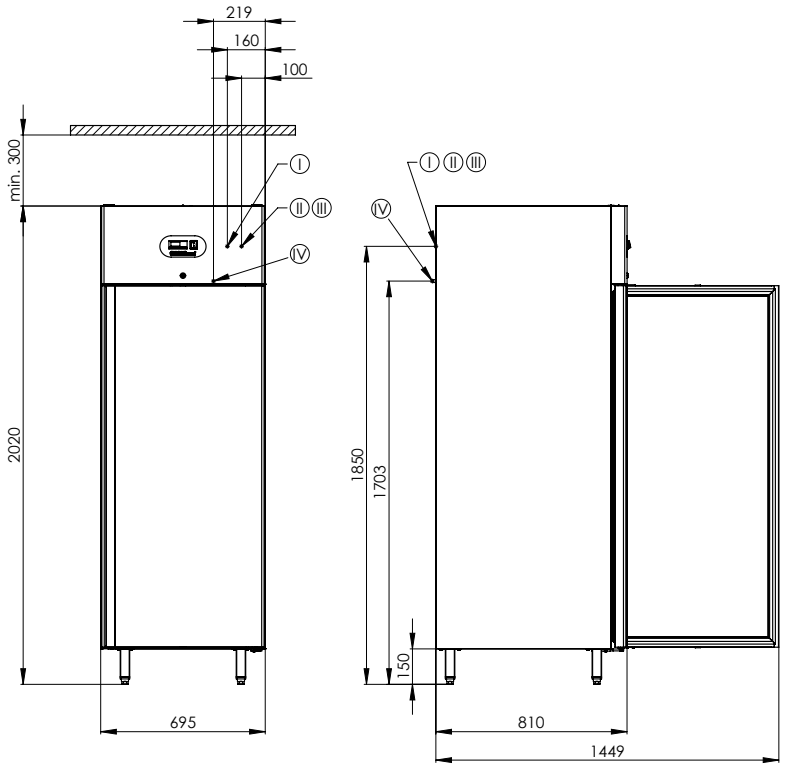

I **Steckerfertige Umluftkühlung 230 V, Kabellänge 3,5 m.**
Plug-in forced-air cooling 230 V, cable length 3.5 m.

Für Zentralkühlung
For central cooling

II **Saugleitung Ø 8,0 mm**
Suction line Ø 8.0 mm

III **Flüssigkeitsleitung Ø 6,0 mm**
Liquid line Ø 6.0 mm

IV **Tauwasserablauf**
Defrost water drain

NOVA - Kühl- / Tiefkühlschränke BR 690
NOVA - refrigerators / freezers BR 690

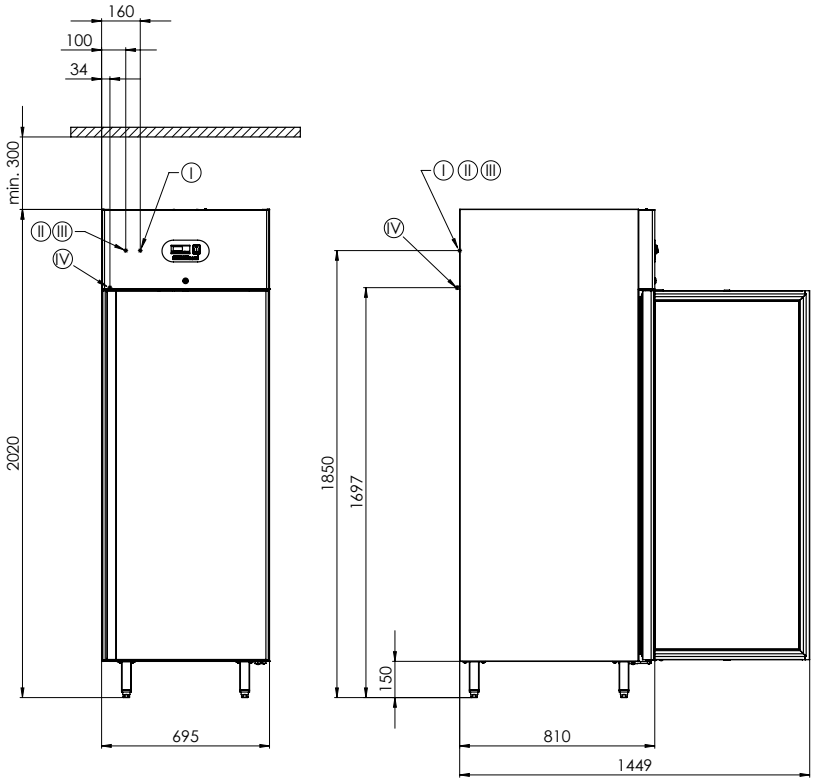

I **Steckerfertige Umluftkühlung 230 V, Kabellänge 3,5 m.**
Plug-in forced-air cooling 230 V, cable length 3.5 m.

Für Zentralkühlung
For central cooling

II **Saugleitung Ø 8,0 mm**
Suction line Ø 8.0 mm

III **Flüssigkeitsleitung Ø 6,0 mm**
Liquid line Ø 6.0 mm

IV **Tauwasserablauf**
Defrost water drain

Preisliche und technische Änderungen vorbehalten / Prices and technical modifications are subject to change.

Technische Informationen
Technical information

CHROMOnorm®

NOVA - Kühl- / Tiefkühlschränke BR 1300
NOVA - refrigerators / freezers BR 1300

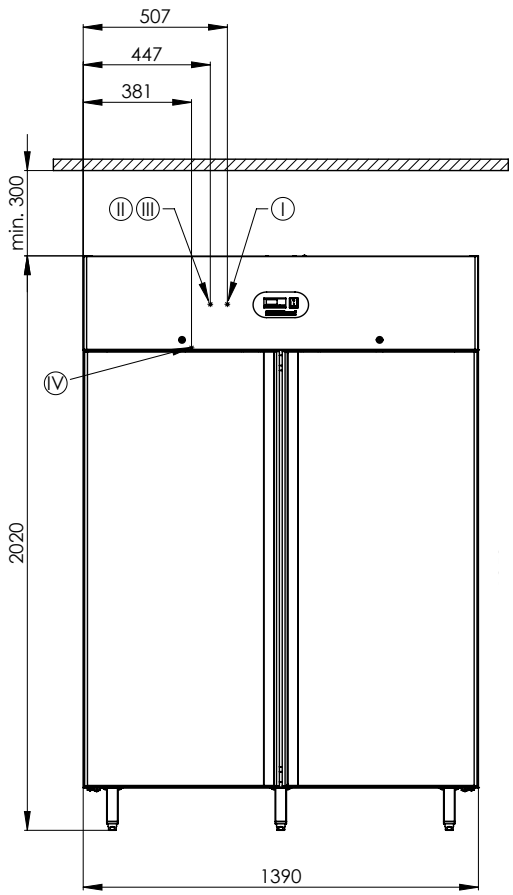

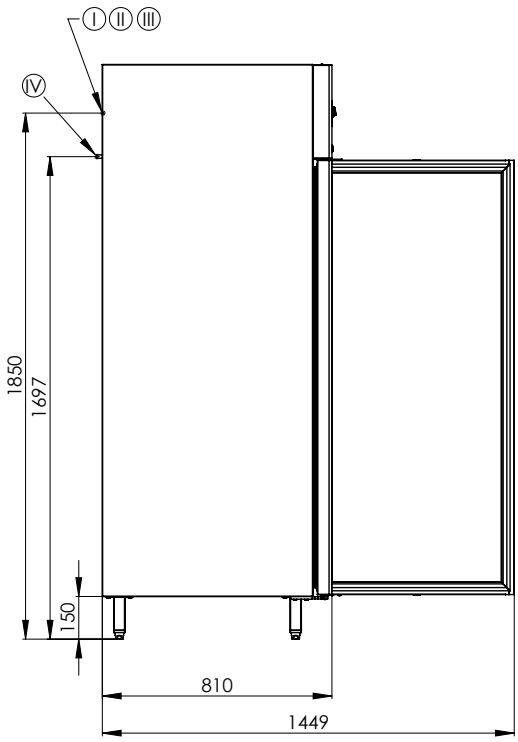

I **Steckerfertige Umluftkühlung 230 V, Kabellänge 3,5 m.**
Plug-in forced-air cooling 230 V, cable length 3.5 m.

Für Zentralkühlung
For central cooling

II **Saugleitung Ø 8,0 mm**
Suction line Ø 8.0 mm

III **Flüssigkeitsleitung Ø 6,0 mm**
Liquid line Ø 6.0 mm

IV **Tauwasserablauf**
Defrost water drain

2

Saladetten / Pizzakühltisch / Kühltische BR 795

Saladettes / preparation station / refrigerated counters BR 795

Saladetten / Pizzakühltisch / Kühltische BR 795

Saladettes / preparation station / refrigerated counters BR 795

Unsere in einem Stück FCKW-frei hochdruckgeschäumten Kühlkorpusse, Türen und Schubladenschilder garantieren eine Verwindungssteifheit, eine hervorragende Isolierung und somit einen geringeren Stromverbrauch.

Our CFC-free foamed under high pressure from one piece cooling bodies and doors guarantees a torsional rigidity, an excellent insulation and therefore lower power consumption.

Die Umluftkühlung mit unverwüstlich komplett in der Rückwand eingeschäumtem Verdampfer garantiert eine gleichmäßige Temperaturverteilung und eine höhere Luftfeuchtigkeit. Der verdampferfreie Innenraum ist einfach zu reinigen und der Verdampfer ist vor Korrosion durch aggressive Lebensmittel geschützt.

The Forced-air cooling with indestructible completely in the rear wall foamed-in evaporator guarantees an uniform temperature distribution and a higher air humidity. The evaporatorfree interior is easy to clean and the evaporator is protected against corrosion due to aggressive foods.

Die wartungsfreie automatische Abtauung unserer Kühlmöbel gibt Ihnen Zeit für das Wesentliche.

The maintenance-free automatic defrosting of our cooling furniture gives you time for the important things.

Unsere steckerfertigen Kühlmöbel verfügen über eine integrierte selbsttätigende Tauwasserverdunstung.

Our plug-in cooling furniture do have a integrated evaporation of deforst water.

Durch die höhenverstellbaren Auflagenschienen schaffen wir für Sie einen variablen Innenraum und gewährleisten eine hervorragende Umluftkühlung.

Due the height adjustable trayslides we create for you a variable interior and ensure an excellent forced-air cooling.

INOX
CNS 18/10

Die Tischplatten unserer Kühltische sind aus CNS 18/10 gefertigt und haben dadurch eine lange Lebensdauer und sind einfach zu reinigen.

The countertops of our refrigerated counters furniture are made of stainless steel. Therefore they do have a longevity and are easy to clean.

INOX

Die Edelstahl-Auszüge unserer selbsteinlaufenden Schubladen trotzen dem harten Alltag und bestechen durch ihr optimales Schließ- und Laufverhalten. Der mit Hygieneradien versehene Schubladenkorpus ist zum Einlegen von GN-Behälter geeignet und zur GN-Stegeinteilung vorbereitet.

The stainless steel runners of our self-inserting drawers withstand the hard daily stress and are brilliant by their optimal closing and running. The drawer body with hygienic radii is suitable for the insertion of GN containers and GN bars.

Saladette GN 1/1, 2 Türen
Saladette GN 1/1, 2 doors

SP = Sofort-Programm

Bestückungsvorschlag mit GN-Behältern
Proposal for GN containers

→ = Im Lieferumfang enthaltener Zwischensteg
= Included bars

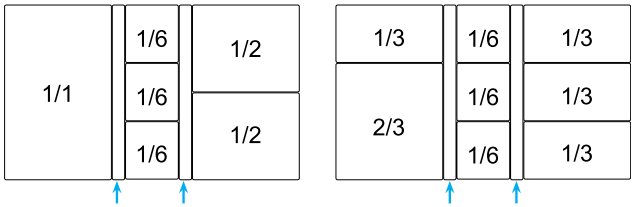

Schiebe-/Klappdeckel aus Edelstahl, mit integrierter Griffleiste. Schneidbrett aus Kunststoff. Von unten gekühlter Ausschnitt für 2 x GN 1/1 und 3 x GN 1/6. Kühlkorpus in einem Stück FCKW-frei hochdruckgeschäumt, innen und außen aus Edelstahl. Verdampferfreier Innenraum. Steckerfertige Umluftkühlung mit unverwüstlich komplett in der Rückwand eingeschäumtem Verdampfer, automatischer Abtauung und Tauwasserverdunstung. Elektronische Regelung mit Digitalanzeige und beleuchtetem EIN-/AUS-Schalter. Geteilte Maschinenfachblende ohne Werkzeug zur Kondensatorreinigung demontierbar. Flügeltüren jeweils in einem Stück FCKW-frei hochdruckgeschäumt, mit integrierter Griffleiste und leicht auswechselbarer Magnet-Dichtung. Mit 4 Ausgleichsfüßen. 2 Längsstege, 2 kippsichere höhenverstellbare U-Auflageschienenpaare und 2 Tragroste GN 1/1 aus CNS 18/10 als Zubehör. Sockelbaufähig. Lieferung erfolgt ohne GN-Behälter.

Sliding/hinged cover made of stainless steel, with integral handle strip. Chopping board made of plastic. From below cooled cut-out for 2 x GN 1/1 and 3 x GN 1/6. Cooling body CFC-free foamed under high pressure from one piece, inside and outside made of stainless steel. Evaporator-free interior. Plug-in forced-air cooling with indestructible completely in the rear wall foamed-in evaporator, automatic defrosting and evaporation of defrost water. Electronic control with digital display and illuminated ON/OFF switch. Splitted machine compartment cover for condenser cleaning removable without tools. Each hinged door CFC-free foamed under high pressure from one piece, with integral handle strip and easily replaceable magnetic gasket. With 4 adjustable feet for level adjustment. 2 lengthwise bars, 2 tip-proof high adjustable pair of u-trayslides and 2 grids s. s. 304 GN 1/1 as equipment. Base mounting possible. Delivery without GN-container.

Abm. (LxTxH) / Dim. (LxDxH)	**950 x 680 x 825/1120 mm**
Anschluss / Electrics	**320 W / 230 V / 50 Hz**
Kältemittel / Refrigerant	**R134A**
Kälteleistung / Refrig. capacity	**330 W -10 °C VT / +40 °C UT** / AT
Temp. / Temp.	**+2 / +12 °C**
Energieverbrauch / Energy consumption	**2,9 kWh/24h**

	Art. Nr. / Art. No.	Preis / Price €
Saladette / Saladette	**CKTS079500EV** SP	**913,-**
Mehrpreise / Extra cost		
Tragrost GN 1/1 CNS, 325 x 530 mm / Grid GN 1/1 s. s., 325 x 530 mm	**700054**	**42,-**
U-Auflageschienenpaar, kippsicher / Pair of u-trayslides, tip-proof	**700550**	**39,-**
Fahrgestell, 4 Lenkrollen Ø 75 mm, 2 feststellbar (H 100 mm) / Mobile, 4 castors Ø 75 mm, 2 lockable (H 100 mm)	**C600157**	**401,-**
GN-Quersteg 326 mm / GN-bar 326 mm	**560088**	**26,-**

Preisliche und technische Änderungen vorbehalten / Prices and technical modifications are subject to change.

Saladette GN 1/1, Glasaufsatz, 2 Türen
Saladette GN 1/1, Glass showcase, 2 doors

CHROMOnorm®

SP = Sofort-Programm

Bestückungsvorschlag mit GN-Behältern
Proposal for GN containers

→ = Im Lieferumfang enthaltener Zwischensteg
= Included bars

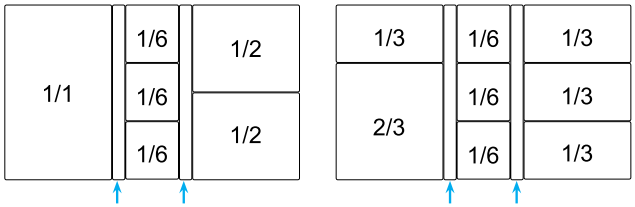

Glasaufsatz 4-seitig geschlossen. Schneidbrett aus Kunststoff. Von unten gekühlter Ausschnitt für 2 x GN 1/1 und 3 x GN 1/6. Kühlkorpus in einem Stück FCKW-frei hochdruckgeschäumt, innen und außen aus Edelstahl. Verdampferfreier Innenraum. Steckerfertige Umluftkühlung mit unverwüstlich komplett in der Rückwand eingeschäumtem Verdampfer, automatischer Abtauung und Tauwasserverdunstung. Elektronische Regelung mit Digitalanzeige und beleuchtetem EIN-/AUS-Schalter. Geteilte Maschinenfachblende ohne Werkzeug zur Kondensatorreinigung demontierbar. Flügeltüren jeweils in einem Stück FCKW-frei hochdruckgeschäumt, mit integrierter Griffleiste und leicht auswechselbarer Magnet-Dichtung. Mit 4 Ausgleichsfüßen. 2 Längsstege, 2 kippsichere höhenverstellbare U-Auflageschienenpaare und 2 Tragroste GN 1/1 aus CNS 18/10 als Zubehör. Sockelbaufähig. Lieferung erfolgt ohne GN-Behälter.

Glass showcase four-sided closed. Chopping board made of plastic. From below cooled cut-out for 2 x GN 1/1 and 3 x GN 1/6. Cooling body CFC-free foamed under high pressure from one piece, inside and outside made of stainless steel. Evaporator-free interior. Plug-in forced-air cooling with indestructible completely in the rear wall foamed-in evaporator, automatic defrosting and evaporation of defrost water. Electronic control with digital display and illuminated ON/OFF switch. Splitted machine compartment cover for condenser cleaning removable without tools. Each hinged door CFC-free foamed under high pressure from one piece, with integral handle strip and easily replaceable magnetic gasket. With 4 adjustable feet for level adjustment. 2 lengthwise bars, 2 tip-proof high adjustable pair of u-trayslides and 2 grids s. s. 304 GN 1/1 as equipment. Base mounting possible. Delivery without GN-container.

+2 / +12 °C

Abm. (LxTxH) / Dim. (LxDxH)	**950 x 680 x 815/1200 mm**
Anschluss / Electrics	**320 W / 230 V / 50 Hz**
Kältemittel / Refrigerant	**R134A**
Kälteleistung / Refrig. capacity	**330 W -10 °C VT / +40 °C UT** / AT
Temp. / Temp.	**+2 / +12 °C**
Energieverbrauch / Energy consumption	**2,9 kWh/24h**

	Art. Nr. / Art. No.	Preis / Price €
Saladette, Glasaufsatz / Saladette, glass showcase	**CKTSA79500EV** SP	**1.388,-**
Mehrpreise / Extra cost		
Tragrost GN 1/1 CNS, 325 x 530 mm / Grid GN 1/1 s. s., 325 x 530 mm	**700054**	**42,-**
U-Auflageschienenpaar, kippsicher / Pair of u-trayslides, tip-proof	**700550**	**39,-**
Fahrgestell, 4 Lenkrollen Ø 75 mm, 2 feststellbar (H 100 mm) / Mobile, 4 castors Ø 75 mm, 2 lockable (H 100 mm)	**C600157**	**401,-**
GN-Quersteg 326 mm / GN-bar 326 mm	**560088**	**26,-**

Belegstation / Pizzakühltisch GN 1/1, 2 Türen

Preparation station / pizza refrigerated counter GN 1/1, 2 doors

SP = Sofort-Programm

Aufsatz aus Edelstahl für 5 x GN 1/6 und Arbeitsplatte aus Granit, jeweils von unten gekühlt. Kühlkorpus in einem Stück FCKW-frei hochdruckgeschäumt, innen und außen aus Edelstahl. Verdampferfreier Innenraum. Steckerfertige Umluftkühlung mit unverwüstlich komplett in der Rückwand eingeschäumtem Verdampfer, automatischer Abtauung und Tauwasserverdunstung. Elektronische Regelung mit Digitalanzeige und beleuchtetem EIN-/AUS-Schalter. Geteilte Maschinenfachblende ohne Werkzeug zur Kondensatorreinigung demontierbar. Flügeltüren jeweils in einem Stück FCKW-frei hochdruckgeschäumt, mit integrierter Griffleiste und leicht auswechselbarer Magnet-Dichtung. Mit 4 Ausgleichsfüßen. 2 Längsstege, 2 kippsichere höhenverstellbare U-Auflageschienenpaare und 2 Tragroste GN 1/1 aus CNS 18/10 als Zubehör. Sockelbaufähig. Lieferung erfolgt ohne GN-Behälter.

Compartment made of stainless steel for 5 x GN 1/6 worktop made of granite, each cooled from below. Cooling body CFC-free foamed under high pressure from one piece, inside and outside made of stainless steel. Evaporator-free interior. Plug-in forced-air cooling with indestructible completely in the rear wall foamed-in evaporator, automatic defrosting and evaporation of defrost water. Electronic control with digital display and illuminated ON/OFF switch. Splitted machine compartment cover for condenser cleaning removable without tools. Each hinged door CFC-free foamed under high pressure from one piece, with integral handle strip and easily replaceable magnetic gasket. With 4 adjustable feet for level adjustment. 2 lengthwise bars, 2 tip-proof high adjustable pair of u-trayslides and 2 grids s. s. 304 GN 1/1 as equipment. Base mounting possible. Delivery without GN-container.

Bestückungsvorschlag mit GN-Behältern
Proposal for GN containers

→ = Im Lieferumfang enthaltener Zwischensteg
= Included bars

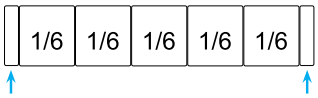

Abm. (LxTxH) / Dim. (LxDxH)	**950 x 680 x 830/1120 mm**
Anschluss / Electrics	**320 W / 230 V / 50 Hz**
Kältemittel / Refrigerant	**R134A**
Kälteleistung / Refrig. capacity	**330 W -10 °C VT / +40 °C UT** / AT
Temp. / Temp.	**+2 / +12 °C**
Energieverbrauch / Energy consumption	**2,9 kWh/24h**

	Art. Nr. / Art. No.	Preis / Price €
Belegstation / Pizzakühltisch / Preparation station / pizza refrigerated counter	CKTP079500EV SP	1.095,-
Mehrpreise / Extra cost		
Tragrost GN 1/1 CNS, 325 x 530 mm / Grid GN 1/1 s. s., 325 x 530 mm	700054	42,-
U-Auflageschienenpaar, kippsicher / Pair of u-trayslides, tip-proof	700550	39,-
Fahrgestell, 4 Lenkrollen Ø 75 mm, 2 feststellbar (H 100 mm) / Mobile, 4 castors Ø 75 mm, 2 lockable (H 100 mm)	C600157	401,-

Preisliche und technische Änderungen vorbehalten / Prices and technical modifications are subject to change.

BR 795 - Kühltisch GN 1/1, 2 Türen

BR 795 - Refrigerated counter GN 1/1, 2 doors

CHROMOnorm®

SP = Sofort-Programm

Tischplatte (50 mm) aus CNS 18/10, schalldämmend unterfüttert und mit umlaufendem Profil verstärkt. Mit Aufkantung 50 mm hinten. Kühlkorpus in einem Stück FCKW-frei hochdruckgeschäumt, innen und außen aus Edelstahl. Verdampferfreier Innenraum. Steckerfertige Umluftkühlung mit unverwüstlich komplett in der Rückwand eingeschäumtem Verdampfer, automatischer Abtauung und Tauwasserverdunstung. Elektronische Regelung mit Digitalanzeige und beleuchtetem EIN-/AUS-Schalter. Geteilte Maschinenfachblende ohne Werkzeug zur Kondensatorreinigung demontierbar. Flügeltüren jeweils in einem Stück FCKW-frei hochdruckgeschäumt, mit integrierter Griffleiste und leicht auswechselbarer Magnet-Dichtung. Mit 4 Ausgleichsfüßen. 2 kippsichere höhenverstellbare U-Auflageschienenpaare und 2 Tragroste GN 1/1 aus CNS 18/10 als Zubehör. Sockelbaufähig. Tischplatte nicht abnehmbar.

Countertop (50 mm) made of stainless steel 304, sound absorbing lined and reinforced by profils. Upstand 50 mm at the rear. Cooling body CFC-free foamed under high pressure from one piece, inside and outside made of stainless steel. Evaporator-free interior. Plug-in forced-air cooling with indestructible completely in the rear wall foamed-in evaporator, automatic defrosting and evaporation of defrost water. Electronic control with digital display and illuminated ON/OFF switch. Splitted machine compartment cover for condenser cleaning removable without tools. Each hinged door CFC-free foamed under high pressure from one piece, with integral handle strip and easily replaceable magnetic gasket. With 4 adjustable feet for level adjustment. 2 tip-proof high adjustable pairs of u-trayslides and 2 grids s. s. 304 GN 1/1 as equipment. Base mounting possible. Countertop not removable.

+2 / +12 °C

Abm. (LxTxH) / Dim. (LxDxH)	950 x 700 x 850 mm
Anschluss / Electrics	320 W / 230 V / 50 Hz
Kältemittel / Refrigerant	R134A
Kälteleistung / Refrig. capacity	330 W -10 °C VT / +40 °C UT / AT
Temp. / Temp.	+2 / +12 °C
Energieverbrauch / Energy consumption	2,7 kWh/24h

	Art. Nr. / Art. No.	Preis / Price €
Mit Tischplatte hinten aufgekantet / With countertop with upstand at the rear	CKTT07950CEV SP	1.078,-
Mit Tischplatte allseits ab / With countertop without upstand at the rear	CKTT07950AEV SP	1.138,-
Mehrpreise / Extra cost		
Tragrost GN 1/1 CNS, 325 x 530 mm / Grid GN 1/1 s. s., 325 x 530 mm	700054	42,-
U-Auflageschienenpaar, kippsicher / Pair of u-trayslides, tip-proof	700550	39,-
Fahrgestell, 4 Lenkrollen Ø 75 mm, 2 feststellbar (H 100 mm) / Mobile, 4 castors Ø 75 mm, 2 lockable (H 100 mm)	C600157	401,-

BR 795 - Kühltisch GN 1/1, 1 Tür / 2 Schubladen

BR 795 - Refrigerated counter GN 1/1, 1 door / 2 drawers

SP = Sofort-Programm

Tischplatte (50 mm) aus CNS 18/10, schalldämmend unterfüttert und mit umlaufendem Profil verstärkt. Mit Aufkantung 50 mm hinten. Kühlkorpus in einem Stück FCKW-frei hochdruckgeschäumt, innen und außen aus Edelstahl. Verdampferfreier Innenraum. Steckerfertige Umluftkühlung mit unverwüstlich komplett in der Rückwand eingeschäumtem Verdampfer, automatischer Abtauung und Tauwasserverdunstung. Elektronische Regelung mit Digitalanzeige und beleuchtetem EIN-/AUS-Schalter. Geteilte Maschinenfachblende ohne Werkzeug zur Kondensatorreinigung demontierbar. Schubladen mit Teleskopauszüge aus Edelstahl, Nutzhöhe je 170 mm. Flügeltür und Schubladenschilder jeweils in einem Stück FCKW-frei hochdruckgeschäumt, mit integrierter Griffleiste und leicht auswechselbarer Magnet-Dichtung. Mit 4 Ausgleichsfüßen. 1 kippsicheres höhenverstellbares U-Auflageschienenpaar und 1 Tragrost GN 1/1 aus CNS als Zubehör. Sockelbaufähig. Tischplatte nicht abnehmbar.

Countertop (50 mm) made of stainless steel 304, sound absorbing lined and reinforced by profils. Upstand 50 mm at the rear. Cooling body CFC-free foamed under high pressure from one piece, inside and outside made of stainless steel. Evaporator-free interior. Plug-in forced-air cooling with indestructible completely in the rear wall foamed-in evaporator, automatic defrosting and evaporation of defrost water. Electronic control with digital display and illuminated ON/OFF switch. Splitted machine compartment cover for condenser cleaning removable without tools. Drawer with telescopic runners made of stainless steel, usable height each 170 mm. Hinged door and drawer fronts CFC-free foamed under high pressure from one piece, with integral handle strip and easily replaceable magnetic gasket. With 4 adjustable feet for level adjustment. 1 tip-proof high adjustable pair of u-trayslides and 1 grid s. s. 304 GN 1/1 as equipment. Base mounting possible. Countertop not removable.

Abm. (LxTxH) / Dim. (LxDxH)	950 x 700 x 850 mm
Anschluss / Electrics	320 W / 230 V / 50 Hz
Kältemittel / Refrigerant	R134A
Kälteleistung / Refrig. capacity	330 W -10 °C VT / +40 °C UT / AT
Temp. / Temp.	+2 / +12 °C
Energieverbrauch / Energy consumption	2,7 kWh/24h

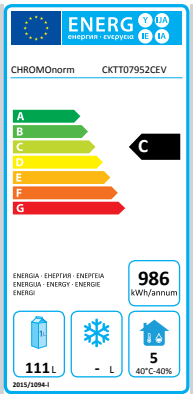

	Art. Nr. / Art. No.	Preis / Price €
Mit Tischplatte hinten aufgekantet / With countertop with upstand at the rear	CKTT07952CEV SP	1.452,-
Mit Tischplatte allseits ab / With countertop without upstand at the rear	CKTT07952AEV SP	1.512,-
Mehrpreise / Extra cost		
Tragrost GN 1/1 CNS, 325 x 530 mm / Grid GN 1/1 s. s., 325 x 530 mm	700054	42,-
U-Auflageschienenpaar, kippsicher / Pair of u-trayslides, tip-proof	700550	39,-
Fahrgestell, 4 Lenkrollen Ø 75 mm, 2 feststellbar (H 100 mm) / Mobile, 4 castors Ø 75 mm, 2 lockable (H 100 mm)	C600157	401,-

Preisliche und technische Änderungen vorbehalten / Prices and technical modifications are subject to change.

BR 795 - Kühltisch GN 1/1, 4 Schubladen

BR 795 - Refrigerated counter GN 1/1, 4 drawers

CHROMOnorm®

SP = Sofort-Programm

Tischplatte (50 mm) aus CNS 18/10, schalldämmend unterfüttert und mit umlaufendem Profil verstärkt. Mit Aufkantung 50 mm hinten. Kühlkorpus in einem Stück FCKW-frei hochdruckgeschäumt, innen und außen aus Edelstahl. Verdampferfreier Innenraum. Steckerfertige Umluftkühlung mit unverwüstlich komplett in der Rückwand eingeschäumtem Verdampfer, automatischer Abtauung und Tauwasserverdunstung. Elektronische Regelung mit Digitalanzeige und beleuchtetem EIN-/AUS-Schalter. Geteilte Maschinenfachblende ohne Werkzeug zur Kondensatorreinigung demontierbar. Schubladen mit Teleskopauszüge aus Edelstahl, Nutzhöhe je 170 mm. Schubladenschilder jeweils in einem Stück FCKW-frei hochdruckgeschäumt, mit integrierter Griffleiste und leicht auswechselbarer Magnet-Dichtung. Mit 4 Ausgleichsfüßen. Sockelbaufähig. Tischplatte nicht abnehmbar.

Countertop (50 mm) made of stainless steel 304, sound absorbing lined and reinforced by profils. Upstand 50 mm at the rear. Cooling body CFC-free foamed under high pressure from one piece, inside and outside made of stainless steel. Evaporator-free interior. Plug-in forced-air cooling with indestructible completely in the rear wall foamed-in evaporator, automatic defrosting and evaporation of defrost water. Electronic control with digital display and illuminated ON/OFF switch. Splitted machine compartment cover for condenser cleaning removable without tools. Drawer with telescopic runners made of stainless steel, usable height each 170 mm. Each drawer front CFC-free foamed under high pressure from one piece, with integral handle strip and easily replaceable magnetic gasket. With 4 adjustable feet for level adjustment. Base mounting possible. Countertop not removable.

Abm. (LxTxH) / Dim. (LxDxH)	950 x 700 x 850 mm
Anschluss / Electrics	320 W / 230 V / 50 Hz
Kältemittel / Refrigerant	R134A
Kälteleistung / Refrig. capacity	330 W -10 °C VT / +40 °C UT / AT
Temp. / Temp.	+2 / +12 °C
Energieverbrauch / Energy consumption	2,7 kWh/24h

	Art. Nr. / Art. No.	Preis / Price €
Mit Tischplatte hinten aufgekantet / With countertop with upstand at the rear	CKTT07954CEV SP	1.826,-
Mit Tischplatte allseits ab / With countertop without upstand at the rear	CKTT07954AEV SP	1.886,-
Mehrpreise / Extra cost		
Fahrgestell, 4 Lenkrollen Ø 75 mm, 2 feststellbar (H 100 mm) / Mobile, 4 castors Ø 75 mm, 2 lockable (H 100 mm)	C600157	401,-

Technische Informationen
Technical information

Saladette GN 1/1, 2 Türen
Saladette GN 1/1, 2 doors

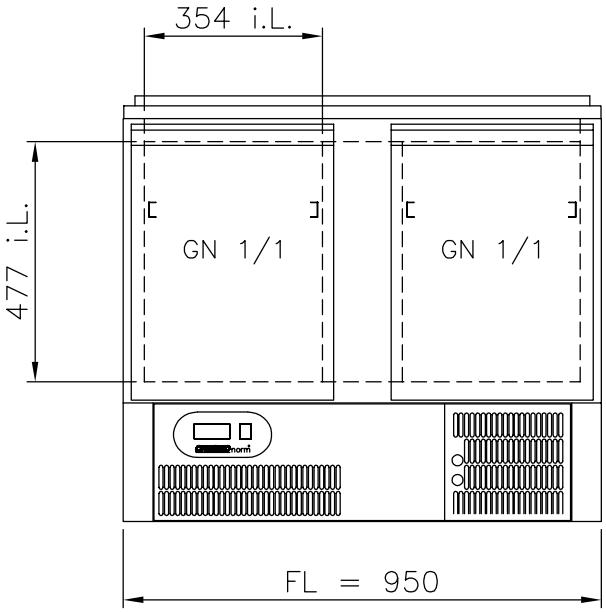

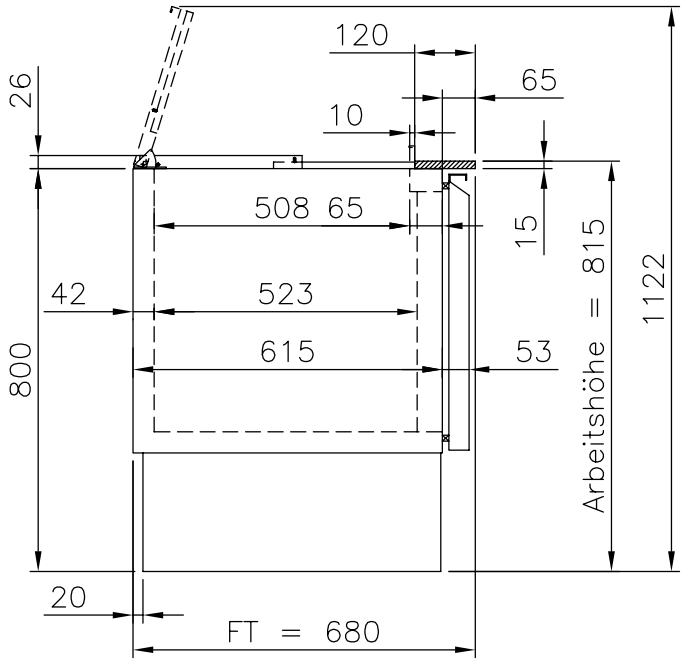

Saladette GN 1/1, Glasaufsatz, 2 Türen
Saladette GN 1/1, glass showcase, 2 doors

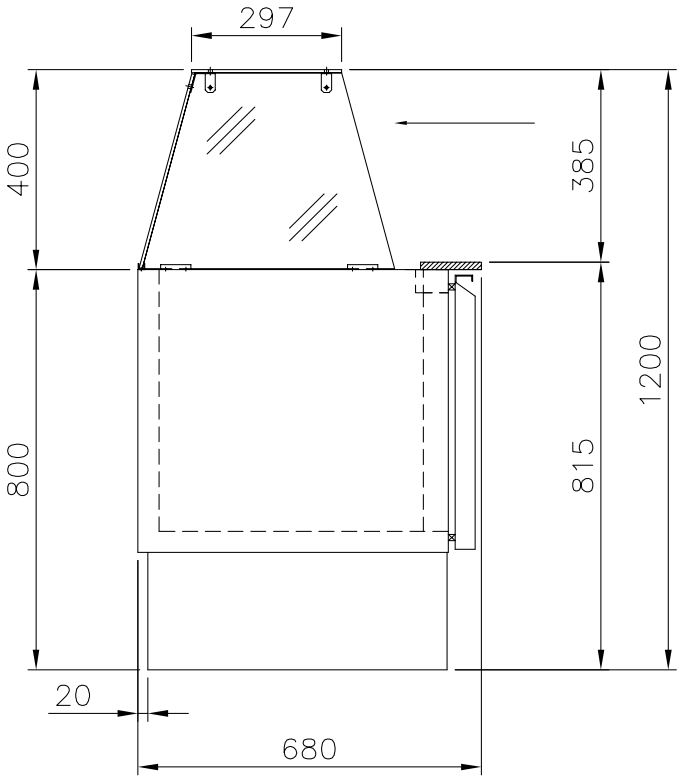

Preisliche und technische Änderungen vorbehalten / Prices and technical modifications are subject to change.

Technische Informationen
Technical information

CHROMOnorm®

Belegstation / Pizzakühltisch GN 1/1, 2 Türen
Preparation station / pizza refrigerated counter GN 1/1, 2 doors

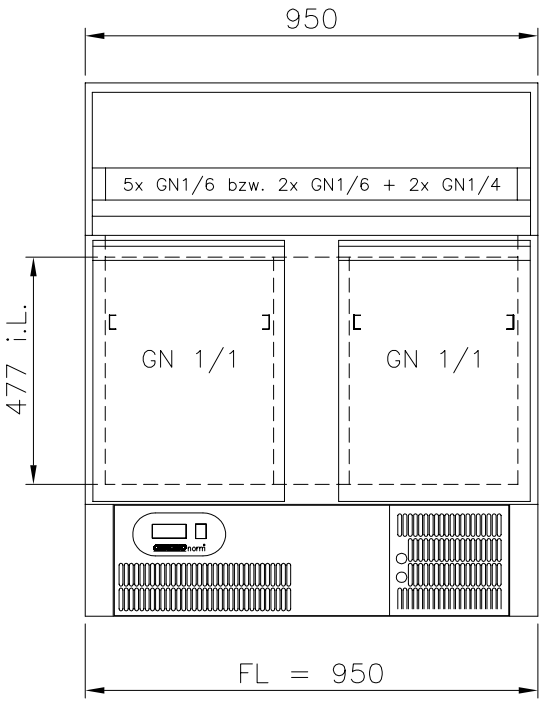

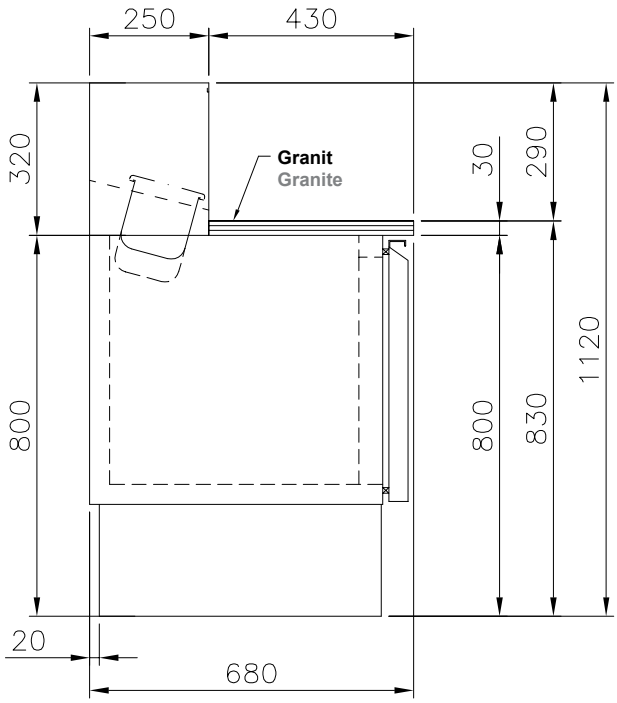

BR 795 - Kühltische GN 1/1
BR 795 - Refrigerated counters GN 1/1

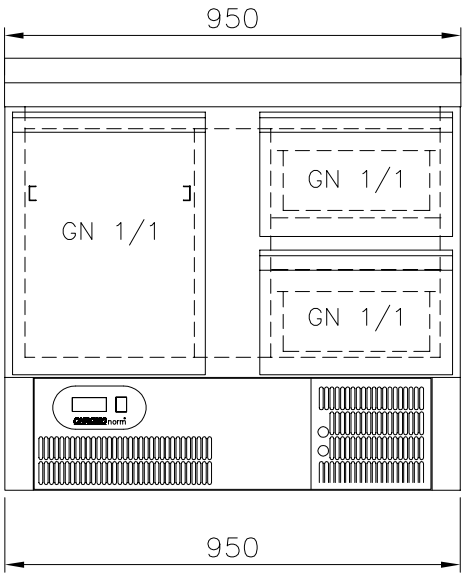

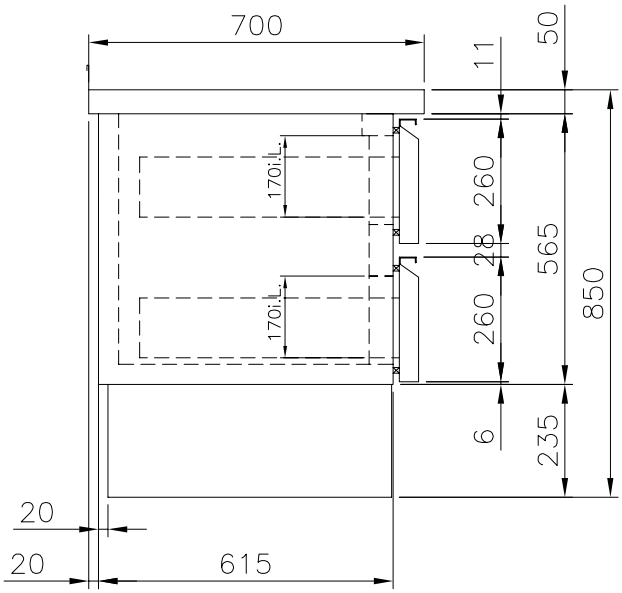

3

Kühl- / Tiefkühltische
Refrigerated / freezer counters

Kühl- / Tiefkühltische
Refrigerated / freezer counters

R290

Für alle unsere Kühltische gibt es optional das umweltfreundlichere und energieeffizientere Kältemittel R290.

For all our refrigerated counters you can have the more environmentally friendly and more energy-efficient refrigerant R290 as option.

R290 Optional

Alle unsere Tiefkühltische verfügen über das umweltfreundlichere und energieeffizientere Kältemittel R290.

All our freezer counters have the more environmentally friendly and more energy efficient refrigerant R290.

Unsere in einem Stück FCKW-frei hochdruckgeschäumten Kühlkorpusse, Türen und Schubladenschilder garantieren eine Verwindungssteifheit, eine hervorragende Isolierung und somit einen geringeren Stromverbrauch.

Our CFC-free foamed under high pressure from one piece cooling bodies, doors and drawer fronts guarantees a torsional rigidity, an excellent insulation and therefore lower power consumption.

Sie haben die Wahl aus steckerfertigen Varianten und Varianten zum Anschluss an eine Zentralkühlung.

You have the choose of plug-in variants and variants for connection to a central cooling.

Die Kältemaschine ist für Servicezwecke beweglich montiert.

The cooling machine is for service purposes movably mounted.

Die wartungsfreie automatische Abtauung unserer Kühl- / Tiefkühltische gibt Ihnen Zeit für das Wesentliche.

The maintenance-free automatic defrosting of our refrigerated / freezer counters gives you time for the important things.

Durch die höhenverstellbaren Auflagenschienen schaffen wir für Sie einen variablen Innenraum und gewährleisten eine hervorragende Umluftkühlung.

Due the height adjustable trayslides we create for you a variable interior and ensure an excellent forced-air cooling.

Unsere steckerfertigen Kühl- / Tiefkühltische verfügen über eine integrierte selbsttätigende Tauwasserverdunstung.

Our plug-in refrigerated / freezer counters do have a integrated evaporation of deforst water.

Unsere Kühl- / Tiefkühltische für Zentralkühlung benötigen für den Tauwasserablauf einen bauseitigen Anschluss an das Abwasser.

Our refrigerated / freezer counters for the connection to a central cooling do need for the defrost water drain a site connection to the sewage.

INOX CNS 18/10

Die Tischplatten unserer Kühl- / Tiefkühltische sind aus CNS 18/10 gefertigt und haben dadurch eine lange Lebensdauer und sind einfach zu reinigen.

The countertops of our refrigerated / freezer counters furniture are made of stainless steel 304. Therefore they do have a longevity and are easy to clean.

INOX

Die Edelstahl-Auszüge unserer selbsteinlaufenden Schubladen trotzen dem harten Alltag und bestechen durch ihr optimales Schließ- und Laufverhalten. Der mit Hygieneradien versehene Schubladenkorpus ist zum Einlegen von GN-Behälter geeignet und zur GN-Stegeinteilung vorbereitet.

The stainless steel runners of our self-inserting drawers withstand the hard daily stress and are brilliant by their optimal closing and running. The drawer body with hygienic radii is suitable for the insertion of GN containers and GN bars.

Besonderheit unserer Kühltische mit 1 und 4 Kühlabteilen und Bäckerei-Kühltische
Specific feature of refrigerated our counters with 1 and 4 cooling compartments and bakery refrigerated counters

Die Umluftkühlung mit unverwüstlich komplett in der Rückwand eingeschäumtem Verdampfer garantiert eine gleichmäßige Temperaturverteilung und eine höhere Luftfeuchtigkeit. Der verdampferfreie Innenraum ist einfach zu reinigen und der Verdampfer ist vor Korrosion durch aggressive Lebensmittel geschützt.

The Forced-air cooling with indestructible completely in the rear wall foamed-in evaporator guarantees an uniform temperature distribution and a higher air humidity. The evaporatorfree interior is easy to clean and the evaporator is protected against corrosion due to aggressive foods.

Besonderheit unserer Kühltische mit 2 und 3 Kühlabteilen
Specific feature of our refrigerated counters with 2 and 3 cooling compartments

Durch die wahlweise linke oder rechte Anordnung des Maschinen- / Installationsfachs gewährleisten wir Ihnen höchste Flexibilität für Ihrer Planung.

Due to the optional left or right arrangement of the machine / installation compartment we ensure you the highest flexibility for your planning.

Kühltische GN 1/1, 1 Tür
Refrigerated counter GN 1/1, 1 door

Steckerfertig
plug-in

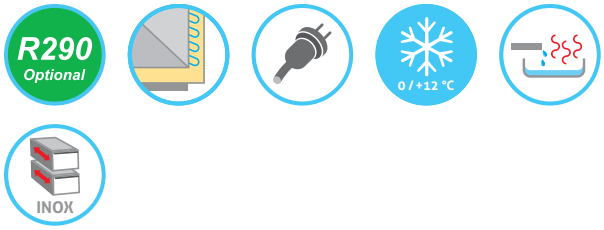

Tischplatte (50 mm) aus CNS 18/10, schalldämmend unterfüttert und mit umlaufendem Profil verstärkt. Mit Aufkantung 50 mm hinten. Kühlkorpus in einem Stück FCKW-frei hochdruckgeschäumt, innen und außen aus Edelstahl. Verdampferfreier Innenraum. Steckerfertige Umluftkühlung mit unverwüstlich komplett in der Rückwand eingeschäumtem Verdampfer, automatischer Abtauung, Tauwasserverdunstung und elektronischer Regelung mit Digitalanzeige. Kältemaschine für Servicezwecke beweglich montiert. Maschinenfachblende zur einfachen Kondensatorreinigung ohne Werkzeug demontierbar. Flügeltür und Schubladenschilder jeweils in einem Stück FCKW-frei hochdruckgeschäumt, mit integrierter Griffleiste und leicht auswechselbarer Magnet-Dichtung. Schubladen mit Teleskopauszügen aus Edelstahl. Füße 150 mm hoch, höhenverstellbar +/- 20 mm. Je Tür 1 kippsicheres höhenverstellbares U-Auflageschienenpaar und 1 Tragrost GN 1/1 aus CNS 18/10 als Zubehör. Sockelbaufähig. Tischplatte abnehmbar. (Beachten Sie bei Zentralkühlung: Lieferung erfolgt mit Tauwasserablauf, ohne E-Ventil.)

Countertop (50 mm) made of stainless steel 304, sound absorbing lined and reinforced by profils. Upstand 50 mm at the rear. Cooling body CFC-free foamed under high pressure from one piece, inside and outside made of stainless steel. Evaporator-free interior. Plug-in forced-air cooling with indestructible completely in the rear wall foamed-in evaporator, automatic defrosting, evaporation of defrost water and electronic control with digital display. Cooling machine for service purposes movably mounted. Machine compartment cover for easy condenser cleaning removable without tools. Hinged door and each drawer front CFC-free foamed under high pressure from one piece, with integral handle strip and easily replaceable magnetic gasket. Drawers with telescopic runners made of stainless steel. Feet 150 mm high and high adjustable +/- 20 mm. Each hinged door 1 tip-proof high adjustable pair of u-trayslides and 1 grid s. s. 304 GN 1/1 as equipment. Countertop removable. (Note the following at central cooling: Delivery with defrost water drain and without e-valve.)

Abm. (LxTxH) / Dim. (LxDxH)	**790 x 700 x 850 mm**
Anschluss / Electrics	**440 W / 230 V / 50 Hz**
Kältemittel / Refrigerant	**R134A**
Kälteleistung / Refrig. capacity	**380 W -15 °C VT / +40 °C UT** / AT
Temp. / Temp.	**0 / +12 °C**
Energieverbrauch / Energy consumption	**2,5 kWh/24h**

Zusatzausstattungen können den EEI verändern ☞
Additional furnishings ☞ can change the EEI

	Art. Nr. / Art. No.	Preis / Price €
Mit Tischplatte hinten aufgekantet / With countertop with upstand at the rear	**CKTEK7111601**	**1.980,-**
Mit Tischplatte allseits ab / With countertop without upstand at the rear	**CKTEK7111602**	**2.040,-**
Ohne Tischplatte (H 800 mm) / Without countertop (H 800 mm)	**CKTEK7111600**	**1.888,-**

Preisliche und technische Änderungen vorbehalten / Prices and technical modifications are subject to change.

CHROMOnorm®

Zentralkühlung
central cooling

Abm. (LxTxH) / Dim. (LxDxH)	690 x 700 x 850 mm
Anschluss / Electrics	50 W / 230 V / 50 Hz
Kältemittel / Refrigerant	R134A
Kälteleistung / Refrig. capacity	170 W -15°C VT / +40 °C UT / AT
Temp. / Temp.	0 / +12 °C

	Art. Nr. / Art. No.	Preis / Price €
Mit Tischplatte hinten aufgekantet / With countertop with upstand at the rear	CKTZK7111601	1.824,-
Mit Tischplatte allseits ab / With countertop without upstand at the rear	CKTZK7111602	1.884,-
Ohne Tischplatte (H 800 mm) / Without countertop (H 800 mm)	CKTZK7111600	1.732,-

Mögliche Mehrpreise / Possible extra cost **Verfügbar für Steckerfertig und Zentralkühlung** / Available for plug-in and central cooling	Art. Nr. / Art. No.	Preis / Price €
Flügeltür / Hinged door	700165	0,-
Schubladen 2 x 1/2, Nutzhöhe je 208 mm / Drawers 2 x 1/2, usable height each 208 mm	700070	444,-
Schubladen 3 x 1/3, Nutzhöhe je 108 mm / Drawers 3 x 1/3, usable height each 108 mm	700071	641,-
Optional bei steckerfertig Kältemittel R290 / Optional for plug-in refirgerant R290	701975	125,-
Fahrbar bei steckerfertig mit 4 Lenkrollen Ø 125 mm, 2 feststellbar / Mobile for plug-in with 4 castors Ø 125 mm, 2 lockable	700061	380,-
Tragrost GN 1/1 CNS, 325 x 530 mm / Grid GN1/1 s. s., 325 x 530 mm	700054	42,-
U-Auflageschienenpaar, kippsicher / Pair of u-trayslides, tip-proof	700550	39,-

Kühltische GN 1/1, 2 Türen
Refrigerated counter GN 1/1, 2 doors

Tischplatte (50 mm) aus CNS 18/10, schalldämmend unterfüttert und mit umlaufendem Profil verstärkt. Mit Aufkantung 50 mm hinten. Kühlkorpus in einem Stück FCKW-frei hochdruckgeschäumt, innen und außen aus Edelstahl. Steckerfertige Umluftkühlung mit spezialbeschichtetem Deckenverdampfer, automatischer Abtauung, Tauwasserverdunstung und elektronischer Regelung mit Digitalanzeige. Kältemaschine für Servicezwecke beweglich montiert. Maschinenfachblende zur einfachen Kondensatorreinigung ohne Werkzeug demontierbar. Flügeltüren und Schubladenschilder jeweils in einem Stück FCKW-frei hochdruckgeschäumt, mit integrierter Griffleiste und leicht auswechselbarer Magnet-Dichtung. Schubladen mit Teleskopauszügen aus Edelstahl. Füße 150 mm hoch, höhenverstellbar +/- 20 mm. Je Tür 1 kippsicheres höhenverstellbares U-Auflageschienenpaar und 1 Tragrost GN 1/1 aus CNS 18/10 als Zubehör. Sockelbaufähig. Tischplatte abnehmbar. (Beachten Sie bei Zentralkühlung: Lieferung erfolgt mit Tauwasserablauf, ohne E-Ventil.)

Steckerfertig
plug-in

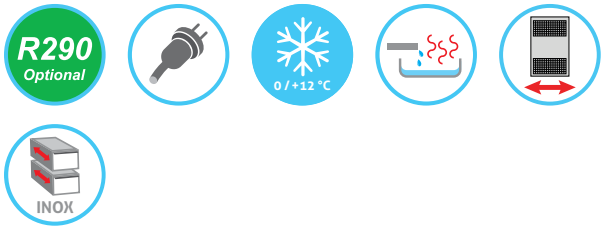

Countertop (50 mm) made of stainless steel 304, sound absorbing lined and reinforced by profils. Upstand 50 mm at the rear. Cooling body CFC-free foamed under high pressure from one piece, inside and outside made of stainless steel. Plug-in forced-air cooling with specially coated ceiling type evaporator, automatic defrosting, evaporation of defrost water and electronic control with digital display. Cooling machine for service purposes movably mounted. Machine compartment cover for easy condenser cleaning removable without tools. Each hinged door and drawer front CFC-free foamed under high pressure from one piece, with integral handle strip and easily replaceable magnetic gasket. Drawers with telescopic runners made of stainless steel. Feet 150 mm high and high adjustable +/- 20 mm. Each hinged door 1 tip-proof high adjustable pair of u-trayslides and 1 grid s. s. 304 GN 1/1 as equipment. Base mounting possible. Countertop removable. (Note the following at central cooling: Delivery with defrost water drain and without e-valve.)

Abm. (LxTxH) / Dim. (LxDxH)	**1250 x 700 x 850 mm**
Anschluss / Electrics	**380 W / 230 V / 50 Hz**
Kältemittel / Refrigerant	**R134A**
Kälteleistung / Refrig. capacity	**330 W -10 °C VT / +40 °C UT** / AT
Temp. / Temp.	**0 / +12 °C**
Energieverbrauch / Energy consumption	**2,7 kWh/24h**

Zusatzausstattungen können den EEI verändern ☞
Additional furnishings ☞ can change the EEI

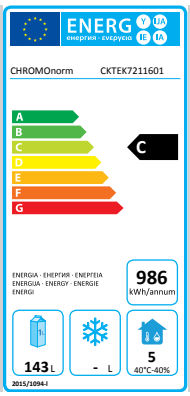

	Art. Nr. / Art. No.	Preis / Price €
Mit Tischplatte hinten aufgekantet / With countertop with upstand at the rear	**CKTEK7211601**	**2.208,-**
Mit Tischplatte allseits ab / With countertop without upstand at the rear	**CKTEK7211602**	**2.268,-**
Ohne Tischplatte (H 800 mm) / Without countertop (H 800 mm)	**CKTEK7211600**	**2.066,-**

Preisliche und technische Änderungen vorbehalten / Prices and technical modifications are subject to change.

CHROMOnorm®

Zentralkühlung
central cooling

Abm. (LxTxH) / Dim. (LxDxH)	**1150 x 700 x 850 mm**
Anschluss / Electrics	**80 W / 230 V / 50 Hz**
Kältemittel / Refrigerant	**R134A**
Kälteleistung / Refrig. capacity	**330 W -10 °C VT / +40 °C UT** / AT
Temp. / Temp.	**0 / +12 °C**

	Art. Nr. / Art. No.	Preis / Price €
Mit Tischplatte hinten aufgekantet / With countertop with upstand at the rear	CKTZK7211601	2.050,-
Mit Tischplatte allseits ab / With countertop without upstand at the rear	CKTZK7211602	2.110,-
Ohne Tischplatte (H 800 mm) / Without countertop (H 800 mm)	CKTZK7211600	1.907,-

Mögliche Mehrpreise / Possible extra cost **Verfügbar für Steckerfertig und Zentralkühlung** / Available for plug-in and central cooling	Art. Nr. / Art. No.	Preis / Price €
Schubladen 2 x 1/2, Nutzhöhe je 208 mm, nur links möglich / Drawers 2 x 1/2, usable height each 208 mm, left/central only possible	700070	444,-
Schubladen 3 x 1/3, Nutzhöhe je 108 mm, nur links möglich / Drawers 3 x 1/3, usable height each 108 mm, left/central only possible	700071	641,-
Schubladen 2 x 1/2, Nutzhöhe 160 / 208 mm, nur rechts möglich / Drawers 2 x 1/2, usable height 160 / 208 mm, right only possible	700338	444,-
Zentralkühlung Installationsfach links anstatt rechts / Central cooling installation compartment	700605	271,-
Steckerfertig Maschinenfach links anstatt rechts / Plug-in Machine compartment on the left instead of right	700606	271,-
Optional bei steckerfertig Kältemittel R290 / Optional for plug-in refirgerant R290	701975	125,-
Fahrbar bei steckerfertig mit 4 Lenkrollen Ø 125 mm, 2 feststellbar / Mobile for plug-in with 4 castors Ø 125 mm, 2 lockable	700061	380,-
Tragrost GN 1/1 CNS, 325 x 530 mm / Grid GN1/1 s. s., 325 x 530 mm	700054	42,-
U-Auflageschienenpaar, kippsicher / Pair of u-trayslides, tip-proof	700550	39,-

Kühltische GN 1/1, 2 Türen
Refrigerated counter GN 1/1, 2 doors

Steckerfertig
plug-in

SP = Sofort Programm

Tischplatte (50 mm) aus CNS 18/10, schalldämmend unterfüttert und mit umlaufendem Profil verstärkt. Mit Aufkantung 50 mm hinten. Kühlkorpus in einem Stück FCKW-frei hochdruckgeschäumt, innen und außen aus Edelstahl. Steckerfertige Umluftkühlung mit spezialbeschichtetem Deckenverdampfer, automatischer Abtauung, Tauwasserverdunstung und elektronischer Regelung mit Digitalanzeige. Kältemaschine für Servicezwecke beweglich montiert. Maschinenfachblende zur einfachen Kondensatorreinigung ohne Werkzeug demontierbar. Flügeltüren jeweils in einem Stück FCKW-frei hochdruckgeschäumt, mit integrierter Griffleiste und leicht auswechselbarer Magnet-Dichtung. Füße 150 mm hoch, höhenverstellbar +/- 20 mm. 2 kippsichere höhenverstellbare U-Auflageschienenpaare und 2 Tragroste GN 1/1 aus CNS 18/10 als Zubehör. Sockelbaufähig. Tischplatte abnehmbar.

Countertop (50 mm) made of stainless steel 304, sound absorbing lined and reinforced by profils. Upstand 50 mm at the rear. Cooling body CFC-free foamed under high pressure from one piece, inside and outside made of stainless steel. Plug-in forced-air cooling with specially coated ceiling type evaporator, automatic defrosting, evaporation of defrost water and electronic control with digital display. Cooling machine for service purposes movably mounted. Machine compartment cover for easy condenser cleaning removable without tools. Each hinged door CFC-free foamed under high pressure from one piece, with integral handle strip and easily replaceable magnetic gasket. Feet 150 mm high and high adjustable +/- 20 mm. 2 tip-proof high adjustable pairs of u-trayslides and 2 grids s. s. 304 GN 1/1 as equipment. Base mounting possible. Countertop removable.

Abm. (LxTxH) / Dim. (LxDxH)	**1250 x 700 x 850 mm**
Anschluss / Electrics	**380 W / 230 V / 50 Hz**
Kältemittel / Refrigerant	**R134A**
Kälteleistung / Refrig. capacity	**330 W -10 °C VT / +40 °C UT** / AT
Temp. / Temp.	**0 / +12 °C**
Energieverbrauch / Energy consumption	**2,7 kWh/24h**

Zusatzausstattungen können den EEI verändern ☞
Additional furnishings ☞ can change the EEI

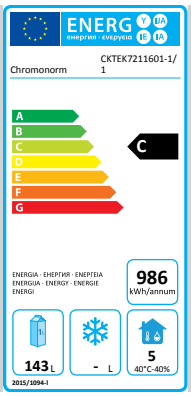

	Art. Nr. / Art. No.	Preis / Price €
Mit Tischplatte hinten aufgekantet / With countertop with upstand at the rear	**CKTEK7211601-1/1** SP	**2.142,-**

Mögliche Mehrpreise / Possible extra cost	Art. Nr. / Art. No.	Preis / Price €
Tragrost GN 1/1 CNS, 325 x 530 mm / Grid GN1/1 s.s., 325 x 530 mm	700054	42,-
U-Auflageschienenpaar, kippsicher / Pair of u-trayslides, tip-proof	700550	39,-
Selbstmontagesatz mit 4 Lenkrollen Ø 125 mm, 2 feststellbar / Self-installation kit with 4 castors Ø 125 mm, 2 lockable	700222	200,-

Preisliche und technische Änderungen vorbehalten / Prices and technical modifications are subject to change.

Kühltische GN 1/1, 2 Schubladen / 1 Tür
Refrigerated counter GN 1/1, 2 drawers / 1 door

CHROMOnorm®

Steckerfertig
plug-in

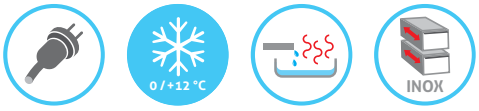

SP = Sofort Programm

Tischplatte (50 mm) aus CNS 18/10, schalldämmend unterfüttert und mit umlaufendem Profil verstärkt. Mit Aufkantung 50 mm hinten. Kühlkorpus in einem Stück FCKW-frei hochdruckgeschäumt, innen und außen aus Edelstahl. Steckerfertige Umluftkühlung mit spezialbeschichtetem Deckenverdampfer, automatischer Abtauung, Tauwasserverdunstung und elektronischer Regelung mit Digitalanzeige. Kältemaschine für Servicezwecke beweglich montiert. Maschinenfachblende zur einfachen Kondensatorreinigung ohne Werkzeug demontierbar. Flügeltür und Schubladenschilder jeweils in einem Stück FCKW-frei hochdruckgeschäumt, mit integrierter Griffleiste und leicht auswechselbarer Magnet-Dichtung. Schubladen mit Teleskopauszüge aus Edelstahl, Nutzhöhe je 208 mm. Füße 150 mm hoch, höhenverstellbar +/- 20 mm. 1 kippsicheres höhenverstellbares U-Auflageschienenpaar und 1 Tragrost GN 1/1 aus CNS 18/10 als Zubehör. Sockelbaufähig. Tischplatte abnehmbar.

Countertop (50 mm) made of stainless steel 304, sound absorbing lined and reinforced by profils. Upstand 50 mm at the rear. Cooling body CFC-free foamed under high pressure from one piece, inside and outside made of stainless steel. Plug-in forced-air cooling with specially coated ceiling type evaporator, automatic defrosting, evaporation of defrost water and electronic control with digital display. Cooling machine for service purposes movably mounted. Machine compartment cover for easy condenser cleaning removable without tools. Each hinged door and drawer front CFC-free foamed under high pressure from one piece, with integral handle strip and easily replaceable magnetic gasket. Drawer with telescopic runners made of stainless steel, usable height each 208 mm. Feet 150 mm high and high adjustable +/- 20 mm. 1 tip-proof high adjustable pair of u-trayslides and 1 grid s. s. 304 GN 1/1 as equipment. Base mounting possible. Countertop removable.

Abm. (LxTxH) / Dim. (LxDxH)	**1250 x 700 x 850 mm**
Anschluss / Electrics	**380 W / 230 V / 50 Hz**
Kältemittel / Refrigerant	**R134A**
Kälteleistung / Refrig. capacity	**330 W -10 °C VT / +40 °C UT** / AT
Temp. / Temp.	**0 / +12 °C**
Energieverbrauch / Energy consumption	**2,7 kWh/24h**

Zusatzausstattungen können den EEI verändern ☞
Additional furnishings ☞ can change the EEI

	Art. Nr. / Art. No.	Preis / Price €
Mit Tischplatte hinten aufgekantet / With countertop with upstand at the rear	**CKTEK7211601-2/1** SP	**2.572,-**

Mögliche Mehrpreise / Possible extra cost	Art. Nr. / Art. No.	Preis / Price €
Tragrost GN 1/1 CNS, 325 x 530 mm / Grid GN1/1 s.s., 325 x 530 mm	**700054**	**42,-**
U-Auflageschienenpaar, kippsicher / Pair of u-trayslides, tip-proof	**700550**	**39,-**
Selbstmontagesatz mit 4 Lenkrollen Ø 125 mm, 2 feststellbar / Self-installation kit with 4 castors Ø 125 mm, 2 lockable	**700222**	**200,-**

Kühltische GN 1/1, 1 Tür / 2 Schubladen
Refrigerated counter GN 1/1, 1 door / 2 drawers

Steckerfertig
plug-in

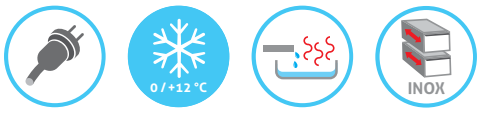

SP = Sofort Programm

Tischplatte (50 mm) aus CNS 18/10, schalldämmend unterfüttert und mit umlaufendem Profil verstärkt. Mit Aufkantung 50 mm hinten. Kühlkorpus in einem Stück FCKW-frei hochdruckgeschäumt, innen und außen aus Edelstahl. Steckerfertige Umluftkühlung mit spezialbeschichtetem Deckenverdampfer, automatischer Abtauung, Tauwasserverdunstung und elektronischer Regelung mit Digitalanzeige. Kältemaschine für Servicezwecke beweglich montiert. Maschinenfachblende zur einfachen Kondensatorreinigung ohne Werkzeug demontierbar. Flügeltür und Schubladenschilder jeweils in einem Stück FCKW-frei hochdruckgeschäumt, mit integrierter Griffleiste und leicht auswechselbarer Magnet-Dichtung. Schubladen mit Teleskopauszüge aus Edelstahl, Nutzhöhe 160 / 208 mm. Füße 150 mm hoch, höhenverstellbar +/- 20 mm. 1 kippsicheres höhenverstellbares U-Auflageschienenpaar und 1 Tragrost GN 1/1 aus CNS 18/10 als Zubehör. Sockelbaufähig. Tischplatte abnehmbar.

Countertop (50 mm) made of stainless steel 304, sound absorbing lined and reinforced by profils. Upstand 50 mm at the rear. Cooling body CFC-free foamed under high pressure from one piece, inside and outside made of stainless steel. Plug-in forced-air cooling with specially coated ceiling type evaporator, automatic defrosting, evaporation of defrost water and electronic control with digital display. Cooling machine for service purposes movably mounted. Machine compartment cover for easy condenser cleaning removable without tools. Each hinged door and drawer front CFC-free foamed under high pressure from one piece, with integral handle strip and easily replaceable magnetic gasket. Drawer with telescopic runners made of stainless steel, usable height 160 / 208 mm. Feet 150 mm high and high adjustable +/- 20 mm. 1 tip-proof high adjustable pair of u-trayslides and 1 grid s. s. 304 GN 1/1 as equipment. Base mounting possible. Countertop removable.

Abm. (LxTxH) / Dim. (LxDxH)	**1250 x 700 x 850 mm**
Anschluss / Electrics	**380 W / 230 V / 50 Hz**
Kältemittel / Refrigerant	**R134A**
Kälteleistung / Refrig. capacity	**330 W -10 °C VT / +40 °C UT** / AT
Temp. / Temp.	**0 / +12 °C**
Energieverbrauch / Energy consumption	**2,7 kWh/24h**

Zusatzausstattungen können den EEI verändern ☞
Additional furnishings ☞ can change the EEI

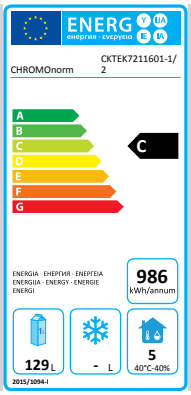

	Art. Nr. / Art. No.	Preis / Price €
Mit Tischplatte hinten aufgekantet / With countertop with upstand at the rear	**CKTEK7211601-1/2** SP	**2.572,-**

Mögliche Mehrpreise / Possible extra cost	Art. Nr. / Art. No.	Preis / Price €
Tragrost GN 1/1 CNS, 325 x 530 mm / Grid GN1/1 s.s., 325 x 530 mm	700054	42,-
U-Auflageschienenpaar, kippsicher / Pair of u-trayslides, tip-proof	700550	39,-
Selbstmontagesatz mit 4 Lenkrollen Ø 125 mm, 2 feststellbar / Self-installation kit with 4 castors Ø 125 mm, 2 lockable	700222	200,-

Preisliche und technische Änderungen vorbehalten / Prices and technical modifications are subject to change.

Kühltische GN 1/1, 4 Schubladen
Refrigerated counter GN 1/1, 4 drawers

CHROMOnorm®

Steckerfertig
plug-in

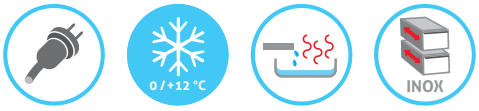

SP = Sofort Programm

Tischplatte (50 mm) aus CNS 18/10, schalldämmend unterfüttert und mit umlaufendem Profil verstärkt. Mit Aufkantung 50 mm hinten. Kühlkorpus in einem Stück FCKW-frei hochdruckgeschäumt, innen und außen aus Edelstahl. Steckerfertige Umluftkühlung mit spezialbeschichtetem Deckenverdampfer, automatischer Abtauung, Tauwasserverdunstung und elektronischer Regelung mit Digitalanzeige. Kältemaschine für Servicezwecke beweglich montiert. Maschinenfachblende zur einfachen Kondensatorreinigung ohne Werkzeug demontierbar. Schubladenschilder jeweils in einem Stück FCKW-frei hochdruckgeschäumt, mit integrierter Griffleiste und leicht auswechselbarer Magnet-Dichtung. Schubladen mit Teleskopauszüge aus Edelstahl, Nutzhöhe links je 208 mm - rechts 160 / 208 mm. Füße 150 mm hoch, höhenverstellbar +/- 20 mm. Sockelbaufähig. Tischplatte abnehmbar.

Countertop (50 mm) made of stainless steel 304, sound absorbing lined and reinforced by profils. Upstand 50 mm at the rear. Cooling body CFC-free foamed under high pressure from one piece, inside and outside made of stainless steel. Plug-in forced-air cooling with specially coated ceiling type evaporator, automatic defrosting, evaporation of defrost water and electronic control with digital display. Cooling machine for service purposes movably mounted. Machine compartment cover for easy condenser cleaning removable without tools. Each drawer front CFC-free foamed under high pressure from one piece, with integral handle strip and easily replaceable magnetic gasket. Drawer with telescopic runners made of stainless steel, usable height left each 208 mm and right 160 / 208 mm. Feet 150 mm high and high adjustable +/- 20 mm. Base mounting possible. Countertop removable.

Abm. (LxTxH) / Dim. (LxDxH)	**1250 x 700 x 850 mm**
Anschluss / Electrics	**380 W / 230 V / 50 Hz**
Kältemittel / Refrigerant	**R134A**
Kälteleistung / Refrig. capacity	**330 W -10 °C VT / +40 °C UT** / AT
Temp. / Temp.	**0 / +12 °C**
Energieverbrauch / Energy consumption	**2.7 kWh/24h**

Zusatzausstattungen können den EEI verändern ☞
Additional furnishings ☞ can change the EEI

	Art. Nr. / Art. No.	Preis / Price €
Mit Tischplatte hinten aufgekantet / With countertop with upstand at the rear	**CKTEK7211601-2/2** SP	**2.999,-**

Mögliche Mehrpreise / Possible extra cost	Art. Nr. / Art. No.	Preis / Price €
Selbstmontagesatz mit 4 Lenkrollen Ø 125 mm, 2 feststellbar / Self-installation kit with 4 castors Ø 125 mm, 2 lockable	**700222**	**200,-**

Kühltische GN 1/1, 3 Türen
Refrigerated counter GN 1/1, 3 doors

Tischplatte (50 mm) aus CNS 18/10, schalldämmend unterfüttert und mit umlaufendem Profil verstärkt. Mit Aufkantung 50 mm hinten. Kühlkorpus in einem Stück FCKW-frei hochdruckgeschäumt, innen und außen aus Edelstahl. Steckerfertige Umluftkühlung mit spezialbeschichtetem Deckenverdampfer, automatischer Abtauung, Tauwasserverdunstung und elektronischer Regelung mit Digitalanzeige. Kältemaschine für Servicezwecke beweglich montiert. Maschinenfachblende zur einfachen Kondensatorreinigung ohne Werkzeug demontierbar. Flügeltüren und Schubladenschilder jeweils in einem Stück FCKW-frei hochdruckgeschäumt, mit integrierter Griffleiste und leicht auswechselbarer Magnet-Dichtung. Schubladen mit Teleskopauszügen aus Edelstahl. Füße 150 mm hoch, höhenverstellbar +/- 20 mm. Je Tür 1 kippsicheres höhenverstellbares U-Auflageschienenpaar und 1 Tragrost GN 1/1 aus CNS 18/10 als Zubehör. Sockelbaufähig. Tischplatte abnehmbar. (Beachten Sie bei Zentralkühlung: Lieferung erfolgt mit Tauwasserablauf, ohne E-Ventil.)

Steckerfertig
plug-in

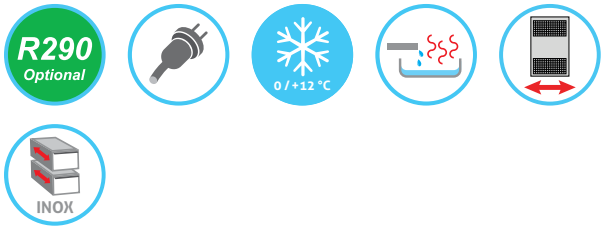

Countertop (50 mm) made of stainless steel 304, sound absorbing lined and reinforced by profils. Upstand 50 mm at the rear. Cooling body CFC-free foamed under high pressure from one piece, inside and outside made of stainless steel. Plug-in forced-air cooling with specially coated ceiling type evaporator, automatic defrosting, evaporation of defrost water and electronic control with digital display. Cooling machine for service purposes movably mounted. Machine compartment cover for easy condenser cleaning removable without tools. Each hinged door and drawer front CFC-free foamed under high pressure from one piece, with integral handle strip and easily replaceable magnetic gasket. Drawers with telescopic runners made of stainless steel. Feet 150 mm high and high adjustable +/- 20 mm. Each hinged door 1 tip-proof high adjustable pair of u-trayslides and 1 grid s. s. 304 GN 1/1 as equipment. Base mounting possible. Countertop removable. (Note the following at central cooling: Delivery with defrost water drain and without e-valve.)

Abm. (LxTxH) / Dim. (LxDxH)	**1725 x 700 x 850 mm**
Anschluss / Electrics	**400 W / 230 V / 50 Hz**
Kältemittel / Refrigerant	**R134A**
Kälteleistung / Refrig. capacity	**330 W -10 °C VT / +40 °C UT** / AT
Temp. / Temp.	**0 / +12 °C**
Energieverbrauch / Energy consumption	**3,2 kWh/24h**

Zusatzausstattungen können den EEI verändern ☞
Additional furnishings ☞ can change the EEI

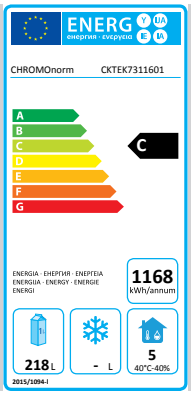

	Art. Nr. / Art. No.	Preis / Price €
Mit Tischplatte hinten aufgekantet / With countertop with upstand at the rear	**CKTEK7311601**	**2.856,-**
Mit Tischplatte allseits ab / With countertop without upstand at the rear	**CKTEK7311602**	**2.916,-**
Ohne Tischplatte (H 800 mm) / Without countertop (H 800 mm)	**CKTEK7311600**	**2.673,-**

Preisliche und technische Änderungen vorbehalten / Prices and technical modifications are subject to change.

CHROMOnorm®

Zentralkühlung
central cooling

Abm. (LxTxH) / Dim. (LxDxH)	1625 x 700 x 850 mm
Anschluss / Electrics	130 W / 230 V / 50 Hz
Kältemittel / Refrigerant	R134A
Kälteleistung / Refrig. capacity	330 W -10 °C VT / +40 °C UT / AT
Temp. / Temp.	0 / +12 °C

	Art. Nr. / Art. No.	Preis / Price €
Mit Tischplatte hinten aufgekantet / With countertop with upstand at the rear	CKTZK7311601	2.696,-
Mit Tischplatte allseits ab / With countertop without upstand at the rear	CKTZK7311602	2.756,-
Ohne Tischplatte (H 800 mm) / Without countertop (H 800 mm)	CKTZK7311600	2.513,-

Mögliche Mehrpreise / Possible extra cost **Verfügbar für Steckerfertig und Zentralkühlung** / Available for plug-in and central cooling	Art. Nr. / Art. No.	Preis / Price €
Schubladen 2 x 1/2, Nutzhöhe je 208 mm, nur links/mittig möglich / Drawers 2 x 1/2, usable height each 208 mm, left/central only possible	700070	444,-
Schubladen 3 x 1/3, Nutzhöhe je 108 mm, nur links/mittig möglich / Drawers 3 x 1/3, usable height each 108 mm, left/central only possible	700071	641,-
Schubladen 2 x 1/2, Nutzhöhe 160 / 208 mm, nur rechts möglich / Drawers 2 x 1/2, usable height 160 / 208 mm, right only possible	700338	444,-
Zentralkühlung Installationsfach links anstatt rechts / Central cooling installation compartment	700605	271,-
Steckerfertig Maschinenfach links anstatt rechts / Plug-in Machine compartment on the left instead of right	700606	271,-
Optional bei steckerfertig Kältemittel R290 / Optional for plug-in refirgerant R290	701975	125,-
Fahrbar bei steckerfertig mit 4 Lenkrollen Ø 125 mm, 2 feststellbar / Mobile for plug-in with 4 castors Ø 125 mm, 2 lockable	700061	380,-
Tragrost GN 1/1 CNS, 325 x 530 mm / Grid GN1/1 s. s., 325 x 530 mm	700054	42,-
U-Auflageschienenpaar, kippsicher / Pair of u-trayslides, tip-proof	700550	39,-

Kühltische GN 1/1, 3 Türen
Refrigerated counter GN 1/1, 3 doors

Steckerfertig
plug-in

SP = Sofort Programm

Tischplatte (50 mm) aus CNS 18/10, schalldämmend unterfüttert und mit umlaufendem Profil verstärkt. Mit Aufkantung 50 mm hinten. Kühlkorpus in einem Stück FCKW-frei hochdruckgeschäumt, innen und außen aus Edelstahl. Steckerfertige Umluftkühlung mit spezialbeschichtetem Deckenverdampfer, automatischer Abtauung, Tauwasserverdunstung und elektronischer Regelung mit Digitalanzeige. Kältemaschine für Servicezwecke beweglich montiert. Maschinenfachblende zur einfachen Kondensatorreinigung ohne Werkzeug demontierbar. Flügeltürenjeweils in einem Stück FCKW-frei hochdruckgeschäumt, mit integrierter Grifflei-ste und leicht auswechselbarer Magnet-Dichtung. Füße 150 mm hoch, höhenverstellbar +/- 20 mm. 3 kippsichere höhenverstellbare U-Auflageschienenpaare und 3 Tragroste GN 1/1 aus CNS 18/10 als Zubehör. Sockelbaufähig. Tischplatte abnehmbar.

Countertop (50 mm) made of stainless steel 304, sound absorbing lined and reinforced by profils. Upstand 50 mm at the rear. Cooling body CFC-free foamed under high pressure from one piece, inside and outside made of stainless steel. Plug-in forced-air cooling with specially coated ceiling type evaporator, automatic defrosting, evaporation of defrost water and electronic control with digital display. Cooling machine for service purposes movably mounted. Machine compartment cover for easy condenser cleaning removable without tools. Each hinged door CFC-free foamed under high pressure from one piece, with integral handle strip and easily replaceable magnetic gasket. Feet 150 mm high and high adjustable +/- 20 mm. 3 tip-proof high adjustable pairs of u-trayslides and 3 grids s. s. 304 GN 1/1 as equipment. Base mounting possible. Countertop removable.

Abm. (LxTxH) / Dim. (LxDxH)	**1725 x 700 x 850 mm**
Anschluss / Electrics	**400 W / 230 V / 50 Hz**
Kältemittel / Refrigerant	**R134A**
Kälteleistung / Refrig. capacity	**330 W -10 °C VT / +40 °C UT** / AT
Temp. / Temp.	**0 / +12 °C**
Energieverbrauch / Energy consumption	**3,2 kWh/24h**

Zusatzausstattungen können den EEI verändern ☞
Additional furnishings ☞ can change the EEI

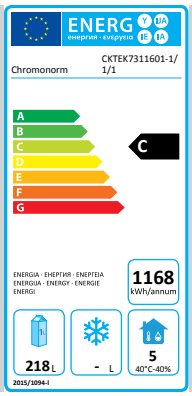

	Art. Nr. / Art. No.	Preis / Price €
Mit Tischplatte hinten aufgekantet / With countertop with upstand at the rear	**CKTEK7311601-1/1/1** SP	**2.770,-**

Mögliche Mehrpreise / Possible extra cost	Art. Nr. / Art. No.	Preis / Price €
Tragrost GN 1/1 CNS, 325 x 530 mm / Grid GN1/1 s.s., 325 x 530 mm	**700054**	**42,-**
U-Auflageschienenpaar, kippsicher / Pair of u-trayslides, tip-proof	**700550**	**39,-**
Selbstmontagesatz mit 4 Lenkrollen Ø 125 mm, 2 feststellbar / Self-installation kit with 4 castors Ø 125 mm, 2 lockable	**700222**	**200,-**

Preisliche und technische Änderungen vorbehalten / Prices and technical modifications are subject to change.

Kühltische GN 1/1, 2 Schubladen / 2 Türen
Refrigerated counter GN 1/1, 2 drawers / 2 doors

CHROMOnorm®

Steckerfertig
plug-in

SP = Sofort Programm

Tischplatte (50 mm) aus CNS 18/10, schalldämmend unterfüttert und mit umlaufendem Profil verstärkt. Mit Aufkantung 50 mm hinten. Kühlkorpus in einem Stück FCKW-frei hochdruckgeschäumt, innen und außen aus Edelstahl. Steckerfertige Umluftkühlung mit spezialbeschichtetem Deckenverdampfer, automatischer Abtauung, Tauwasserverdunstung und elektronischer Regelung mit Digitalanzeige. Kältemaschine für Servicezwecke beweglich montiert. Maschinenfachblende zur einfachen Kondensatorreinigung ohne Werkzeug demontierbar. Flügeltüren und Schubladenschilder jeweils in einem Stück FCKW-frei hochdruckgeschäumt, mit integrierter Griffleiste und leicht auswechselbarer Magnet-Dichtung. Schubladen mit Teleskopauszüge aus Edelstahl, Nutzhöhe je 208 mm. Füße 150 mm hoch, höhenverstellbar +/- 20 mm. 2 kippsichere höhenverstellbare U-Auflageschienenpaare und 2 Tragroste GN 1/1 aus CNS 18/10 als Zubehör. Sockelbaufähig. Tischplatte abnehmbar.

Countertop (50 mm) made of stainless steel 304, sound absorbing lined and reinforced by profils. Upstand 50 mm at the rear. Cooling body CFC-free foamed under high pressure from one piece, inside and outside made of stainless steel. Plug-in forced-air cooling with specially coated ceiling type evaporator, automatic defrosting, evaporation of defrost water and electronic control with digital display. Cooling machine for service purposes movably mounted. Machine compartment cover for easy condenser cleaning removable without tools. Each hinged door and drawer front CFC-free foamed under high pressure from one piece, with integral handle strip and easily replaceable magnetic gasket. Drawer with telescopic runners made of stainless steel, usable height each 208 mm. Feet 150 mm high and high adjustable +/- 20 mm. 2 tip-proof high adjustable pairs of u-trayslides and 2 grids s. s. 304 GN 1/1 as equipment. Base mounting possible. Countertop removable.

Abm. (LxTxH) / Dim. (LxDxH)	**1725 x 700 x 850 mm**
Anschluss / Electrics	**400 W / 230 V / 50 Hz**
Kältemittel / Refrigerant	**R134A**
Kälteleistung / Refrig. capacity	**330 W -10 °C VT / +40 °C UT** / AT
Temp. / Temp.	**0 / +12 °C**
Energieverbrauch / Energy consumption	**3,2 kWh/24h**

Zusatzausstattungen können den EEI verändern ☞
Additional furnishings ☞ can change the EEI

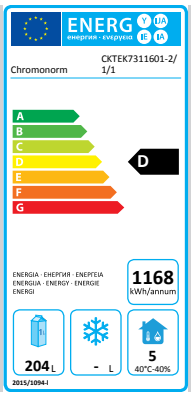

	Art. Nr. / Art. No.	Preis / Price €
Mit Tischplatte hinten aufgekantet / With countertop with upstand at the rear	**CKTEK7311601-2/1/1** SP	**3.199,-**

Mögliche Mehrpreise / Possible extra cost	Art. Nr. / Art. No.	Preis / Price €
Tragrost GN 1/1 CNS, 325 x 530 mm / Grid GN1/1 s.s. , 325 x 530 mm	700054	42,-
U-Auflageschienenpaar, kippsicher / Pair of u-trayslides, tip-proof	700550	39,-
Selbstmontagesatz mit 4 Lenkrollen Ø 125 mm, 2 feststellbar / Self-installation kit with 4 castors Ø 125 mm, 2 lockable	700222	200,-

Kühltische GN 1/1, 4 Schubladen / 1 Tür
Refrigerated counter GN 1/1, 4 drawers / 1 door

Steckerfertig
plug-in

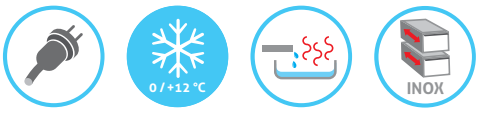

SP = Sofort Programm

Tischplatte (50 mm) aus CNS 18/10, schalldämmend unterfüttert und mit umlaufendem Profil verstärkt. Mit Aufkantung 50 mm hinten. Kühlkorpus in einem Stück FCKW-frei hochdruckgeschäumt, innen und außen aus Edelstahl. Steckerfertige Umluftkühlung mit spezialbeschichtetem Deckenverdampfer, automatischer Abtauung, Tauwasserverdunstung und elektronischer Regelung mit Digitalanzeige. Kältemaschine für Servicezwecke beweglich montiert. Maschinenfachblende zur einfachen Kondensatorreinigung ohne Werkzeug demontierbar. Flügeltüren und Schubladenschilder jeweils in einem Stück FCKW-frei hochdruckgeschäumt, mit integrierter Griffleiste und leicht auswechselbarer Magnet-Dichtung. Schubladen mit Teleskopauszüge aus Edelstahl, Nutzhöhe je 208 mm. Füße 150 mm hoch, höhenverstellbar +/- 20 mm. 1 kippsicheres höhenverstellbares U-Auflageschienenpaar und 1 Tragrost GN 1/1 aus CNS 18/10 als Zubehör. Sockelbaufähig. Tischplatte abnehmbar.

Countertop (50 mm) made of stainless steel 304, sound absorbing lined and reinforced by profils. Upstand 50 mm at the rear. Cooling body CFC-free foamed under high pressure from one piece, inside and outside made of stainless steel. Plug-in forced-air cooling with specially coated ceiling type evaporator, automatic defrosting, evaporation of defrost water and electronic control with digital display. Cooling machine for service purposes movably mounted. Machine compartment cover for easy condenser cleaning removable without tools. Each hinged door and drawer front CFC-free foamed under high pressure from one piece, with integral handle strip and easily replaceable magnetic gasket. Drawer with telescopic runners made of stainless steel, usable height each 208 mm. Feet 150 mm high and high adjustable +/- 20 mm. 1 tip-proof high adjustable pair of u-trayslides and 1 grid s. s. 304 GN 1/1 as equipment. Base mounting possible. Countertop removable.

Abm. (LxTxH) / Dim. (LxDxH)	**1725 x 700 x 850 mm**
Anschluss / Electrics	**400 W / 230 V / 50 Hz**
Kältemittel / Refrigerant	**R134A**
Kälteleistung / Refrig. capacity	**330 W -10 °C VT / +40 °C UT** / AT
Temp. / Temp.	**0 / +12 °C**
Energieverbrauch / Energy consumption	**3,2 kWh/24h**

Zusatzausstattungen können den EEI verändern ☞
Additional furnishings ☞ can change the EEI

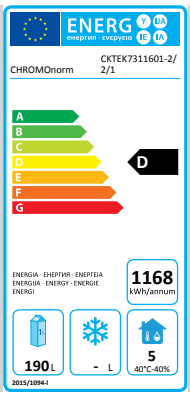

	Art. Nr. / Art. No.	Preis / Price €
Mit Tischplatte hinten aufgekantet / With countertop with upstand at the rear	**CKTEK7311601-2/2/1** SP	**3.632,-**

Mögliche Mehrpreise / Possible extra cost	Art. Nr. / Art. No.	Preis / Price €
Tragrost GN 1/1 CNS, 325 x 530 mm / Grid GN1/1 s.s., 325 x 530 mm	**700054**	**42,-**
U-Auflageschienenpaar, kippsicher / Pair of u-trayslides, tip-proof	**700550**	**39,-**
Selbstmontagesatz mit 4 Lenkrollen Ø 125 mm, 2 feststellbar / Self-installation kit with 4 castors Ø 125 mm, 2 lockable	**700222**	**200,-**

Preisliche und technische Änderungen vorbehalten / Prices and technical modifications are subject to change.

Kühltische GN 1/1, 6 Schubladen
Refrigerated counter GN 1/1, 6 drawers

CHROMOnorm®

Steckerfertig
plug-in

SP = Sofort Programm

Tischplatte (50 mm) aus CNS 18/10, schalldämmend unterfüttert und mit umlaufendem Profil verstärkt. Mit Aufkantung 50 mm hinten. Kühlkorpus in einem Stück FCKW-frei hochdruckgeschäumt, innen und außen aus Edelstahl. Steckerfertige Umluftkühlung mit spezialbeschichtetem Dekkenverdampfer, automatischer Abtauung, Tauwasserverdunstung und elektronischer Regelung mit Digitalanzeige. Kältemaschine für Servicezwecke beweglich montiert. Maschinenfachblende zur einfachen Kondensatorreinigung ohne Werkzeug demontierbar. Schubladenschilder jeweils in einem Stück FCKW-frei hochdruckgeschäumt, mit integrierter Griffleiste und leicht auswechselbarer Magnet-Dichtung. Schubladen mit Teleskopauszüge aus Edelstahl, Nutzhöhe links und mittig je 208 mm - rechts 160 / 208 mm. Füße 150 mm hoch, höhenverstellbar +/- 20 mm. Sockelbaufähig. Tischplatte abnehmbar.

Countertop (50 mm) made of stainless steel 304, sound absorbing lined and reinforced by profils. Upstand 50 mm at the rear. Cooling body CFC-free foamed under high pressure from one piece, inside and outside made of stainless steel. Plug-in forced-air cooling with specially coated ceiling type evaporator, automatic defrosting, evaporation of defrost water and electronic control with digital display. Cooling machine for service purposes movably mounted. Machine compartment cover for easy condenser cleaning removable without tools. Each drawer front CFC-free foamed under high pressure from one piece, with integral handle strip and easily replaceable magnetic gasket. Drawer with telescopic runners made of stainless steel, usable height left and middle each 208 mm - right 160 / 208 mm. Feet 150 mm high and high adjustable +/- 20 mm. Base mounting possible. Countertop removable.

Abm. (LxTxH) / Dim. (LxDxH)	**1725 x 700 x 850 mm**
Anschluss / Electrics	**400 W / 230 V / 50 Hz**
Kältemittel / Refrigerant	**R134A**
Kälteleistung / Refrig. capacity	**330 W -10 °C VT / +40 °C UT** / AT
Temp. / Temp.	**0 / +12 °C**
Energieverbrauch / Energy consumption	**3,2 kWh/24h**

Zusatzausstattungen können den EEI verändern ☞
Additional furnishings ☞ can change the EEI

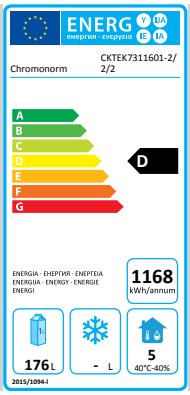

	Art. Nr. / Art. No.	Preis / Price €
Mit Tischplatte hinten aufgekantet / With countertop with upstand at the rear	**CKTEK7311601-2/2/2** SP	**4.062,-**

Mögliche Mehrpreise / Possible extra cost	Art. Nr. / Art. No.	Preis / Price €
Selbstmontagesatz mit 4 Lenkrollen Ø 125 mm, 2 feststellbar / Self-installation kit with 4 castors Ø 125 mm, 2 lockable	**700222**	**200,-**

Kühltische GN 1/1, 4 Türen
Refrigerated counter GN 1/1, 4 doors

Steckerfertig
plug-in

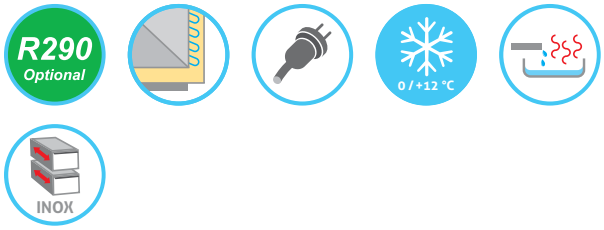

Tischplatte (50 mm) aus CNS 18/10, schalldämmend unterfüttert und mit umlaufendem Profil verstärkt. Mit Aufkantung 50 mm hinten. Kühlkorpus in einem Stück FCKW-frei hochdruckgeschäumt, innen und außen aus Edelstahl. Verdampferfreier Innenraum. Steckerfertige Umluftkühlung mit unverwüstlich komplett in der Rückwand eingeschäumtem Verdampfer, automatischer Abtauung, Tauwasserverdunstung und elektronischer Regelung mit Digitalanzeige. Kältemaschine für Servicezwecke beweglich montiert. Maschinenfachblende zur einfachen Kondensatorreinigung ohne Werkzeug demontierbar. Flügeltüren und Schubladenschilder jeweils in einem Stück FCKW-frei hochdruckgeschäumt, mit integrierter Griffleiste und leicht auswechselbarer Magnet-Dichtung. Schubladen mit Teleskopauszügen aus Edelstahl. Füße 150 mm hoch, höhenverstellbar +/- 20 mm. Je Tür 1 kippsicheres höhenverstellbares U-Auflageschienenpaar und 1 Tragrost GN 1/1 aus CNS 18/10 als Zubehör. Sockelbaufähig. Tischplatte abnehmbar. (Beachten Sie bei Zentralkühlung: Lieferung erfolgt mit Tauwasserablauf, ohne E-Ventil. Bauseitiges E-Ventil muss über einen äußeren Druckausgleich verfügen.)

Countertop (50 mm) made of stainless steel 304, sound absorbing lined and reinforced by profils. Upstand 50 mm at the rear.Cooling body CFC-free foamed under high pressure from one piece, inside and outside made of stainless steel. Evaporator-free interior. Plug-in forced-air cooling with indestructible completely in the rear wall foamed-in evaporator, automatic defrosting, evaporation of defrost water and electronic control with digital display. Cooling machine for service purposes movably mounted. Machine compartment cover for easy condenser cleaning removable without tools. Each hinged door and drawer front CFC-free foamed under high pressure from one piece, with integral handle strip and easily replaceable magnetic gasket. Drawers with telescopic runners made of stainless steel. Feet 150 mm high and high adjustable +/- 20 mm. Each hinged door 1 tip-proof high adjustable pair of u-trayslides and 1 grid s. s. 304 GN 1/1 as equipment. Countertop removable. (Note the following at central cooling: Delivery with defrost water drain and without e-valve. On-site e-valve must have an external pressure equalization.)

Abm. (LxTxH) / Dim. (LxDxH)	**2200 x 700 x 850 mm**
Anschluss / Electrics	**480 W / 230 V / 50 Hz**
Kältemittel / Refrigerant	**R134A**
Kälteleistung / Refrig. capacity	**380 W -15 °C VT / +40 °C UT** / AT
Temp. / Temp.	**0 / +12 °C**
Energieverbrauch / Energy consumption	**3,5 kWh/24h**

Zusatzausstattungen können den EEI verändern ☞
Additional furnishings ☞ can change the EEI

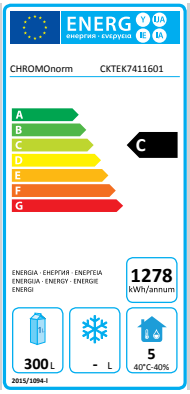

	Art. Nr. / Art. No.	Preis / Price €
Mit Tischplatte hinten aufgekantet / With countertop with upstand at the rear	**CKTEK7411601**	**3.980,-**
Mit Tischplatte allseits ab / With countertop without upstand at the rear	**CKTEK7411602**	**4.040,-**
Ohne Tischplatte (H 800 mm) / Without countertop (H 800 mm)	**CKTEK7411600**	**3.715,-**

Preisliche und technische Änderungen vorbehalten / Prices and technical modifications are subject to change.

CHROMOnorm®

Zentralkühlung
central cooling

Abm. (LxTxH) / Dim. (LxDxH)	**2100 x 700 x 850 mm**
Anschluss / Electrics	**180 W / 230 V / 50 Hz**
Kältemittel / Refrigerant	**R134A**
Kälteleistung / Refrig. capacity	**420 W -15 °C VT / +40 °C UT** / AT
Temp. / Temp.	**0 / +12 °C**

	Art. Nr. / Art. No.	Preis / Price €
Mit Tischplatte hinten aufgekantet / With countertop with upstand at the rear	CKTZK7411601	3.818,-
Mit Tischplatte allseits ab / With countertop without upstand at the rear	CKTZK7411602	3.878,-
Ohne Tischplatte (H 800 mm) / Without countertop (H 800 mm)	CKTZK7411600	3.553,-

Mögliche Mehrpreise / Possible extra cost **Verfügbar für Steckerfertig und Zentralkühlung** / Available for plug-in and central cooling	Art. Nr. / Art. No.	Preis / Price €
Flügeltür / Hinged door	700165	0,-
Schubladen 2 x 1/2, Nutzhöhe je 208 mm / Drawers 2 x 1/2, usable height each 208 mm	700070	444,-
Schubladen 3 x 1/3, Nutzhöhe je 108 mm / Drawers 3 x 1/3, usable height each 108 mm	700071	641,-
Optional bei steckerfertig Kältemittel R290 / Optional for plug-in refirgerant R290	701975	125,-
Fahrbar bei steckerfertig mit 4 Lenkrollen Ø 125 mm, 2 feststellbar / Mobile for plug-in with 4 castors Ø 125 mm, 2 lockable	700061	380,-
Tragrost GN 1/1 CNS, 325 x 530 mm / Grid GN1/1 s. s., 325 x 530 mm	700054	42,-
U-Auflageschienenpaar, kippsicher / Pair of u-trayslides, tip-proof	700550	39,-

Tiefkühltische GN 1/1, 2 Türen
Freezer counter GN 1/1, 2 doors

Steckerfertig
plug-in

Tischplatte (50 mm) aus CNS 18/10, schalldämmend unterfüttert und mit umlaufendem Profil verstärkt. Mit Aufkantung 50 mm hinten. Kühlkorpus in einem Stück FCKW-frei hochdruckgeschäumt, innen und außen aus Edelstahl. Steckerfertige Umluftkühlung mit spezialbeschichtetem Mittelverdampfer, automatischer Abtauung, Tauwasserverdunstung und elektronischer Regelung mit Digitalanzeige. Kältemaschine für Sevicezwecke beweglich montiert. Maschinenfachblende zur einfachen Kondensatorreinigung ohne Werkzeug demontierbar. Flügeltüren und Schubladenschilder jeweils in einem Stück FCKW-frei hochdruckgeschäumt, mit integrierter Griffleiste und leicht auswechselbarer Magnet-Dichtung. Schubladen mit Teleskopauszügen aus Edelstahl. Füße 150 mm hoch, höhenverstellbar +/- 20 mm. Je Tür 1 kippsicheres höhenverstellbares U-Auflageschienenpaar und 1 Tragrost GN 1/1 aus CNS 18/10 als Zubehör. Sockelbaufähig. Tischplatte abnehmbar. (Beachten Sie bei Zentralkühlung: Lieferung erfolgt mit Tauwasserablauf, ohne E-Ventil.)

Countertop (50 mm) made of stainless steel 304, sound absorbing lined and reinforced by profils. Upstand 50 mm at the rear. Cooling body CFC-free foamed under high pressure from one piece, inside and outside made of stainless steel. Plug-in forced-air cooling with specially coated middle type evaporator, automatic defrosting, evaporation of defrost water and electronic control with digital display. Cooling machine for service purposes movably mounted. Machine compartment cover for easy condenser cleaning removable without tools. Each hinged door and drawer front CFC-free foamed under high pressure from one piece, with integral handle strip and easily replaceable magnetic gasket. Drawers with telescopic runners made of stainless steel. Feet 150 mm high and high adjustable +/- 20 mm. Each hinged door 1 tip-proof high adjustable pair of u-trayslides and 1 grid s. s. 304 GN 1/1 as equipment. Base mounting possible. Countertop removable. (Note the following at central cooling: Delivery with defrost water drain and without e-valve.)

Abm. (LxTxH) / Dim. (LxDxH)	**1250 x 700 x 850 mm**
Anschluss / Electrics	**680 W / 230 V / 50 Hz**
Kältemittel / Refrigerant	**R290**
Kälteleistung / Refrig. capacity	**250 W -30 °C VT / +40 °C UT** / AT
Temp. / Temp.	**-18 / -20 °C**
Energieverbrauch / Energy consumption	**6,55 kWh/24h**

Zusatzausstattungen können den EEI verändern ☞
Additional furnishings ☞ can change the EEI

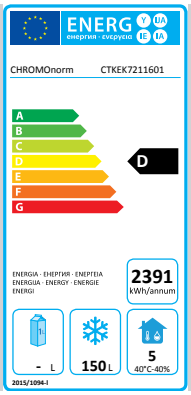

	Art. Nr. / Art. No.	Preis / Price €
Mit Tischplatte hinten aufgekantet / With countertop with upstand at the rear	**CTKEK7211601** SP	**3.949,-**
Mit Tischplatte allseits ab / With countertop without upstand at the rear	**CTKEK7211602**	**4.010,-**
Ohne Tischplatte (H 800 mm) / Without countertop (H 800 mm)	**CTKEK7211600**	**3.808,-**

Preisliche und technische Änderungen vorbehalten / Prices and technical modifications are subject to change.

CHROMOnorm®

Zentralkühlung
central cooling

Abm. (LxTxH) / Dim. (LxDxH)	**1150 x 700 x 850 mm**
Anschluss / Electrics	**210 W / 230 V / 50 Hz**
Kältemittel / Refrigerant	**R290**
Kälteleistung / Refrig. capacity	**290 W -30 °C VT / +40 °C UT** / AT
Temp. / Temp.	**-18 / -20 °C**

	Art. Nr. / Art. No.	Preis / Price €
Mit Tischplatte hinten aufgekantet / With countertop with upstand at the rear	CTKZK7211601	3.599,-
Mit Tischplatte allseits ab / With countertop without upstand at the rear	CTKZK7211602	3.660,-
Ohne Tischplatte (H 800 mm) / Without countertop (H 800 mm)	CTKZK7211600	3.458,-

Mögliche Mehrpreise / Possible extra cost **Verfügbar für Steckerfertig und Zentralkühlung** / Available for plug-in and central cooling	Art. Nr. / Art. No.	Preis / Price €
Flügeltür / Hinged door	700165	0,-
Schubladen 2 x 1/2, Nutzhöhe je 208 mm / Drawers 2 x 1/2, usable height each 208 mm	700070	444,-
Fahrbar bei steckerfertig mit 4 Lenkrollen Ø 125 mm, 2 feststellbar / Mobile for plug-in with 4 castors Ø 125 mm, 2 lockable	700061	380,-
Tragrost GN 1/1 CNS, 325 x 530 mm / Grid GN1/1 s. s., 325 x 530 mm	700054	42,-
U-Auflageschienenpaar, kippsicher / Pair of u-trayslides, tip-proof	700550	39,-

Tiefkühltische GN 1/1, 3 Türen
Freezer counter GN 1/1, 3 doors

Steckerfertig
plug-in

Tischplatte (50 mm) aus CNS 18/10, schalldämmend unterfüttert und mit umlaufendem Profil verstärkt. Mit Aufkantung 50 mm hinten. Kühlkorpus in einem Stück FCKW-frei hochdruckgeschäumt, innen und außen aus Edelstahl. Steckerfertige Umluftkühlung mit spezialbeschichteten Mittelverdampfern, automatischer Abtauung, Tauwasserverdunstung und elektronischer Regelung mit Digitalanzeige. Kältemaschine für Sevicezwecke beweglich montiert. Maschinenfachblende zur einfachen Kondensatorreinigung ohne Werkzeug demontierbar. Flügeltüren und Schubladenschilder jeweils in einem Stück FCKW-frei hochdruckgeschäumt, mit integrierter Griffleiste und leicht auswechselbarer Magnet-Dichtung. Schubladen mit Teleskopauszügen aus Edelstahl. Füße 150 mm hoch, höhenverstellbar +/- 20 mm. Je Tür 1 kippsicheres höhenverstellbares U-Auflageschienenpaar und 1 Tragrost GN 1/1 aus CNS 18/10 als Zubehör. Sockelbaufähig. Tischplatte abnehmbar. (Beachten Sie bei Zentralkühlung: Lieferung erfolgt mit Tauwasserablauf, ohne E-Ventil.)

Countertop (50 mm) made of stainless steel 304, sound absorbing lined and reinforced by profils. Upstand 50 mm at the rear. Cooling body CFC-free foamed under high pressure from one piece, inside and outside made of stainless steel. Plug-in forced-air cooling with specially coated middle type evaporators, automatic defrosting, evaporation of defrost water and electronic control with digital display. Cooling machine for service purposes movably mounted. Machine compartment cover for easy condenser cleaning removable without tools. Each hinged door and drawer front CFC-free foamed under high pressure from one piece, with integral handle strip and easily replaceable magnetic gasket. Drawers with telescopic runners made of stainless steel. Feet 150 mm high and high adjustable +/- 20 mm. Each hinged door 1 tip-proof high adjustable pair of u-trayslides and 1 grid s. s. 304 GN 1/1 as equipment. Base mounting possible. Countertop removable. (Note the following at central cooling: Delivery with defrost water drain and without e-valve.)

Abm. (LxTxH) / Dim. (LxDxH)	**1725 x 700 x 850 mm**
Anschluss / Electrics	**750 W / 230 V / 50 Hz**
Kältemittel / Refrigerant	**R290**
Kälteleistung / Refrig. capacity	**460 W -30 °C VT / +40 °C UT** / AT
Temp. / Temp.	**-18 / -20 °C**
Energieverbrauch / Energy consumption	**7,40 kWh/24h**

Zusatzausstattungen können den EEI verändern ☞
Additional furnishings ☞ can change the EEI

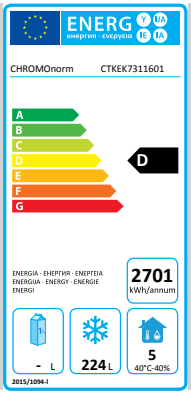

	Art. Nr. / Art. No.	Preis / Price €
Mit Tischplatte hinten aufgekantet / With countertop with upstand at the rear	**CTKEK7311601** SP	**4.660,-**
Mit Tischplatte allseits ab / With countertop without upstand at the rear	**CTKEK7311602**	**4.720,-**
Ohne Tischplatte (H 800 mm) / Without countertop (H 800 mm)	**CTKEK7311600**	**4.477,-**

Preisliche und technische Änderungen vorbehalten / Prices and technical modifications are subject to change.

CHROMOnorm®

Zentralkühlung
central cooling

Abm. (LxTxH) / Dim. (LxDxH)	1625 x 700 x 850 mm
Anschluss / Electrics	260 W / 230 V / 50 Hz
Kältemittel / Refrigerant	R290
Kälteleistung / Refrig. capacity	460 W -30 °C VT / +40 °C UT / AT
Temp. / Temp.	-18 / -20 °C

	Art. Nr. / Art. No.	Preis / Price €
Mit Tischplatte hinten aufgekantet / With countertop with upstand at the rear	CTKZK7311601	4.310,-
Mit Tischplatte allseits ab / With countertop without upstand at the rear	CTKZK7311602	4.370,-
Ohne Tischplatte (H 800 mm) / Without countertop (H 800 mm)	CTKZK7311600	4.127,-

Mögliche Mehrpreise / Possible extra cost **Verfügbar für Steckerfertig und Zentralkühlung** / Available for plug-in and central cooling	Art. Nr. / Art. No.	Preis / Price €
Flügeltür / Hinged door	700165	0,-
Schubladen 2 x 1/2, Nutzhöhe je 208 mm / Drawers 2 x 1/2, usable height each 208 mm	700070	444,-
Fahrbar bei steckerfertig mit 4 Lenkrollen Ø 125 mm, 2 feststellbar / Mobile for plug-in with 4 castors Ø 125 mm, 2 lockable	700061	380,-
Tragrost GN 1/1 CNS, 325 x 530 mm / Grid GN1/1 s. s., 325 x 530 mm	700054	42,-
U-Auflageschienenpaar, kippsicher / Pair of u-trayslides, tip-proof	700550	39,-

Bäckerei-Kühltisch EN4060, 2 Türen
Bakery refrigerated counter EN4060, 2 doors

Steckerfertig
plug-in

Tischplatte (50 mm) aus CNS 18/10, schalldämmend unterfüttert und mit umlaufendem Profil verstärkt. Mit Aufkantung 50 mm hinten. Kühlkorpus in einem Stück FCKW-frei hochdruckgeschäumt, innen und außen aus Edelstahl. Verdampferfreier Innenraum. Steckerfertige Umluftkühlung mit unverwüstlich komplett in der Rückwand eingeschäumtem Verdampfer, automatischer Abtauung, Tauwasserverdunstung und elektronischer Regelung mit Digitalanzeige. Kältemaschine für Servicezwecke beweglich montiert. Maschinenfachblende zur einfachen Kondensatorreinigung ohne Werkzeug demontierbar. Flügeltüren jeweils in einem Stück FCKW-frei hochdruckgeschäumt, mit integrierter Griffleiste und leicht auswechselbarer Magnet-Dichtung. Füße 150 mm hoch, höhenverstellbar +/- 20 mm. Je Tür 5 höhenverstellbare L-Auflageschienenpaare als Zubehör. Sockelbaufähig. Tischplatte abnehmbar. (Beachten Sie bei Zentralkühlung: Lieferung erfolgt mit Tauwasserablauf, ohne E-Ventil.)

Countertop (50 mm) made of stainless steel 304, sound absorbing lined and reinforced by profils. Upstand 50 mm at the rear. Cooling body CFC-free foamed under high pressure from one piece, inside and outside made of stainless steel. Evaporator-free interior. Plug-in forced-air cooling with indestructible completely in the rear wall foamed-in evaporator, automatic defrosting, evaporation of defrost water and electronic control with digital display. Cooling machine for service purposes movably mounted. Machine compartment cover for easy condenser cleaning removable without tools. Each hinged door CFCfree foamed under high pressure from one piece, with integral handle strip and easily replaceable magnetic gasket. Feet 150 mm high and high adjustable +/- 20 mm. Each hinged door 5 high adjustable pairs of L-trayslides as equipment. Base mounting possible. Countertop removable. (Note the following at central cooling: Delivery with defrost water drain and without e-valve.)

Abm. (LxTxH) / Dim. (LxDxH)	**1400 x 800 x 850 mm**
Anschluss / Electrics	**440 W / 230 V / 50 Hz**
Kältemittel / Refrigerant	**R134A**
Kälteleistung / Refrig. capacity	**380 W -15 °C VT / +40 °C UT** / AT
Temp. / Temp.	**0 / +12 °C**
Energieverbrauch / Energy consumption	**3,25 kWh/24h**

Zusatzausstattungen können den EEI verändern ☞
Additional furnishings ☞ can change the EEI

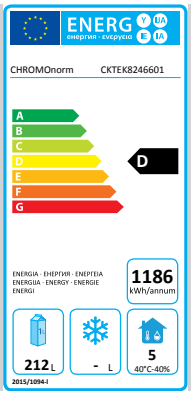

	Art. Nr. / Art. No.	Preis / Price €
Mit Tischplatte hinten aufgekantet / With countertop with upstand at the rear	**CKTEK8246601** SP	**3.499,-**
Mit Tischplatte allseits ab / With countertop without upstand at the rear	**CKTEK8246602**	**3.559,-**
Ohne Tischplatte (H 800 mm) / Without countertop (H 800 mm)	**CKTEK8246600**	**3.309,-**

Preisliche und technische Änderungen vorbehalten / Prices and technical modifications are subject to change.

CHROMOnorm®

Zentralkühlung
central cooling

Abm. (LxTxH) / Dim. (LxDxH)	1300 x 800 x 850 mm
Anschluss / Electrics	80 W / 230 V / 50 Hz
Kältemittel / Refrigerant	R134A
Kälteleistung / Refrig. capacity	310 W -15 °C VT / +40 °C UT / AT
Temp. / Temp.	0 / +12 °C

	Art. Nr. / Art. No.	Preis / Price €
Mit Tischplatte hinten aufgekantet / With countertop with upstand at the rear	CKTZK8246601	3.099,-
Mit Tischplatte allseits ab / With countertop without upstand at the rear	CKTZK8246602	3.159,-
Ohne Tischplatte (H 800 mm) / Without countertop (H 800 mm)	CKTZK8246600	2.909,-

Mögliche Mehrpreise / Possible extra cost **Verfügbar für Steckerfertig und Zentralkühlung** / Available for plug-in and central cooling	Art. Nr. / Art. No.	Preis / Price €
Optional bei steckerfertig Kältemittel R290 / Optional for plug-in refirgerant R290	701975	125,-
Fahrbar bei steckerfertig mit 4 Lenkrollen Ø 125 mm, 2 feststellbar / Mobile for plug-in with 4 castors Ø 125 mm, 2 lockable	700061	380,-
L-Auflageschienenpaar / Pair of L-trayslides	700126	26,-
Vorbereitung Sahnebläser / Preparation air whip	700110	870,-

Bäckerei-Kühltische EN4060, 3 Türen
Bakery refrigerated counter EN4060, 3 doors

Steckerfertig
plug-in

Tischplatte (50 mm) aus CNS 18/10, schalldämmend unterfüttert und mit umlaufendem Profil verstärkt. Mit Aufkantung 50 mm hinten. Kühlkorpus in einem Stück FCKW-frei hochdruckgeschäumt, innen und außen aus Edelstahl. Verdampferfreier Innenraum. Steckerfertige Umluftkühlung mit unverwüstlich komplett in der Rückwand eingeschäumtem Verdampfer, automatischer Abtauung, Tauwasserverdunstung und elektronischer Regelung mit Digitalanzeige. Kältemaschine für Servicezwecke beweglich montiert. Maschinenfachblende zur einfachen Kondensatorreinigung ohne Werkzeug demontierbar. Flügeltüren jeweils in einem Stück FCKW-frei hochdruckgeschäumt, mit integrierter Griffleiste und leicht auswechselbarer Magnet-Dichtung. Füße 150 mm hoch, höhenverstellbar +/- 20 mm. Je Tür 5 höhenverstellbare L-Auflageschienenpaare als Zubehör. Sockelbaufähig. Tischplatte abnehmbar. (Beachten Sie bei Zentralkühlung: Lieferung erfolgt mit Tauwasserablauf, ohne E-Ventil.)

Countertop (50 mm) made of stainless steel 304, sound absorbing lined and reinforced by profils. Upstand 50 mm at the rear. Cooling body CFC-free foamed under high pressure from one piece, inside and outside made of stainless steel. Evaporator-free interior. Plug-in forced-air cooling with indestructible completely in the rear wall foamed-in evaporator, automatic defrosting, evaporation of defrost water and electronic control with digital display. Cooling machine for service purposes movably mounted. Machine compartment cover for easy condenser cleaning removable without tools. Each hinged door CFCfree foamed under high pressure from one piece, with integral handle strip and easily replaceable magnetic gasket. Feet 150 mm high and high adjustable +/- 20 mm. Each hinged door 5 high adjustable pairs of L-trayslides as equipment. Base mounting possible. Countertop removable. (Note the following at central cooling: Delivery with defrost water drain and without e-valve.)

Abm. (LxTxH) / Dim. (LxDxH)	**1950 x 800 x 850 mm**
Anschluss / Electrics	**460 W / 230 V / 50 Hz**
Kältemittel / Refrigerant	**R134A**
Kälteleistung / Refrig. capacity	**380 W -15 °C VT / +40 °C UT** / AT
Temp. / Temp.	**0 / +12 °C**
Energieverbrauch / Energy consumption	**3,75 kWh/24h**

Zusatzausstattungen können den EEI verändern ☞
Additional furnishings ☞ can change the EEI

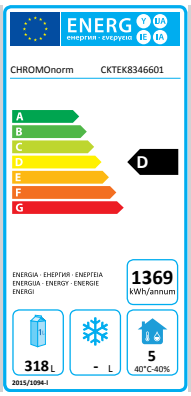

	Art. Nr. / Art. No.	Preis / Price €
Mit Tischplatte hinten aufgekantet / With countertop with upstand at the rear	**CKTEK8346601** SP	**4.495,-**
Mit Tischplatte allseits ab / With countertop without upstand at the rear	**CKTEK8346602**	**4.555,-**
Ohne Tischplatte (H 800 mm) / Without countertop (H 800 mm)	**CKTEK8346600**	**4.205,-**

Preisliche und technische Änderungen vorbehalten / Prices and technical modifications are subject to change.

CHROMOnorm®

Zentralkühlung
central cooling

Abm. (LxTxH) / Dim. (LxDxH)	1850 x 800 x 850 mm
Anschluss / Electrics	130 W / 230 V / 50 Hz
Kältemittel / Refrigerant	R134A
Kälteleistung / Refrig. capacity	430 W -15 °C VT / +40 °C UT / AT
Temp. / Temp.	0 / +12 °C

	Art. Nr. / Art. No.	Preis / Price €
Mit Tischplatte hinten aufgekantet / With countertop with upstand at the rear	CKTZK8346601	4.149,-
Mit Tischplatte allseits ab / With countertop without upstand at the rear	CKTZK8346602	4.209,-
Ohne Tischplatte (H 800 mm) / Without countertop (H 800 mm)	CKTZK8346600	3.859,-

Mögliche Mehrpreise / Possible extra cost **Verfügbar für Steckerfertig und Zentralkühlung** / Available for plug-in and central cooling	Art. Nr. / Art. No.	Preis / Price €
Optional bei steckerfertig Kältemittel R290 / Optional for plug-in refirgerant R290	701975	125,-
Fahrbar bei steckerfertig mit 4 Lenkrollen Ø 125 mm, 2 feststellbar / Mobile for plug-in with 4 castors Ø 125 mm, 2 lockable	700061	380,-
L-Auflageschienenpaar / Pair of L-trayslides	700126	26,-
Vorbereitung Sahnebläser / Preparation air whip	700110	870,-

Bäckerei-Tiefkühltisch EN4060, 2 Türen
Bakery freezer counter EN4060, 2 doors

Steckerfertig
plug-in

Tischplatte (50 mm) aus CNS 18/10, schalldämmend unterfüttert und mit umlaufendem Profil verstärkt. Mit Aufkantung 50 mm hinten.Kühlkorpus in einem Stück FCKW-frei hochdruckgeschäumt, innen und außen aus Edelstahl. Steckerfertige Umluftkühlung mit spezialbeschichtetem Mittelwandverdampfer, automatischer Abtauung, Tauwasserverdunstung und elektronischer Regelung mit Digitalanzeige. Kältemaschine für Servicezwecke beweglich montiert. Maschinenfachblende zur einfachen Kondensatorreinigung ohne Werkzeug demontierbar. Flügeltüren jeweils in einem Stück FCKW-frei hochdruckgeschäumt, mit integrierter Griffleiste und leicht auswechselbarer Magnet-Dichtung. Füße 150 mm hoch, höhenverstellbar +/- 20 mm. Je Tür 5 höhenverstellbare L-Auflageschienenpaare als Zubehör. Sockelbaufähig. Tischplatte abnehmbar. (Beachten Sie bei Zentralkühlung: Lieferung erfolgt mit Tauwasserablauf, ohne E-Ventil.)

Countertop (50 mm) made of stainless steel 304, sound absorbing lined and reinforced by profils. Upstand 50 mm at the rear. Cooling body CFC-free foamed under high pressure from one piece, inside and outside made of stainless steel. Plug-in forced-air cooling with specially coated middle type evaporator, automatic defrosting, evaporation of defrost water and electronic control with digital display. Cooling machine for service purposes movably mounted. Machine compartment cover for easy condenser cleaning removable without tools. Each hinged door CFCfree foamed under high pressure from one piece, with integral handle strip and easily replaceable magnetic gasket. Feet 150 mm high and high adjustable +/- 20 mm. Each hinged door 5 high adjustable pairs of L-trayslides as equipment. Base mounting possible. Countertop removable. (Note the following at central cooling: Delivery with defrost water drain and without e-valve.)

Abm. (LxTxH) / Dim. (LxDxH)	**1400 x 800 x 850 mm**
Anschluss / Electrics	**680 W / 230 V / 50 Hz**
Kältemittel / Refrigerant	**R290**
Kälteleistung / Refrig. capacity	**460 W -30 °C VT / +40 °C UT** / AT
Temp. / Temp.	**-18 / -20 °C**
Energieverbrauch / Energy consumption	**7,40 kWh/24h**

Zusatzausstattungen können den EEI verändern ☞
Additional furnishings ☞ can change the EEI

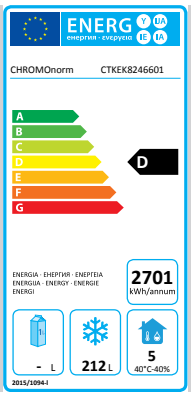

	Art. Nr. / Art. No.	Preis / Price €
Mit Tischplatte hinten aufgekantet / With countertop with upstand at the rear	**CTKEK8246601** SP	**3.699,-**
Mit Tischplatte allseits ab / With countertop without upstand at the rear	**CTKEK8246602**	**3.759,-**
Ohne Tischplatte (H 800 mm) / Without countertop (H 800 mm)	**CTKEK8246600**	**3.509,-**

Preisliche und technische Änderungen vorbehalten / Prices and technical modifications are subject to change.

CHROMOnorm®

Zentralkühlung
central cooling

Abm. (LxTxH) / Dim. (LxDxH)	1300 x 800 x 850 mm
Anschluss / Electrics	210 W / 230 V / 50 Hz
Kältemittel / Refrigerant	R290
Kälteleistung / Refrig. capacity	430 W -30 °C VT / +40 °C UT / AT
Temp. / Temp.	-18 / -20 °C

	Art. Nr. / Art. No.	Preis / Price €
Mit Tischplatte hinten aufgekantet / With countertop with upstand at the rear	CTKZK8246601	3.179,-
Mit Tischplatte allseits ab / With countertop without upstand at the rear	CTKZK8246602	3.239,-
Ohne Tischplatte (H 800 mm) / Without countertop (H 800 mm)	CTKZK8246600	2.989,-

Mögliche Mehrpreise / Possible extra cost **Verfügbar für Steckerfertig und Zentralkühlung** / Available for plug-in and central cooling	Art. Nr. / Art. No.	Preis / Price €
Fahrbar bei steckerfertig mit 4 Lenkrollen Ø 125 mm, 2 feststellbar / Mobile for plug-in with 4 castors Ø 125 mm, 2 lockable	700061	380,-
L-Auflageschienenpaar / Pair of L-trayslides	700126	26,-

Bäckerei-Tiefkühltische EN4060, 3 Türen
Bakery freezer counter EN4060, 3 doors

Steckerfertig
plug-in

Tischplatte (50 mm) aus CNS 18/10, schalldämmend unterfüttert und mit umlaufendem Profil verstärkt. Mit Aufkantung 50 mm hinten.Kühlkorpus in einem Stück FCKW-frei hochdruckgeschäumt, innen und außen aus Edelstahl. Steckerfertige Umluftkühlung mit spezialbeschichteten Mittelwandverdampfern, automatischer Abtauung, Tauwasserverdunstung und elektronischer Regelung mit Digitalanzeige. Kältemaschine für Servicezwecke beweglich montiert. Maschinenfachblende zur einfachen Kondensatorreinigung ohne Werkzeug demontierbar. Flügeltüren jeweils in einem Stück FCKW-frei hochdruckgeschäumt, mit integrierter Griffleiste und leicht auswechselbarer Magnet-Dichtung. Füße 150 mm hoch, höhenverstellbar +/- 20 mm. Je Tür 5 höhenverstellbare L-Auflageschienenpaare als Zubehör. Sockelbaufähig. Tischplatte abnehmbar. (Beachten Sie bei Zentralkühlung: Lieferung erfolgt mit Tauwasserablauf, ohne E-Ventil.)

Countertop (50 mm) made of stainless steel 304, sound absorbing lined and reinforced by profils. Upstand 50 mm at the rear. Cooling body CFC-free foamed under high pressure from one piece, inside and outside made of stainless steel. Plug-in forced-air cooling with specially coated middle type evaporators, automatic defrosting, evaporation of defrost water and electronic control with digital display. Cooling machine for service purposes movably mounted. Machine compartment cover for easy condenser cleaning removable without tools. Each hinged door CFCfree foamed under high pressure from one piece, with integral handle strip and easily replaceable magnetic gasket. Feet 150 mm high and high adjustable +/- 20 mm. Each hinged door 5 high adjustable pairs of L-trayslides as equipment. Base mounting possible. Countertop removable. (Note the following at central cooling: Delivery with defrost water drain and without e-valve.)

Abm. (LxTxH) / Dim. (LxDxH)	**1950 x 800 x 850 mm**
Anschluss / Electrics	**750 W / 230 V / 50 Hz**
Kältemittel / Refrigerant	**R290**
Kälteleistung / Refrig. capacity	**460 W -30 °C VT / +40 °C UT** / AT
Temp. / Temp.	**-18 / -20 °C**
Energieverbrauch / Energy consumption	**8,10 kWh/24h**

Zusatzausstattungen können den EEI verändern ☞
Additional furnishings ☞ can change the EEI

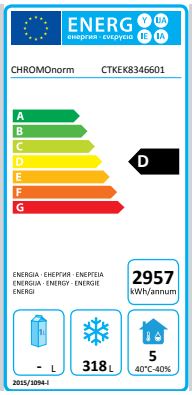

	Art. Nr. / Art. No.	Preis / Price €
Mit Tischplatte hinten aufgekantet / With countertop with upstand at the rear	**CTKEK8346601** SP	**4.819,-**
Mit Tischplatte allseits ab / With countertop without upstand at the rear	**CTKEK8346602**	**4.879,-**
Ohne Tischplatte (H 800 mm) / Without countertop (H 800 mm)	**CTKEK8346600**	**4.529,-**

Preisliche und technische Änderungen vorbehalten / Prices and technical modifications are subject to change.

CHROMOnorm®

Zentralkühlung
central cooling

Abm. (LxTxH) / Dim. (LxDxH)	1850 x 800 x 850 mm
Anschluss / Electrics	260 W / 230 V / 50 Hz
Kältemittel / Refrigerant	R290
Kälteleistung / Refrig. capacity	480 W -30 °C VT / +40 °C UT / AT
Temp. / Temp.	-18 / -20 °C

	Art. Nr. / Art. No.	Preis / Price €
Mit Tischplatte hinten aufgekantet / With countertop with upstand at the rear	CTKZK8346601	4.359,-
Mit Tischplatte allseits ab / With countertop without upstand at the rear	CTKZK8346602	4.419,-
Ohne Tischplatte (H 800 mm) / Without countertop (H 800 mm)	CTKZK8346600	4.069,-

Mögliche Mehrpreise / Possible extra cost **Verfügbar für Steckerfertig und Zentralkühlung** / Available for plug-in and central cooling	Art. Nr. / Art. No.	Preis / Price €
Fahrbar bei steckerfertig mit 4 Lenkrollen Ø 125 mm, 2 feststellbar / Mobile for plug-in with 4 castors Ø 125 mm, 2 lockable	700061	380,-
L-Auflageschienenpaar / Pair of L-trayslides	700126	26,-

Technische Informationen
Technical information

Kühl- / Tiefkühltische
Refrigerated / freezer counters

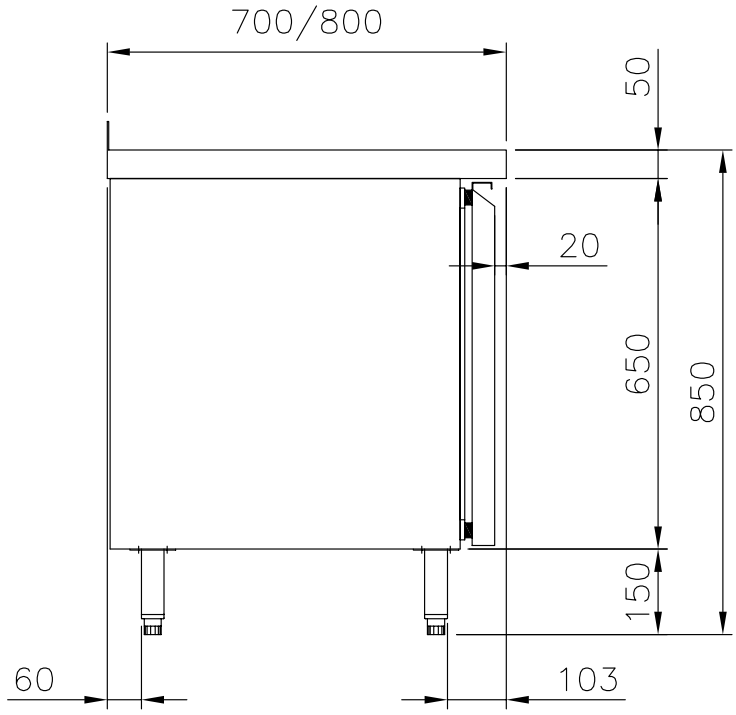

I **Steckerfertige Umluftkühlung 230 V, Kabellänge 2,0 m.**
Plug-in forced-air cooling 230 V, cable length 2.0 m.

Für Zentralkühlung
For central cooling

II **Saugleitung Ø 8,0 mm**
Suction line Ø 8.0 mm

III **Flüssigkeitsleitung Ø 6,0 mm**
Liquid line Ø 6.0 mm

IV **Tauwasserablauf**
Defrost water drain

Steckerfertig
Plug-in

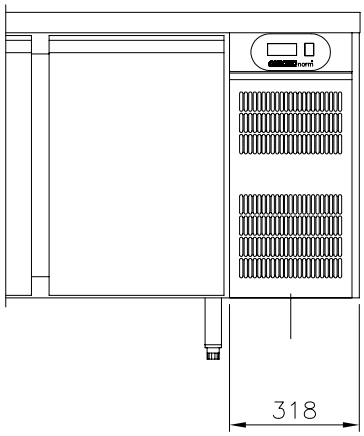

Zentralkühlung
For central cooling

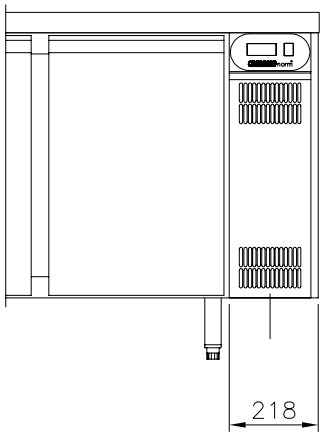

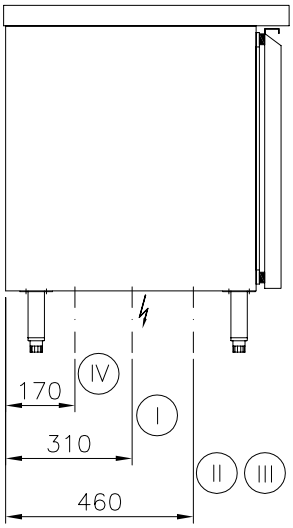

Preisliche und technische Änderungen vorbehalten / Prices and technical modifications are subject to change.

Preisliche und technische Änderungen vorbehalten / Prices and technical modifications are subject to change.

4

Schnellkühler / Schockfroster
Blast chillers / blast freezers

Schnellkühler / Schockfroster
Blast chillers / blast freezers

Die Innen- und Außenflächen der Korpusse sind mit einer beständigen und pflegeleichten PET Anti-Fingerprint-Schutzbeschichtung (Silver Ice) versehen.

The inner and outer surfaces of the bodies have a durable and an easy to clean PET anti-fingerprint protective coating (Silver Ice).

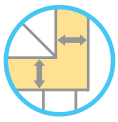

Die FCKW-frei hochdruckgeschäumten Korpusse und Türen garantieren eine Verwindungssteifheit, eine hervorragende Isolierung und somit einen geringeren Stromverbrauch.

The CFC-free foamed under high pressure bodies and doors guarantees a torsional rigidity, an excellent insulation and therefore lower power consumption.

Die geformte Bodenwanne, mit Ablauf und außenliegend eingeschobener Tauwasserauffangschale, ist absolut reinigungsfreundlich.

The formed floor pan with drain and external removable defrost water container are absolute easy to clean.

Das Auflagengestell ist sowohl für die Gastronomie (GN 1/1) als auch Bäckerei (EN4060) geeignet - zudem ist es für die Reinigung ohne Werkzeug einfach herausnehmbar.

The rail rack is suitable both for gastronomy (GN 1/1) and bakery (EN4060) - it can also be easily removed for cleaning without tools.

Die komfortabel und einfach gehaltene elektronische Steuerung bietet eine individuelle Temperatur- und Zeit-Programmierung.

The comfortable and simple electronic control offers an individual temperature- and time-programming.

Durch den serienmäßig integrierten Kerntemperatur-Fühler werden hervorragende Ergebnisse erzielt.

Thanks to the standard integrated core temperature probe, excellent results are achieved.

Schnellkühler / Schockfroster 5 x GN 1/1 / EN4060

Blast chiller / blast freezer 5 x GN 1/1 / EN4060

Isolierung FCKW-frei hochdruckgeschäumt. Korpus-Innen- und Außenflächen mit beständiger und pflegeleichter PET Anti-Fingerprint-Schutzbeschichtung (Silver Ice). Innenraum in Hygieneausführung mit geformter Bodenwanne mit Ablauf und außenliegender Tauwasseraufangschale. Vertikal angeordneter Verdampfer und Ventilator an der Rückwand. Elektronische Steuerung für individuelle Temperatur- und Zeit-Programmierung. Tür mit integriertem Griff und leicht auswechselbarer Magnet-Dichtung. Auflagengestell für GN 1/1 und/oder EN4060 geeignet, zur einfachen Reinigung ohne Werkzeug herausnehmbar - Auflagenabstand jeweils 50 mm. Füße höhenverstellbar. Kerntemperatur-Fühler als Zubehör.

Insultation CFC-free foamed under high pressure. The inner and outer surfaces of the body have a durable and an easy to clean PET anti-fingerprint protective coating (Silver Ice). Hygienic designed interior with formed floor pan with drain and with defrost water container. Vertically arranged evaporator and ventilator at the back. Electronic control for individual temperature- and time-programming. Door with integrated handle and easily replaceable magnetic gasket. With easy to clean removable rail rack, suitable for GN 1/1 and/or EN4060 - distance between the rails 50 mm. Feet height adjustable. Core temperature probe as equipment.

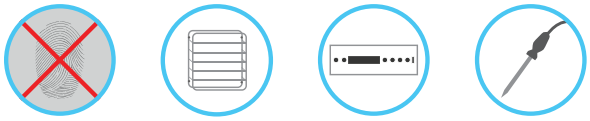

SP = Sofort-Programm

Abm. (LxTxH) / Dim. (LxDxH)	**760 x 700 x 830 mm**
Anschluss / Electrics	**450 W / 230 V**
Kältemittel / Refrigerant	**R452A**
Schnellkühlleistung pro Zyklus / Blast chilling capacity per cycle	**15 kg (+65 / +3 °C in 90 Min.)**
Schockfrostleistung pro Zyklus / Blast freezing capacity per cycle	**10 kg (+65 / -18 °C in 240 Min.)**
Kälteleistung / Refrig. capacity	**1357 W -10 °C VT** **541 W -30 °C VT**

	Art. Nr. / Art. No.	Preis / Price €
Steckerfertig / Plug-in	**CSKFMEQ0511-FA** SP	**3.199,-**

Preisliche und technische Änderungen vorbehalten / Prices and technical modifications are subject to change.

Schnellkühler / Schockfroster 10 x GN 1/1 / EN4060

Blast chiller / blast freezer 10 x GN 1/1 / EN4060

CHROMOnorm®

Isolierung FCKW-frei hochdruckgeschäumt. Korpus-Innen- und Außenflächen mit beständiger und pflegeleichter PET Anti-Fingerprint-Schutzbeschichtung (Silver Ice). Innenraum in Hygieneausführung mit geformter Bodenwanne mit Ablauf und außenliegender Tauwasserauffangschale. Vertikal angeordneter Verdampfer und Ventilator an der Rückwand. Elektronische Steuerung für individuelle Temperatur- und Zeit-Programmierung. Tür mit integriertem Griff und leicht auswechselbarer Magnet-Dichtung. Auflagengestell für GN 1/1 und/oder EN4060 geeignet, zur einfachen Reinigung ohne Werkzeug herausnehmbar - Auflagenabstand jeweils 50 mm. Füße höhenverstellbar. Kerntemperatur-Fühler als Zubehör.

Insultation CFC-free foamed under high pressure. The inner and outer surfaces of the body have a durable and an easy to clean PET anti-fingerprint protective coating (Silver Ice). Hygienic designed interior with formed floor pan with drain and with defrost water container. Vertically arranged evaporator and ventilator at the back. Electronic control for individual temperature- and time-programming. Door with integrated handle and easily replaceable magnetic gasket. With easy to clean removable rail rack, suitable for GN 1/1 and/or EN4060 - distance between the rails 50 mm. Feet height adjustable. Core temperature probe as equipment.

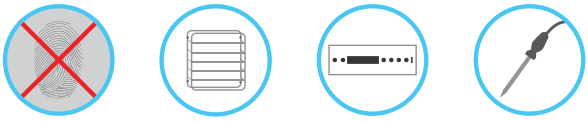

SP = Sofort-Programm

Abm. (LxTxH) / Dim. (LxDxH)	**790 x 800 x 1630 mm**
Anschluss / Electrics	**900 W / 230 V**
Kältemittel / Refrigerant	**R452A**
Schnellkühlleistung pro Zyklus / Blast chilling capacity per cycle	**32 kg (+65 / +3 °C in 90 Min.)**
Schockfrostleistung pro Zyklus / Blast freezing capacity per cycle	**22 kg (+65 / -18 °C in 240 Min.)**
Kälteleistung / Refrig. capacity	**3219 W -10 °C VT** **1160 W -30 °C VT**

	Art. Nr. / Art. No.	Preis / Price €
Steckerfertig / Plug-in	**CSKFMEQ1011-FA** SP	**5.269,-**

Technische Informationen
Technical information

Schnellkühler / Schockfroster 5 x GN 1/1 / EN4060
Blast chiller / blast freezer 5 x GN 1/1 / EN4060

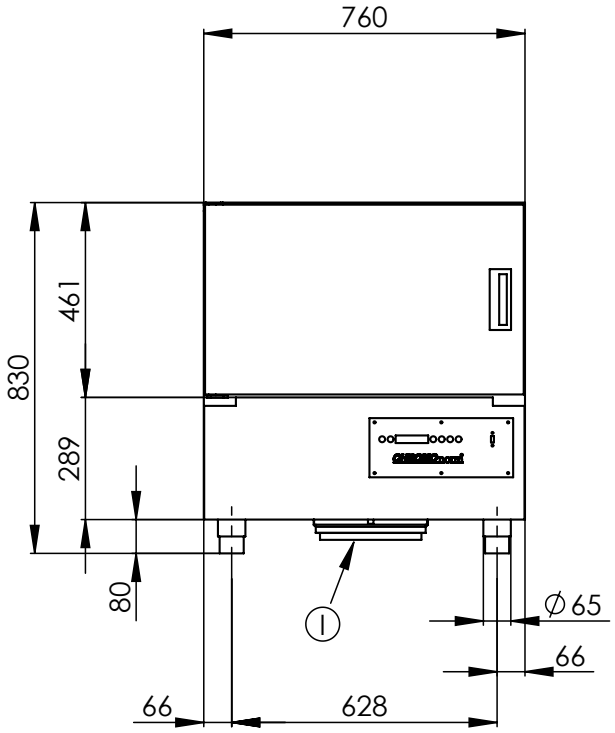

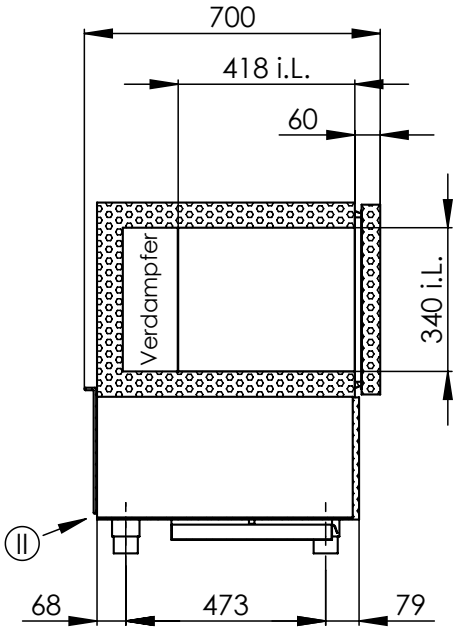

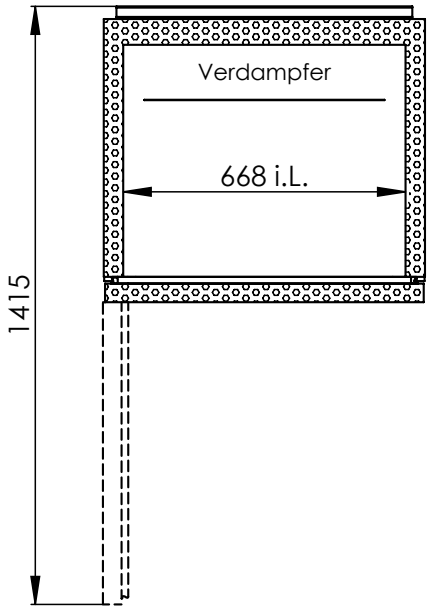

I **Tauwasserablauf mit Schale. Tauwasserschale muss bei bauseitigem Tauwasserablauf entfernt werden.**
Drain with defrost water container.
Defrost water container must be removed during on-site drainage.

II **Steckerfertig 230 V, Kabellänge 3,0 m.**
Plug-in 230 V, cable length 3.0 m.

Preisliche und technische Änderungen vorbehalten / Prices and technical modifications are subject to change.

Technische Informationen
Technical information

CHROMOnorm®

Schnellkühler / Schockfroster 10 x GN 1/1 / EN4060
Blast chiller / blast freezer 10 x GN 1/1 / EN4060

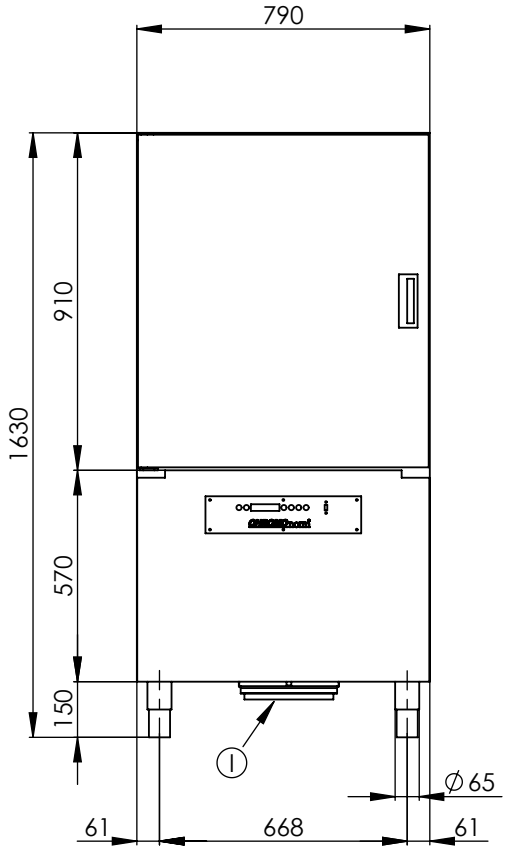

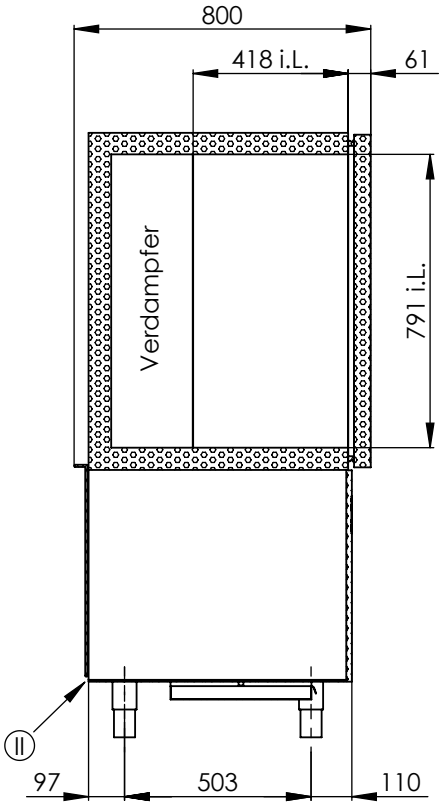

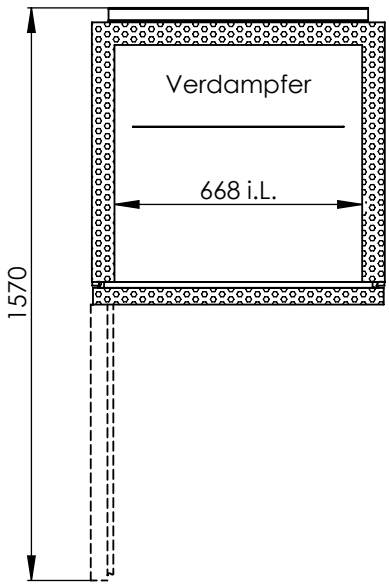

I **Tauwasserablauf mit Schale. Tauwasserschale muss bei bauseitigem Tauwasserablauf entfernt werden.**
Drain with defrost water container.
Defrost water container must be removed during on-site drainage.

II **Steckerfertig 230 V, Kabellänge 3,0 m.**
Plug-in 230 V, cable length 3.0 m.

5

Abfallkühler
Solid waste refrigerators

Abfallkühler
Solid waste refrigerators

Unsere in einem Stück FCKW-frei hochdruckgeschäumten Kühlkorpusse inklusive Boden, Türen und Einwurfklappen garantieren eine Verwindungssteifheit, eine hervorragende Isolierung und somit einen geringeren Stromverbrauch.

Our CFC-free foamed under high pressure from one piece cooling bodies, doors and flaps guarantees a torsional rigidity, an excellent insulation and therefore lower power consumption.

Sie haben die Wahl aus steckerfertigen Varianten und Varianten zum Anschluss an eine Zentralkühlung.

You have the choose of plug-in variants and variants for connection to a central cooling.

Die Kältemaschine ist für Servicezwecke beweglich montiert.

The cooling machine is for service purposes movably mounted.

Die Umluftkühlung mit unverwüstlich komplett in der Rückwand eingeschäumtem Verdampfer garantiert eine gleichmäßige Temperaturverteilung und eine höhere Luftfeuchtigkeit. Der verdampferfreie Innenraum ist einfach zu reinigen und der Verdampfer ist vor Korrosion durch aggressive Lebensmittel geschützt.

The Forced-air cooling with indestructible completely in the rear wall foamed-in evaporator guarantees an uniform temperature distribution and a higher air humidity. The evaporatorfree interior is easy to clean and the evaporator is protected against corrosion due to aggressive foods.

Die wartungsfreie automatische Abtauung unserer Abfallkühler gibt Ihnen Zeit für das Wesentliche.

The maintenance-free automatic defrosting of our solid waste refrigerator gives you time for the important things.

Unsere steckerfertigen Abfallkühler verfügen über eine integrierte selbsttätigende Tauwasserverdunstung.

Our plug-in solid waste refrigerator do have a integrated evaporation of deforst water.

Unsere Abfallkühler für Zentralkühlung benötigen für den Tauwasserablauf einen bauseitigen Anschluss an das Abwasser.

Our solid waste refrigerator for the connection to a central cooling do need for the defrost water drain a site connection to the sewage.

Abfallkühler 1 x 120 L

Solid waste refrigerator 1 x 120 L

Korpusabdeckung aus Edelstahl, zum Schutz vor Verschmutzung der Flügeltüren und des Maschinenfachs überstehend. Kühlkorpus mit isoliertem Boden in einem Stück FCKW-frei hochdruckgeschäumt, innen und außen aus Edelstahl. Verdampferfreier Innenraum. Steckerfertige Umluftkühlung mit unverwüstlich komplett in der Rückwand eingeschäumtem Verdampfer, automatischer Abtauung und Tauwasserverdunstung. Elektronische Regelung mit Digitalanzeige, geschützt hinter abschließbarer Maschinenfach-Tür. Kältemaschine für Servicezwecke beweglich montiert. Einfachste Kondensatorreinigung möglich. Einwurfklappe in einem Stück FCKW-frei hochdruck-geschäumt, mit integrierter Griffleiste, leicht auswechselbarer Dichtung und ist bei 95° arretierbar. Runde Einwurföffnung mit reinigungsfreundlichem Abklopfprofil. Flügeltür in einem Stück FCKW-frei hochdruckgeschäumt, mit integrierter Griffleiste und leicht auswechselbarer Magnet-Dichtung. Für Zentralkühlung* mit Tauwasserablauf und ohne E-Ventil. Lieferung erfolgt fertig montiert, ohne Abfallbehälter.

Body cover made of stainless steel, with projecting for the protection of the hinged door and the machine compartment against dirt. Cooling body with insulated floor CFC-free foamed under high pressure from one piece, inside and outside made of stainless steel. Evaporator-free interior. Plug-in cooling with indestructible completely in the rear wall foamed-in evaporator, automatic defrosting and evaporation of defrost water. Electronic control with digital display, protected behind the lockable machine compartment door. Cooling machine for service purposes movably mounted. Easiest condenser cleaning possible. Flap CFC-free foamed under high pressure from one piece, with integral handle strip, easily replaceable gasket and mechanical stop at 95°. Round aperture with easy to clean designed knock profile. Hinged door CFC-free foamed under high pressure from one piece, with integral handle strip and easily replaceable magnetic gasket. For central cooling* with defrost water drain and without e-valve. Delivery completely mounted, without waste bin.

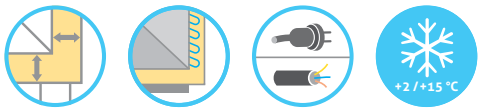

Abm. (LxTxH) / Dim. (LxDxH)	**1020 x 720 x 1082 mm**
Anschluss / Electrics	**440 W / 230 V / 50 Hz | *80 W / 230 V**
Kältemittel / Refrigerant	**R134A**
Kälteleistung / Refrig. capacity	**380 W -15 °C VT**
Temp. / Temp.	**+2 / +15 °C**
Energieverbrauch / Energy consump.	**2,8 kWh/24h**

	Art. Nr. / Art. No.	Preis / Price €
Steckerfertig / Plug-in	**CAKM011200** SP	**2.593,-**
Für Zentralkühlung* / For central cooling*	**CAKO011200**	**2.543,-**
Mehrpreise / Extra cost		
Montagesatz je Einwurfklappen-/Türschloss / Installation kit for each for flap or door lock	**701123**	**32,-**
Winterschaltung, nur bei steckerfertig / Winter control, only for plug-in	**700726**	**289,-**

Preisliche und technische Änderungen vorbehalten / Prices and technical modifications are subject to change.

Abfallkühler 1 x 240 L
Solid waste refrigerator 1 x 240 L

CHROMOnorm®

Korpusabdeckung aus Edelstahl, zum Schutz vor Verschmutzung der Flügeltüren und des Maschinenfachs überstehend. Kühlkorpus mit isoliertem Boden in einem Stück FCKW-frei hochdruckgeschäumt, innen und außen aus Edelstahl. Verdampferfreier Innenraum. Steckerfertige Umluftkühlung mit unverwüstlich komplett in der Rückwand eingeschäumtem Verdampfer, automatischer Abtauung und Tauwasserverdunstung. Elektronische Regelung mit Digitalanzeige, geschützt hinter abschließbarer Maschinenfach-Tür. Kältemaschine für Servicezwecke beweglich montiert. Einfachste Kondensatorreinigung möglich. Einwurfklappe in einem Stück FCKW-frei hochdruckgeschäumt, mit integrierter Griffleiste, leicht auswechselbarer Dichtung und ist bei 95° arretierbar. Runde Einwurföffnung mit reinigungsfreundlichem Abklopfprofil. Flügeltür in einem Stück FCKW-frei hochdruckgeschäumt, mit integrierter Griffleiste und leicht auswechselbarer Magnet-Dichtung. Für Zentralkühlung* mit Tauwasserablauf und ohne E-Ventil. Lieferung erfolgt fertig montiert, ohne Abfallbehälter.

Body cover made of stainless steel, with projecting for the protection of the hinged door and the machine compartment against dirt. Cooling body with insulated floor CFC-free foamed under high pressure from one piece, inside and outside made of stainless steel. Evaporator-free interior. Plug-in cooling with indestructible completely in the rear wall foamed-in evaporator, automatic defrosting and evaporation of defrost water. Electronic control with digital display, protected behind the lockable machine compartment door. Cooling machine for service purposes movably mounted. Easiest condenser cleaning possible. Flap CFC-free foamed under high pressure from one piece, with integral handle strip, easily replaceable gasket and mechanical stop at 95°. Round aperture with easy to clean designed knock profile. Hinged door CFC-free foamed under high pressure from one piece, with integral handle strip and easily replaceable magnetic gasket. For central cooling* with defrost water drain and without e-valve. Delivery completely mounted, without waste bin.

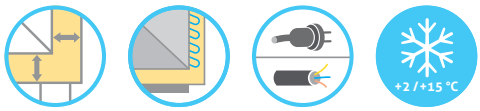

Abm. (LxTxH) / Dim. (LxDxH)	**1020 x 870 x 1222 mm**
Anschluss / Electrics	**440 W / 230 V / 50 Hz | *80 W / 230 V**
Kältemittel / Refrigerant	**R134A**
Kälteleistung / Refrig. capacity	**380 W -15 °C VT**
Temp. / Temp.	**+2 / +15 °C**
Energieverbrauch / Energy consumption	**2,9 kWh/24h**

	Art. Nr. / Art. No.	Preis / Price €
Steckerfertig / Plug-in	CAKM012400 SP	2.704,-
Für Zentralkühlung* / For central cooling*	CAKO012400	2.654,-
Mehrpreise / Extra cost		
Montagesatz je Einwurfklappen-/Türschloss / Installation kit for each for flap or door lock	701123	32,-
Winterschaltung, nur bei steckerfertig / Winter control, only for plug-in	700726	289,-

Abfallkühler 2 x 120 L

Solid waste refrigerator 2 x 120 L

Korpusabdeckung aus Edelstahl, zum Schutz vor Verschmutzung der Flügeltüren und des Maschinenfachs überstehend. Kühlkorpus mit isoliertem Boden in einem Stück FCKW-frei hochdruckgeschäumt, innen und außen aus Edelstahl. Verdampferfreier Innenraum. Steckerfertige Umluftkühlung mit unverwüstlich komplett in der Rückwand eingeschäumtem Verdampfer, automatischer Abtauung und Tauwasserverdunstung. Elektronische Regelung mit Digitalanzeige, geschützt hinter abschließbarer Maschinenfach-Tür. Kältemaschine für Servicezwecke beweglich montiert. Einfachste Kondensatorreinigung möglich. Einwurfklappen jeweils in einem Stück FCKW-frei hochdruckgeschäumt, mit integrierter Griffleiste, leicht auswechselbarer Dichtung und ist bei 95° arretierbar. Runde Einwurföffnungen mit reinigungsfreundlichem Abklopfprofil. Flügeltüren jeweils in einem Stück FCKW-frei hochdruckgeschäumt, mit integrierter Griffleiste und leicht auswechselbarer Magnet-Dichtung. Flügeltüren lassen sich getrennt voneinander öffnen. Für Zentralkühlung* mit Tauwasserablauf und ohne E-Ventil. Lieferung erfolgt fertig montiert, ohne Abfallbehälter.

Body cover made of stainless steel, with projecting for the protection of the hinged doors and the machine compartment against dirt. Cooling body with insulated floor CFC-free foamed under high pressure from one piece, inside and outside made of stainless steel. Evaporator-free interior. Plug-in forced-air cooling with indestructible completely in the rear wall foamed-in evaporator, automatic defrosting und evaporation of defrost water. Electronic control with digital display, protected behind the lockable machine compartment door. Cooling machine for service purposes movably mounted. Easiest condenser cleaning possible. Each flap CFC-free foamed under high pressure from one piece, with integral handle strip, easily replaceable gasket and mechanical stop at 95°. Round apertures with easy to clean designed knock profile. Each hinged door CFC-free foamed under high pressure from one piece, with integral handle strip and easily replaceable magnetic gasket. Hinged doors can be opened separately from each other. For central cooling* with defrost water drain and without e-valve. Delivery completely mounted, without waste bins.

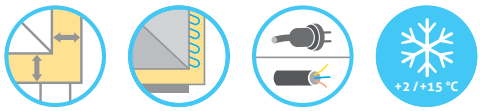

Abm. (LxTxH) / Dim. (LxDxH)	**1710 x 720 x 1082 mm**
Anschluss / Electrics	**440 W / 230 V / 50 Hz | *80 W / 230 V**
Kältemittel / Refrigerant	**R134A**
Kälteleistung / Refrig. capacity	**380 W -15 °C VT**
Temp. / Temp.	**+2 / +15 °C**
Energieverbrauch / Energy consumption	**3,0 kWh/24h**

	Art. Nr. / Art. No.	Preis / Price €
Steckerfertig / Plug-in	CAKM021200 SP	3.380,-
Für Zentralkühlung* / For central cooling*	CAKO021200	3.330,-
Mehrpreise / Extra cost		
Montagesatz je Einwurfklappen-/Türschloss / Installation kit for each for flap or door lock	701123	32,-
Winterschaltung, nur bei steckerfertig / Winter control, only for plug-in	700726	289,-

Preisliche und technische Änderungen vorbehalten / Prices and technical modifications are subject to change.

Abfallkühler 2 x 240 L
Solid waste refrigerator 2 x 240 L

CHROMOnorm®

Korpusabdeckung aus Edelstahl, zum Schutz vor Verschmutzung der Flügeltüren und des Maschinenfachs überstehend. Kühlkorpus mit isoliertem Boden in einem Stück FCKW-frei hochdruckgeschäumt, innen und außen aus Edelstahl. Verdampferfreier Innenraum. Steckerfertige Umluftkühlung mit unverwüstlich komplett in der Rückwand eingeschäumtem Verdampfer, automatischer Abtauung und Tauwasserverdunstung. Elektronische Regelung mit Digitalanzeige, geschützt hinter abschließbarer Maschinenfach-Tür. Kältemaschine für Servicezwecke beweglich montiert. Einfachste Kondensatorreinigung möglich. Einwurfklappen jeweils in einem Stück FCKW-frei hochdruckgeschäumt, mit integrierter Griffleiste, leicht auswechselbarer Dichtung und ist bei 95° arretierbar. Runde Einwurföffnungen mit reinigungsfreundlichem Abklopfprofil. Flügeltüren jeweils in einem Stück FCKW-frei hochdruckgeschäumt, mit integrierter Griffleiste und leicht auswechselbarer Magnet-Dichtung. Flügeltüren lassen sich getrennt voneinander öffnen. Für Zentralkühlung* mit Tauwasserablauf und ohne E-Ventil. Lieferung erfolgt fertig montiert, ohne Abfallbehälter.

Body cover made of stainless steel, with projecting for the protection of the hinged doors and the machine compartment against dirt. Cooling body with insulated floor CFC-free foamed under high pressure from one piece, inside and outside made of stainless steel. Evaporator-free interior. Plug-in forced-air cooling with indestructible completely in the rear wall foamed-in evaporator, automatic defrosting und evaporation of defrost water. Electronic control with digital display, protected behind the lockable machine compartment door. Cooling machine for service purposes movably mounted. Easiest condenser cleaning possible. Each flap CFC-free foamed under high pressure from one piece, with integral handle strip, easily replaceable gasket and mechanical stop at 95°. Round apertures with easy to clean designed knock profile. Each hinged door CFC-free foamed under high pressure from one piece, with integral handle strip and easily replaceable magnetic gasket. Hinged doors can be opened separately from each other. For central cooling* with defrost water drain and without e-valve. Delivery completely mounted, without waste bins.

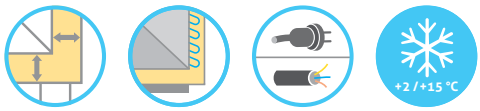

Abm. (LxTxH) / Dim. (LxDxH)	**1710 x 870 x 1222 mm**
Anschluss / Electrics	**440 W / 230 V / 50 Hz | *80 W / 230 V**
Kältemittel / Refrigerant	**R134A**
Kälteleistung / Refrig. capacity	**380 W -15 °C VT**
Temp. / Temp.	**+2 / +15 °C**
Energieverbrauch / Energy consumption	**3,1 kWh/24h**

	Art. Nr. / Art. No.	Preis / Price €
Steckerfertig / Plug-in	CAKM022400 SP	3.489,-
Für Zentralkühlung* / For central cooling*	CAKO022400	3.439,-
Mehrpreise / Extra cost		
Montagesatz je Einwurfklappen-/Türschloss / Installation kit for each for flap or door lock	701123	32,-
Winterschaltung, nur bei steckerfertig / Winter control, only for plug-in	700726	289,-

Technische Informationen
Technical information

Abfallkühler
Solid waste refrigerator

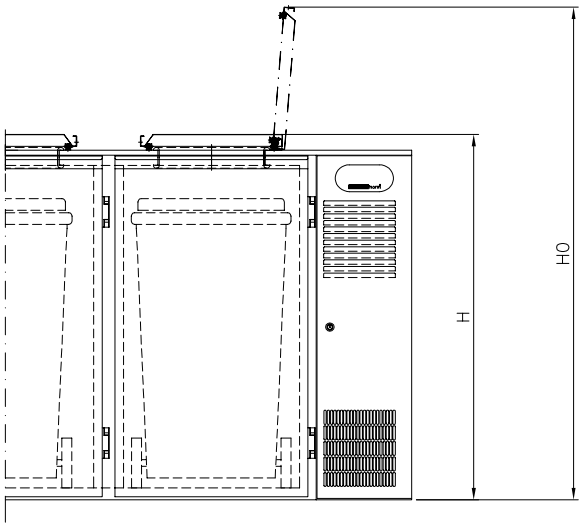

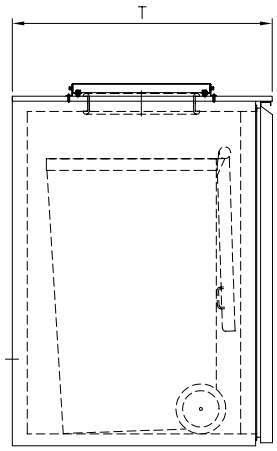

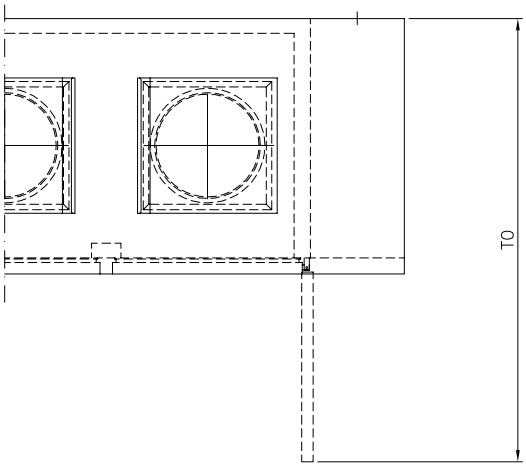

	L mm	T mm	TO mm	H mm	HO mm
1 x 120 L	1020	720	1310	1082	1515
1 x 240 L	1020	870	1460	1222	1655
2 x 120 L	1710	720	1310	1082	1515
2 x 240 L	1710	870	1460	1222	1655

Preisliche und technische Änderungen vorbehalten / Prices and technical modifications are subject to change.

Technische Informationen
Technical information

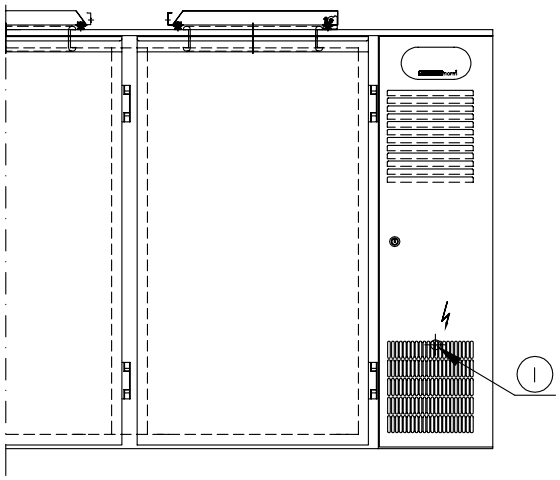

I **Steckerfertige Umluftkühlung 230 V, Kabellänge 2,3 m.**
Plug-in forced-air cooling 230 V, cable length 2.3 m.

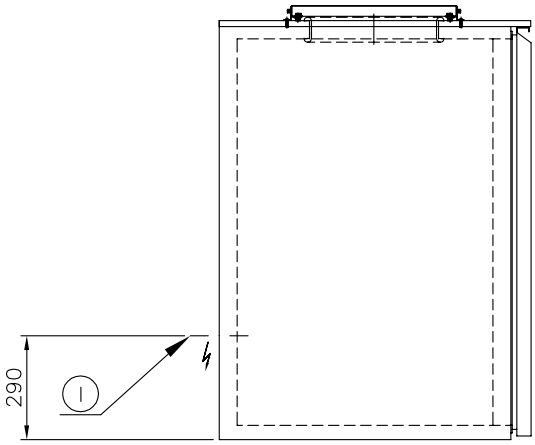

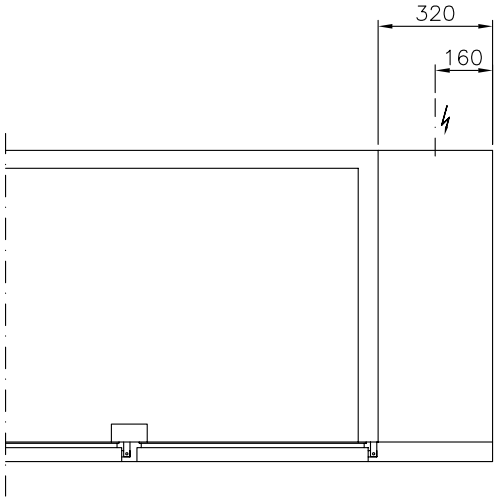

6

Getränketheken
Beverage counters

Getränketheken
Beverage counters

Die Abdeckungen unserer Getränketheken sind aus CNS 18/10 gefertigt und haben dadurch eine lange Lebensdauer und sind einfach zu reinigen.

The countertops of our beverage counters furniture are made of stainless steel 304. Therefore they do have a longevity and are easy to clean.

Die Bedienseite und das Maschinen- bzw. Installationsfach unserer Getränketheken sind aus Edelstahl, die Rückseite und Seiten aus verzinktem Stahlblech gefertigt.

The operator side and the machine / installation compartment of our beverage counters are made of stainless steel, the back side and the sides are made of zinc coated steel sheet.

Unsere in einem Stück FCKW-frei hochdruckgeschäumten Kühlkorpusse, Türen und Schubladenschilder garantieren eine Verwindungssteifheit, eine hervorragende Isolierung und somit einen geringeren Stromverbrauch.

Our CFC-free foamed under high pressure from one piece cooling bodies, doors and drawer fronts guarantees a torsional rigidity, an excellent insulation and therefore lower power consumption.

Die Kältemaschine ist für Servicezwecke beweglich montiert.

The cooling machine is for service purposes movably mounted.

Die wartungsfreie automatische Abtauung unserer Getränketheken gibt Ihnen Zeit für das Wesentliche.

The maintenance-free automatic defrosting of our beverage counters gives you time for the important things.

Durch die höhenverstellbaren Auflagenschienen schaffen wir für Sie einen variablen Innenraum und gewährleisten eine hervorragende Umluftkühlung.

Due the height adjustable trayslides we create for you a variable interior and ensure an excellent forced-air cooling.

Unsere steckerfertigen Getränketheken verfügen über eine integrierte selbsttätigende Tauwasserverdunstung.

Our plug-in beverage counters do have a integrated evaporation of deforst water.

Unsere Getränketheken für Zentralkühlung benötigen für den Tauwasserablauf einen bauseitigen Anschluss an das Abwasser.

Our beverage counters for the connection to a central cooling do need for the defrost water drain a site connection to the sewage.

Die Edelstahl-Auszüge unserer selbsteinlaufenden Schubladen trotzen dem harten Alltag und bestechen durch ein optimales Schließ- und Laufverhalten. Der Schubladenkorpus lässt mehrere Unterteilungen durch Schubladen-Trennstege zu.

The stainless steel runners of our self-inserting drawers withstand the hard daily stress and are brilliant by their optimal closing and running. The drawer body is suitable for partition by separation bars.

Bestens geeignet zum Kühlen von Getränkefässern.

Best suitable for cooling beverage barrels.

Bestens geeignet zum Kühlen von Getränken.

Best suitable for cooling beverages.

Besonderheit unserer Getränketheken mit 4 Kühlabteile:
Specific feature of our beverage counters with 4 cooling compartments:

Die Umluftkühlung mit 2 spezialbeschichteten Mittelverdampfern sorgt für eine exzellente Kälteverteilung auch in unseren größten Modellen.

The forced-air cooling with 2 special coated evaporators ensures an excellent cold distribution in our largest modells, too.

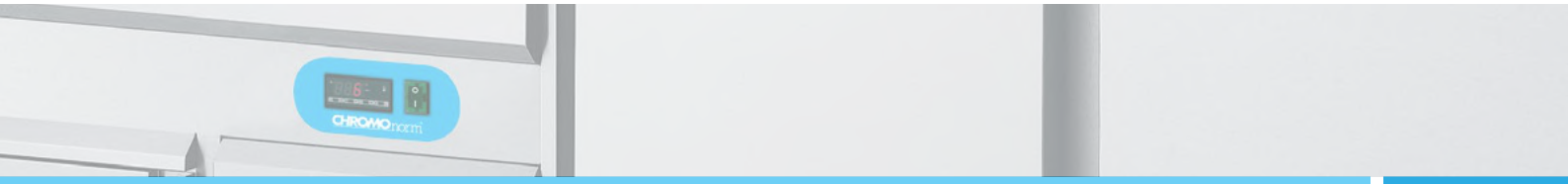

Getränketheke, 1 Becken, 2 Türen
Beverage counter, 1 basin, 2 doors

Steckerfertig
plug-in

Abdeckung (50 mm) aus CNS 18/10, schalldämmend unterfüttert, allseits abgekantet, mit Wulstrand, Tropfmulde mit Ablauf und herausnehmbaren Abtropfblechen. 1 nahtlos eingeschweißtes Becken inklusive Ablaufverbindung mit Siphon und Standrohr 1 1/4" mit Ventilsitz. Kühlkorpus in einem Stück FCKW-frei hochdruckgeschäumt, innen und bedienseits außen aus Edelstahl, Rückseite und Seiten aus verzinktem Stahlblech. Maschinenfach aus Edelstahl. Steckerfertige Umluftkühlung mit spezialbeschichtetem Mittelverdampfer, automatischer Abtauung, Tauwasserverdunstung und elektronischer Regelung mit Digitalanzeige. Kältemaschine für Servicezwecke beweglich montiert. Maschinenfachblende zur einfachen Kondensatorreinigung ohne Werkzeug demontierbar. Flügeltüren und Schubladenschilder jeweils in einem Stück FCKW-frei hochdruckgeschäumt, mit integrierter Griffleiste und leicht auswechselbarer Magnet-Dichtung. Schubladen mit Teleskopauszügen aus Edelstahl, Nutzhöhe je 344 mm. Je Flügeltür 1 kippsicheres höhenverstellbares U-Auflageschienenpaar und 1 rilsanierter Tragrost, je Schublade 2 Schubladen-Trennstäbe als Zubehör. 2 Sockelprofile 40 mm hoch, jeweils längs vorn und hinten montiert. Lieferung erfolgt ohne Zapfsäule, Mischbatterie und Lochbohrungen. Mischbatterie als Mehrpreis erhältlich. (Beachten Sie bei Zentralkühlung: Lieferung erfolgt mit Tauwasserablauf, ohne E-Ventil.)

Countertop (50 mm) made of stainless steel 304, sound absorbing lined, with raised rounded edge, drip tray with drainage and removable gratings. 1 seamless welded basin inclusive drainage with siphon and standpipe 1 1/4" with valve. Cooling body CFC-free foamed under high pressure from one piece, inside and the surface of the operator side made of stainless steel, back side and sides made of zinc coated steel sheet. Machine compartment made of stainless steel. Plug-in forced-air cooling with specially coated middle type evaporator, automatic defrosting, evaporation of defrost water and electronic control with digital display. Cooling machine for service purposes movably mounted. Machine compartment cover for easy condenser cleaning removable without tools. Hinged doors and each drawer front CFC-free foamed under high pressure from one piece, with integral handle strip and easily replaceable magnetic gasket. Drawers with telescopic runners made of stainless steel, usable height each 344 mm. Each hinged door 1 tip-proof high adjustable pair of u-trayslides and 1 rilsan-coated grid, each drawer 2 separation bars for drawers as equipment. 2 base profile 40 mm high, each along the front and back. Delivery without dispensing system, mixer tap and drill holes. Mixer tap as extra cost availabel. (Note the following at central cooling: Delivery with defrost water drain and without e-valve.)

Abm. (LxTxH) / Dim. (LxDxH)	**1550 x 700 x 980 mm**
Becken / Basin	**300 x 500 x 300 mm**
Anschluss / Electrics	**440 W / 230 V / 50 Hz**
Kältemittel / Refrigerant	**R134A**
Kälteleistung / Refrig. capacity	**440 W -10 °C VT / +32 °C UT** / AT
Temp. / Temp.	**+2 / +12 °C**
Energieverbr. / Energy consump.	**1,9 kWh/24h**

		Art. Nr. / Art. No.	Preis / Price €
	Mit Abdeckung, Becken links / With countertop, basin left	CGTM721L81	3.216,-
	Ohne Abdeckung (H 930 mm), Maschinenfach links / Without countertop (H 930 mm), machine compart. left	CGTM721L80	2.716,-
	Mit Abdeckung, Becken rechts / With countertop, basin right	CGTM721R81	3.216,-
	Ohne Abdeckung (H 930 mm), Maschinenfach rechts / Without countertop (H 930 mm), machine compart. right	CGTM721R80	2.716,-

Preisliche und technische Änderungen vorbehalten / Prices and technical modifications are subject to change.

CHROMOnorm®

Zentralkühlung
central cooling

Abm. (LxTxH) / Dim. (LxDxH)	1550 x 700 x 980 mm
Becken / Basin	300 x 500 x 300 mm
Anschluss / Electrics	40 W / 230 V / 50 Hz
Kältemittel / Refrigerant	R134A
Kälteleistung / Refrig. capacity	400 W -10 °C VT / +32 °C UT / AT
Temp. / Temp.	+2 / +12 °C

	Art. Nr. / Art. No.	Preis / Price €
Mit Abdeckung, Becken links / With countertop, basin left	CGTO721L81	2.944,-
Ohne Abdeckung (H 930 mm), Maschinenfach links / Without countertop (H 930 mm), machine compart. left	CGTO721L80	2.444,-
Mit Abdeckung, Becken rechts / With countertop, basin right	CGTO721R81	2.944,-
Ohne Abdeckung (H 930 mm), Maschinenfach rechts / Without countertop (H 930 mm), machine compart. right	CGTO721R80	2.444,-

Mögliche Mehrpreise / Possible extra cost **Verfügbar für Steckerfertig und Zentralkühlung** / Available for plug-in and central cooling	Art. Nr. / Art. No.	Preis / Price €
Flügeltür / Hinged door	701978	0,-
Rollenauszug 2 x 1/2 Nutzhöhe 344 mm / Drawers 2 x 1/2, useable height each 344 mm	701335	396,-
Tragrost rilsaniert, 325 x 400 mm / Grid rilsan-coated, 325 x 400 mm	203056	39,-
U-Auflageschienenpaar, kippsicher / Pair of u-trayslides, tip-proof	700550	39,-
Schubladen-Trennstab / Separation bars for drawer	264014	12,-
Mischbatterie für 1 Becken, Niederdruck / Mixer tap for 1 basin, low pressure	700013	170,-
Mischbatterie für 1 Becken, Hochdruck / Mixer tap for 1 basin, high pressure	700011	137,-
Gläserdusche in Tropfmulde / Glass rinser in drip tray	200250	260,-

Getränketheke, 1 Becken, 2 Türen
Beverage counter, 1 basin, 2 doors

Steckerfertig
plug-in

SP = Sofort Programm

Abdeckung (50 mm) aus CNS 18/10, schalldämmend unterfüttert, allseits abgekantet, mit Wulstrand, Tropfmulde mit Ablauf und herausnehmbaren Abtropfblechen. 1 nahtlos eingeschweißtes Becken inklusive Ablaufverbindung mit Siphon und Standrohr 1 1/4" mit Ventilsitz. Kühlkorpus in einem Stück FCKW-frei hochdruckgeschäumt, innen und bedienseits außen aus Edelstahl, Rückseite und Seiten aus verzinktem Stahlblech. Maschinenfach aus Edelstahl. Steckerfertige Umluftkühlung mit spezialbeschichtetem Mittelverdampfer, automatischer Abtauung, Tauwasserverdunstung und elektronischer Regelung mit Digitalanzeige. Kältemaschine für Servicezwecke beweglich montiert. Maschinenfachblende zur einfachen Kondensatorreinigung ohne Werkzeug demontierbar. Flügeltüren jeweils in einem Stück FCKW-frei hochdruckgeschäumt, mit integrierter Griffleiste und leicht auswechselbarer Magnet-Dichtung. 2 kippsichere höhenverstellbare U-Auflageschienenpaare und 2 rilsanierter Tragroste als Zubehör. 2 Sockelprofile 40 mm hoch, jeweils längs vorn und hinten montiert. Lieferung erfolgt ohne Zapfsäule, Mischbatterie und Lochbohrungen.

Countertop (50 mm) made of stainless steel 304, sound absorbing lined, with raised rounded edge, drip tray with drainage and removable gratings. 1 seamless welded basin inclusive drainage with siphon and standpipe 1 1/4" with valve. Cooling body CFC-free foamed under high pressure from one piece, inside and the surface of the operator side made of stainless steel, back side and sides made of zinc coated steel sheet. Machine compartment made of stainless steel. Plug-in forced-air cooling with specially coated middle type evaporator, automatic defrosting, evaporation of defrost water and electronic control with digital display. Cooling machine for service purposes movably mounted. Machine compartment cover for easy condenser cleaning removable without tools. Hinged doors CFC-free foamed under high pressure from one piece, with integral handle strip and easily replaceable magnetic gasket. 2 tip-proof high adjustable pairs of u-trayslides and 2 rilsan-coated grids as equipment. 2 base profile 40 mm high, each along the front and back. Delivery without dispensing system, mixer tap and drill holes.

Abm. (LxTxH) / Dim. (LxDxH)	**1550 x 700 x 980 mm**
Becken / Basin	**300 x 500 x 300 mm**
Anschluss / Electrics	**440 W / 230 V / 50 Hz**
Kältemittel / Refrigerant	**R134A**
Kälteleistung / Refrig. capacity	**440 W -10 °C VT / +32 °C UT** / AT
Temp. / Temp.	**+2 / +12 °C**
Energieverbr. / Energy consump.	**1,9 kWh/24h**

		Art. Nr. / Art. No.	Preis / Price €
	Mit Abdeckung, Becken links / With countertop, basin left	**CGTM721L81-1/1** SP	**3.216,-**
	Mit Abdeckung, Becken rechts / With countertop, basin right	**CGTM721R81-1/1** SP	**3.216,-**

Preisliche und technische Änderungen vorbehalten / Prices and technical modifications are subject to change.

Getränketheke, 1 Becken, 1 Tür / 2 Schubladen
Beverage counter, 1 basin, 1 door / 2 drawers

CHROMOnorm®

Steckerfertig
plug-in

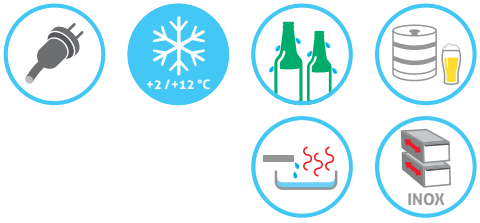

SP = Sofort Programm

Abdeckung (50 mm) aus CNS 18/10, schalldämmend unterfüttert, allseits abgekantet, mit Wulstrand, Tropfmulde mit Ablauf und herausnehmbaren Abtropfblechen. 1 nahtlos eingeschweißtes Becken inklusive Ablaufverbindung mit Siphon und Standrohr 1 1/4" mit Ventilsitz. Kühlkorpus in einem Stück FCKW-frei hochdruckgeschäumt, innen und bedienseits außen aus Edelstahl, Rückseite und Seiten aus verzinktem Stahlblech. Maschinenfach aus Edelstahl. Steckerfertige Umluftkühlung mit spezialbeschichtetem Mittelverdampfer, automatischer Abtauung, Tauwasserverdunstung und elektronischer Regelung mit Digitalanzeige. Kältemaschine für Servicezwecke beweglich montiert. Maschinenfachblende zur einfachen Kondensatorreinigung ohne Werkzeug demontierbar. Flügeltür und Schubladenschilder jeweils in einem Stück FCKW-frei hochdruckgeschäumt, mit integrierter Griffleiste und leicht auswechselbarer Magnet-Dichtung. Schubladen mit Teleskopauszügen aus Edelstahl, Nutzhöhe je 344 mm. 1 kippsicheres höhenverstellbares U-Auflageschienenpaar, 1 rilsanierter Tragrost und 4 Schubladen-Trennstäbe als Zubehör. 2 Sockelprofile 40 mm hoch, jeweils längs vorn und hinten montiert. Lieferung erfolgt ohne Zapfsäule, Mischbatterie und Lochbohrungen.

Countertop (50 mm) made of stainless steel 304, sound absorbing lined, with raised rounded edge, drip tray with drainage and removable gratings. 1 seamless welded basin inclusive drainage with siphon and standpipe 1 1/4" with valve. Cooling body CFC-free foamed under high pressure from one piece, inside and the surface of the operator side made of stainless steel, back side and sides made of zinc coated steel sheet. Machine compartment made of stainless steel. Plug-in forced-air cooling with specially coated middle type evaporator, automatic defrosting, evaporation of defrost water and electronic control with digital display. Cooling machine for service purposes movably mounted. Machine compartment cover for easy condenser cleaning removable without tools. Hinged door and each drawer front CFC-free foamed under high pressure from one piece, with integral handle strip and easily replaceable magnetic gasket. Drawers with telescopic runners made of stainless steel, usable height each 344 mm. 1 tip-proof high adjustable pair of u-trayslides, 1 rilsan-coated grid and 4 separation bars for drawers as equipment. 2 base profile 40 mm high, each along the front and back. Delivery without dispensing system, mixer tap and drill holes.

Abm. (LxTxH) / Dim. (LxDxH)	**1550 x 700 x 980 mm**
Becken / Basin	**300 x 500 x 300 mm**
Anschluss / Electrics	**440 W / 230 V / 50 Hz**
Kältemittel / Refrigerant	**R134A**
Kälteleistung / Refrig. capacity	**440 W -10 °C VT / +32 °C UT** / AT
Temp. / Temp.	**+2 / +12 °C**
Energieverbr. / Energy consump.	**1,9 kWh/24h**

		Art. Nr. / Art. No.	Preis / Price €
	Mit Abdeckung, Becken links / With countertop, basin left	CGTM721L81-1/2 SP	3.599,-
	Mit Abdeckung, Becken rechts / With countertop, basin right	CGTM721R81-1/2 SP	3.599,-

Getränketheke, 1 Becken, 2 Schubladen / 1 Tür
Beverage counter, 1 basin, 2 drawers / 1 door

Steckerfertig
plug-in

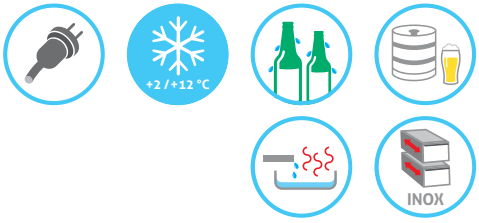

SP = Sofort Programm

Abdeckung (50 mm) aus CNS 18/10, schalldämmend unterfüttert, allseits abgekantet, mit Wulstrand, Tropfmulde mit Ablauf und herausnehmbaren Abtropfblechen. 1 nahtlos eingeschweißtes Becken inklusive Ablaufverbindung mit Siphon und Standrohr 1 1/4" mit Ventilsitz. Kühlkorpus in einem Stück FCKW-frei hochdruckgeschäumt, innen und bedienseits außen aus Edelstahl, Rückseite und Seiten aus verzinktem Stahlblech. Maschinenfach aus Edelstahl. Steckerfertige Umluftkühlung mit spezialbeschichtetem Mittelverdampfer, automatischer Abtauung, Tauwasserverdunstung und elektronischer Regelung mit Digitalanzeige. Kältemaschine für Servicezwecke beweglich montiert. Maschinenfachblende zur einfachen Kondensatorreinigung ohne Werkzeug demontierbar. Flügeltür und Schubladenschilder jeweils in einem Stück FCKW-frei hochdruckgeschäumt, mit integrierter Griffleiste und leicht auswechselbarer Magnet-Dichtung. Schubladen mit Teleskopauszügen aus Edelstahl, Nutzhöhe je 344 mm. 1 kippsicheres höhenverstellbares U-Auflageschienenpaar, 1 rilsanierter Tragrost und 4 Schubladen-Trennstäbe als Zubehör. 2 Sockelprofile 40 mm hoch, jeweils längs vorn und hinten montiert. Lieferung erfolgt ohne Zapfsäule, Mischbatterie und Lochbohrungen.

Countertop (50 mm) made of stainless steel 304, sound absorbing lined, with raised rounded edge, drip tray with drainage and removable gratings. 1 seamless welded basin inclusive drainage with siphon and standpipe 1 1/4" with valve. Cooling body CFC-free foamed under high pressure from one piece, inside and the surface of the operator side made of stainless steel, back side and sides made of zinc coated steel sheet. Machine compartment made of stainless steel. Plug-in forced-air cooling with specially coated middle type evaporator, automatic defrosting, evaporation of defrost water and electronic control with digital display. Cooling machine for service purposes movably mounted. Machine compartment cover for easy condenser cleaning removable without tools. Hinged door and each drawer front CFC-free foamed under high pressure from one piece, with integral handle strip and easily replaceable magnetic gasket. Drawers with telescopic runners made of stainless steel, usable height each 344 mm. 1 tip-proof high adjustable pair of u-trayslides, 1 rilsan-coated grid and 4 separation bars for drawers as equipment. 2 base profile 40 mm high, each along the front and back. Delivery without dispensing system, mixer tap and drill holes.

Abm. (LxTxH) / Dim. (LxDxH)	**1550 x 700 x 980 mm**
Becken / Basin	**300 x 500 x 300 mm**
Anschluss / Electrics	**440 W / 230 V / 50 Hz**
Kältemittel / Refrigerant	**R134A**
Kälteleistung / Refrig. capacity	**440 W -10 °C VT / +32 °C UT** / AT
Temp. / Temp.	**+2 / +12 °C**
Energieverbr. / Energy consump.	**1,9 kWh/24h**

		Art. Nr. / Art. No.	Preis / Price €
	Mit Abdeckung, Becken links / With countertop, basin left	**CGTM721L81-2/1** SP	**3.599,-**
	Mit Abdeckung, Becken rechts / With countertop, basin right	**CGTM721R81-2/1** SP	**3.599,-**

Preisliche und technische Änderungen vorbehalten / Prices and technical modifications are subject to change.

Getränketheke, 1 Becken, 4 Schubladen
Beverage counter, 1 basin, 4 drawers

CHROMOnorm®

Steckerfertig
plug-in

SP = Sofort Programm

Abdeckung (50 mm) aus CNS 18/10, schalldämmend unterfüttert, allseitsabgekantet, mit Wulstrand, Tropfmulde mit Ablauf und herausnehmbaren Abtropfblechen. 1 nahtlos eingeschweißtes Becken inklusive Ablaufverbindung mit Siphon und Standrohr 1 1/4" mit Ventilsitz. Kühlkorpus in einem Stück FCKW-frei hochdruckgeschäumt, innen und bedienseits außen aus Edelstahl, Rückseite und Seiten aus verzinktem Stahlblech. Maschinenfach aus Edelstahl. Steckerfertige Umluftkühlung mit spezialbeschichtetem Mittelverdampfer, automatischer Abtauung, Tauwasserverdunstung und elektronischer Regelung mit Digitalanzeige. Kältemaschine für Servicezwecke beweglich montiert. Maschinenfachblende zur einfachen Kondensatorreinigung ohne Werkzeug demontierbar. Schubladenschilder jeweils in einem Stück FCKW-frei hochdruckgeschäumt, mit integrierter Griffleiste und leicht auswechselbarer Magnet-Dichtung. Schubladen mit Teleskopauszügen aus Edelstahl, Nutzhöhe je 344 mm. 8 Schubladen-Trennstäbe als Zubehör. 2 Sockelprofile 40 mm hoch, jeweils längs vorn und hinten montiert. Lieferung erfolgt ohne Zapfsäule, Mischbatterie und Lochbohrungen.

Countertop (50 mm) made of stainless steel 304, sound absorbing lined, with raised rounded edge, drip tray with drainage and removable gratings. 1 seamless welded basin inclusive drainage with siphon and standpipe 1 1/4" with valve. Cooling body CFC-free foamed under high pressure from one piece, inside and the surface of the operator side made of stainless steel, back side and sides made of zinc coated steel sheet. Machine compartment made of stainless steel. Plug-in forced-air cooling with specially coated middle type evaporator, automatic defrosting, evaporation of defrost water and electronic control with digital display. Cooling machine for service purposes movably mounted. Machine compartment cover for easy condenser cleaning removable without tools. Each drawer front CFC-free foamed under high pressure from one piece, with integral handle strip and easily replaceable magnetic gasket. Drawers with telescopic runners made of stainless steel, usable height each 344 mm. 8 separation bars for drawers as equipment. 2 base profile 40 mm high, each along the front and back. Delivery without dispensing system, mixer tap and drill holes.

Abm. (LxTxH) / Dim. (LxDxH)	**1550 x 700 x 980 mm**
Becken / Basin	**300 x 500 x 300 mm**
Anschluss / Electrics	**440 W / 230 V / 50 Hz**
Kältemittel / Refrigerant	**R134A**
Kälteleistung / Refrig. capacity	**440 W -10 °C VT / +32 °C UT** / AT
Temp. / Temp.	**+2 / +12 °C**
Energieverbr. / Energy consump.	**1,9 kWh/24h**

		Art. Nr. / Art. No.	Preis / Price €
	Mit Abdeckung, Becken links / With countertop, basin left	CGTM721L81-2/2 SP	3.983,-
	Mit Abdeckung, Becken rechts / With countertop, basin right	CGTM721R81-2/2 SP	3.983,-

Getränketheke, 2 Becken, 2 Türen
Beverage counter, 2 basins, 2 doors

Steckerfertig
plug-in

Abdeckung (50 mm) aus CNS 18/10, schalldämmend unterfüttert, allseits abgekantet, mit Wulstrand, Tropfmulde mit Ablauf und herausnehmbaren Abtropfblechen. 2 nahtlos eingeschweißte Becken inklusive 1 Ablaufverbindung mit Siphon und je 1 Standrohr 1 1/4" mit Ventilsitz. Kühlkorpus in einem Stück FCKW-frei hochdruckgeschäumt, innen und bedienseits außen aus Edelstahl, Rückseite und Seiten aus verzinktem Stahlblech. Maschinenfach aus Edelstahl. Steckerfertige Umluftkühlung mit spezialbeschichtetem Mittelverdampfer, automatischer Abtauung, Tauwasserverdunstung und elektronischer Regelung mit Digitalanzeige. Kältemaschine für Servicezwecke beweglich montiert. Maschinenfachblende zur einfachen Kondensatorreinigung ohne Werkzeug demontierbar. Flügeltüren und Schubladenschilder jeweils in einem Stück FCKW-frei hochdruckgeschäumt, mit integrierter Griffleiste und leicht auswechselbarer Magnet-Dichtung. Schubladen mit Teleskopauszügen aus Edelstahl, Nutzhöhe je 344 mm. Je Flügeltür 1 kippsicheres höhenverstellbares U-Auflageschienenpaar und 1 rilsanierter Tragrost, je Schublade 2 Schubladen-Trennstäbe als Zubehör. 2 Sockelprofile 40 mm hoch, jeweils längs vorn und hinten montiert. Lieferung erfolgt ohne Zapfsäule, Mischbatterie und Lochbohrungen. Mischbatterie als Mehrpreis erhältlich. (Beachten Sie bei Zentralkühlung: Lieferung erfolgt mit Tauwasserablauf, ohne E-Ventil.)

Countertop (50 mm) made of stainless steel 304, sound absorbing lined, with raised rounded edge, drip tray with drainage and removable gratings. 2 seamless welded basins inclusive 1 drainage with siphon and each standpipe 1 1/4" with valve. Cooling body CFC-free foamed under high pressure from one piece, inside and the surface of the operator side made of stainless steel, back side and sides made of zinc coated steel sheet. Machine compartment made of stainless steel. Plug-in forced-air cooling with specially coated middle type evaporator, automatic defrosting, evaporation of defrost water and electronic control with digital display. Cooling machine for service purposes movably mounted. Machine compartment cover for easy condenser cleaning removable without tools. Hinged doors and each drawer front CFC-free foamed under high pressure from one piece, with integral handle strip and easily replaceable magnetic gasket. Drawers with telescopic runners made of stainless steel, usable height each 344 mm. Each hinged door 1 tip-proof high adjustable pair of u-trayslides and 1 rilsan-coated grid, each drawer 2 separation bars for drawers as equipment. 2 base profile 40 mm high, each along the front and back. Delivery without dispensing system, mixer tap and drill holes. Mixer tap as extra cost availabel. (Note the following at central cooling: Delivery with defrost water drain and without e-valve.)

Abm. (LxTxH) / Dim. (LxDxH)	**1950 x 700 x 980 mm**
Becken / Basin	**300 x 500 x 300 mm**
Anschluss / Electrics	**440 W / 230 V / 50 Hz**
Kältemittel / Refrigerant	**R134A**
Kälteleistung / Refrig. capacity	**440 W -10 °C VT / +32 °C UT** / AT
Temp. / Temp.	**+2 / +12 °C**
Energieverbr. / Energy consump.	**1,9 kWh/24h**

		Art. Nr. / Art. No.	Preis / Price €
	Mit Abdeckung, Becken links / With countertop, basins left	CGTM722L81	3.416,-
	Ohne Abdeckung (H 930 mm), Maschinenfach links / Without countertop (H 930 mm), machine compart. left	CGTM722L80	2.833,-
	Mit Abdeckung, Becken rechts / With countertop, basins right	CGTM722R81	3.416,-
	Ohne Abdeckung (H 930 mm), Maschinenfach rechts / Without countertop (H 930 mm), machine compart. right	CGTM722R80	2.833,-

Preisliche und technische Änderungen vorbehalten / Prices and technical modifications are subject to change.

CHROMOnorm®

Zentralkühlung
central cooling

Abm. (LxTxH) / Dim. (LxDxH)	1950 x 700 x 980 mm
Becken / Basin	300 x 500 x 300 mm
Anschluss / Electrics	40 W / 230 V / 50 Hz
Kältemittel / Refrigerant	R134A
Kälteleistung / Refrig. capacity	300 W -10 °C VT / +32 °C UT / AT
Temp. / Temp.	+2 / +12 °C

	Art. Nr. / Art. No.	Preis / Price €
Mit Abdeckung, Becken links / With countertop, basins left	CGTO722L81	3.144,-
Ohne Abdeckung (H 930 mm), Maschinenfach links / Without countertop (H 930 mm), machine compart. left	CGTO722L80	2.561,-
Mit Abdeckung, Becken rechts / With countertop, basins right	CGTO722R81	3.144,-
Ohne Abdeckung (H 930 mm), Maschinenfach rechts / Without countertop (H 930 mm), machine compart. right	CGTO722R80	2.561,-

Mögliche Mehrpreise / Possible extra cost **Verfügbar für Steckerfertig und Zentralkühlung** / Available for plug-in and central cooling	Art. Nr. / Art. No.	Preis / Price €
Flügeltür / Hinged door	701978	0,-
Rollenauszug 2 x 1/2 Nutzhöhe 344 mm / Drawers 2 x 1/2, useable height each 344 mm	701335	396,-
Tragrost rilsaniert, 325 x 400 mm / Grid rilsan-coated, 325 x 400 mm	203056	39,-
U-Auflageschienenpaar, kippsicher / Pair of u-trayslides, tip-proof	700550	39,-
Schubladen-Trennstab / Separation bars for drawer	264014	12,-
Mischbatterie für 2 Becken, Niederdruck / Mixer tap for 2 basins, low pressure	700014	190,-
Mischbatterie für 2 Becken, Hochdruck / Mixer tap for 2 basins, high pressure	700012	209,-
Gläserdusche in Tropfmulde / Glass rinser in drip tray	200250	260,-

Getränketheke, 2 Becken, 2 Türen
Beverage counter, 2 basins, 2 doors

Steckerfertig
plug-in

SP = Sofort Programm

Abdeckung (50 mm) aus CNS 18/10, schalldämmend unterfüttert, allseits abgekantet, mit Wulstrand, Tropfmulde mit Ablauf und herausnehmbaren Abtropfblechen. 2 nahtlos eingeschweißte Becken inklusive 1 Ablaufverbindung mit Siphon und je 1 Standrohr 1 1/4" mit Ventilsitz. Kühlkorpus in einem Stück FCKW-frei hochdruckgeschäumt, innen und bedienseits außen aus Edelstahl, Rückseite und Seiten aus verzinktem Stahlblech. Maschinenfach aus Edelstahl. Steckerfertige Umluftkühlung mit spezialbeschichtetem Mittelverdampfer, automatischer Abtauung, Tauwasserverdunstung und elektronischer Regelung mit Digitalanzeige. Kältemaschine für Servicezwecke beweglich montiert. Maschinenfachblende zur einfachen Kondensatorreinigung ohne Werkzeug demontierbar. Flügeltüren jeweils in einem Stück FCKW-frei hochdruckgeschäumt, mit int grierter Griffleiste und leicht auswechselbarer Magnet-Dichtung. 2 kippsichere höhenverstellbare U-Auflageschienenpaare und 2 rilsanierte Tragroste als Zubehör. 2 Sockelprofile 40 mm hoch, jeweils längs vorn und hinten montiert. Lieferung erfolgt ohne Zapfsäule, Mischbatterie und Lochbohrungen.

Countertop (50 mm) made of stainless steel 304, sound absorbing lined, with raised rounded edge, drip tray with drainage and removable gratings. 2 seamless welded basins inclusive 1 drainage with siphon and each standpipe 1 1/4" with valve. Cooling body CFC-free foamed under high pressure from one piece, inside and the surface of the operator side made of stainless steel, back side and sides made of zinc coated steel sheet. Machine compartment made of stainless steel. Plug-in forced-air cooling with specially coated middle type evaporator, automatic defrosting, evaporation of defrost water and electronic control with digital display. Cooling machine for service purposes movably mounted. Machine compartment cover for easy condenser cleaning removable without tools. Hinged doors CFC-free foamed under high pressure from one piece, with integral handle strip and easily replaceable magnetic gasket. 2 tip-proof high adjustable pairs of u-trayslides and 2 rilsan-coated grid as equipment. 2 base profile 40 mm high, each along the ront and back. Delivery without dispensing system, mixer tap and drill holes.

Abm. (LxTxH) / Dim. (LxDxH)	**1950 x 700 x 980 mm**
Becken / Basin	**300 x 500 x 300 mm**
Anschluss / Electrics	**440 W / 230 V / 50 Hz**
Kältemittel / Refrigerant	**R134A**
Kälteleistung / Refrig. capacity	**440 W -10 °C VT / +32 °C UT** / AT
Temp. / Temp.	**+2 / +12 °C**
Energieverbr. / Energy consump.	**1,9 kWh/24h**

	Art. Nr. / Art. No.	Preis / Price €
Mit Abdeckung, Becken links / With countertop, basins left	CGTM722L81-1/1 SP	3.416,-
Mit Abdeckung, Becken rechts / With countertop, basins right	CGTM722R81-1/1 SP	3.416,-

Preisliche und technische Änderungen vorbehalten / Prices and technical modifications are subject to change.

Getränketheke, 2 Becken, 1 Tür / 2 Schubladen
Beverage counter, 2 basins, 1 door / 2 drawers

CHROMOnorm®

Steckerfertig
plug-in

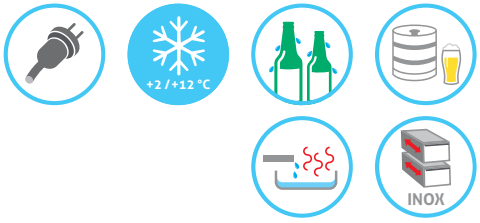

SP = Sofort Programm

Abdeckung (50 mm) aus CNS 18/10, schalldämmend unterfüttert, allseits abgekantet, mit Wulstrand, Tropfmulde mit Ablauf und herausnehmbaren Abtropfblechen. 2 nahtlos eingeschweißte Becken inklusive 1 Ablaufverbindung mit Siphon und je 1 Standrohr 1 1/4" mit Ventilsitz. Kühlkorpus in einem Stück FCKW-frei hochdruckgeschäumt, innen und bedienseits außen aus Edelstahl, Rückseite und Seiten aus verzinktem Stahlblech. Maschinenfach aus Edelstahl. Steckerfertige Umluftkühlung mit spezialbeschichtetem Mittelverdampfer, automatischer Abtauung, Tauwasserverdunstung und elektronischer Regelung mit Digitalanzeige. Kältemaschine für Servicezwecke beweglich montiert. Maschinenfachblende zur einfachen Kondensatorreinigung ohne Werkzeug demontierbar. Flüge tür und Schubladenschilder jeweils in einem Stück FCKW-frei hochdruckgeschäumt, mit integrierter Griffleiste und leicht auswechselbarer Magnet-Dichtung. Schubladen mit Teleskopauszügen aus Edelstahl, Nutzhöhe je 344 mm. 1 kippsicheres höhenverstellbares U-Auflageschienenpaar, 1 rilsanierter Tragrost und 4 Schubladen-Trennstäbe als Zubehör. 2 Sokkelprofile 40 mm hoch, jeweils längs vorn und hinten montiert. Lieferung erfolgt ohne Zapfsäule, Mischbatterie und Lochbohrungen.

Countertop (50 mm) made of stainless steel 304, sound absorbing lined, with raised rounded edge, drip tray with drainage and removable gratings. 2 seamless welded basins inclusive 1 drainage with siphon and each standpipe 1 1/4" with valve. Cooling body CFC-free foamed under high pressure from one piece, inside and the surface of the operator side made of stainless steel, back side and sides made of zinc coated steel sheet. Machine compartment made of stainless steel. Plug-in forced-air cooling with specially coated middle type evaporator, automatic defrosting, evaporation of defrost water and electronic control with digital display. Cooling machine for service purposes movably mounted. Machine compartment cover for easy condenser cleaning removable without tools. Hinged door and each drawer front CFC-free foamed under high pressure from one piece, with integral handle strip and easily replaceable magnetic gasket. Drawers with telescopic runners made of stainless steel, usable height each 344 mm. 1 tip-proof high adjustable pair of u-trayslides, 1 rilsan-coated grid and 4 separation bars for drawers as equipment. 2 base profile 40 mm high, each along the front and back. Delivery without dispensing system, mixer tap and drill holes.

Abm. (LxTxH) / Dim. (LxDxH)	**1950 x 700 x 980 mm**
Becken / Basin	**300 x 500 x 300 mm**
Anschluss / Electrics	**440 W / 230 V / 50 Hz**
Kältemittel / Refrigerant	**R134A**
Kälteleistung / Refrig. capacity	**440 W -10 °C VT / +32 °C UT** / AT
Temp. / Temp.	**+2 / +12 °C**
Energieverbr. / Energy consump.	**1,9 kWh/24h**

	Art. Nr. / Art. No.	Preis / Price €
Mit Abdeckung, Becken links / With countertop, basins left	CGTM722L81-1/2 SP	3.800,-
Mit Abdeckung, Becken rechts / With countertop, basins right	CGTM722R81-1/2 SP	3.800,-

Getränketheke, 2 Becken, 2 Schubladen / 1 Tür
Beverage counter, 2 basins, 2 drawers / 1 door

Steckerfertig
plug-in

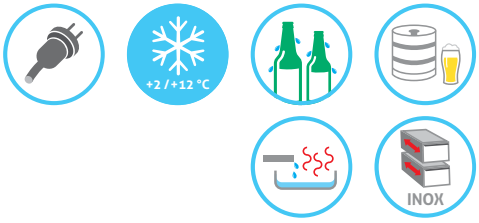

SP = Sofort Programm

Abdeckung (50 mm) aus CNS 18/10, schalldämmend unterfüttert, allseits abgekantet, mit Wulstrand, Tropfmulde mit Ablauf und herausnehmbaren Abtropfblechen. 2 nahtlos eingeschweißte Becken inklusive 1 Ablaufverbindung mit Siphon und je 1 Standrohr 1 1/4" mit Ventilsitz. Kühlkorpus in einem Stück FCKW-frei hochdruckgeschäumt, innen und bedienseits außen aus Edelstahl, Rückseite und Seiten aus verzinktem Stahlblech. Maschinenfach aus Edelstahl. Steckerfertige Umluftkühlung mit spezialbeschichtetem Mittelverdampfer, automatischer Abtauung, Tauwasserverdunstung und elektronischer Regelung mit Digitalanzeige. Kältemaschine für Servicezwecke beweglich montiert. Maschinenfachblende zur einfachen Kondensatorreinigung ohne Werkzeug demontierbar. Flügeltür und Schubladenschilder jeweils in einem Stück FCKW-frei hochdruckgeschäumt, mit integrierter Griffleiste und leicht auswechselbarer Magnet-Dichtung. Schubladen mit Teleskopauszügen aus Edelstahl, Nutzhöhe je 344 mm. 1 kippsicheres höhenverstellbares U-Auflageschienenpaar, 1 rilsanierter Tragrost und 4 Schubladen-Trennstäbe als Zubehör. 2 Sockelprofile 40 mm hoch, jeweils längs vorn und hinten montiert. Lieferung erfolgt ohne Zapfsäule, Mischbatterie und Lochbohrungen.

Countertop (50 mm) made of stainless steel 304, sound absorbing lined, with raised rounded edge, drip tray with drainage and removable gratings. 2 seamless welded basins inclusive 1 drainage with siphon and each standpipe 1 1/4" with valve. Cooling body CFC-free foamed under high pressure from one piece, inside and the surface of the operator side made of stainless steel, back side and sides made of zinc coated steel sheet. Machine compartment made of stainless steel. Plug-in forced-air cooling with specially coated middle type evaporator, automatic defrosting, evaporation of defrost water and electronic control with digital display. Cooling machine for service purposes movably mounted. Machine compartment cover for easy condenser cleaning removable without tools. Hinged door and each drawer front CFC-free foamed under high pressure from one piece, with integral handle strip and easily replaceable magnetic gasket. Drawers with telescopic runners made of stainless steel, usable height each 344 mm. 1 tip-proof high adjustable pair of u-trayslides, 1 rilsan-coated grid and 4 separation bars for drawers as equipment. 2 base profile 40 mm high, each along the front and back. Delivery without dispensing system, mixer tap and drill holes.

Abm. (LxTxH) / Dim. (LxDxH)	**1950 x 700 x 980 mm**
Becken / Basin	**300 x 500 x 300 mm**
Anschluss / Electrics	**440 W / 230 V / 50 Hz**
Kältemittel / Refrigerant	**R134A**
Kälteleistung / Refrig. capacity	**440 W -10 °C VT / +32 °C UT** / AT
Temp. / Temp.	**+2 / +12 °C**
Energieverbr. / Energy consump.	**1,9 kWh/24h**

		Art. Nr. / Art. No.	Preis / Price €
	Mit Abdeckung, Becken links / With countertop, basins left	CGTM722L81-2/1 SP	3.800,-
	Mit Abdeckung, Becken rechts / With countertop, basins right	CGTM722R81-2/1 SP	3.800,-

Preisliche und technische Änderungen vorbehalten / Prices and technical modifications are subject to change.

Getränketheke, 2 Becken, 4 Schubladen
Beverage counter, 2 basins, 4 drawers

CHROMOnorm®

Steckerfertig
plug-in

SP = Sofort Programm

Abdeckung (50 mm) aus CNS 18/10, schalldämmend unterfüttert, allseits abgekantet, mit Wulstrand, Tropfmulde mit Ablauf und herausnehmbaren Abtropfblechen. 2 nahtlos eingeschweißte Becken inklusive 1 Ablaufverbindung mit Siphon und je 1 Standrohr 1 1/4" mit Ventilsitz. Kühlkorpus in einem Stück FCKW-frei hochdruckgeschäumt, innen und bedienseits außen aus Edelstahl, Rückseite und Seiten aus verzinktem Stahlblech. Maschinenfach aus Edelstahl. Steckerfertige Umluftkühlung mit spezialbeschichtetem Mittelverdampfer, automatischer Abtauung, Tauwasserverdunstung und elektronischer Regelung mit Digitalanzeige. Kältemaschine für Servicezwecke beweglich montiert. Maschinenfachblende zur einfachen Kondensatorreinigung ohne Werkzeug demontierbar. Schubladenschilder jeweils in einem Stück FCKW-frei hochdruckgeschäumt, mit integrierter Griffleiste und leicht auswechselbarer Magnet-Dichtung. Schubladen mit Teleskopauszügen aus Edelstahl, Nutzhöhe je 344 mm. 8 Schubladen-Trennstäbe als Zubehör. 2 Sockelprofile 40 mm hoch, jeweils längs vorn und hinten montiert. Lieferung erfolgt ohne Zapfsäule, Mischbatterie und Lochbohrungen.

Countertop (50 mm) made of stainless steel 304, sound absorbing lined, with raised rounded edge, drip tray with drainage and removable gratings. 2 seamless welded basins inclusive 1 drainage with siphon and each standpipe 1 1/4" with valve. Cooling body CFC-free foamed under high pressure from one piece, inside and the surface of the operator side made of stainless steel, back side and sides made of zinc coated steel sheet. Machine compartment made of stainless steel. Plug-in forced-air cooling with specially coated middle type evaporator, automatic defrosting, evaporation of defrost water and electronic control with digital display. Cooling machine for service purposes movably mounted. Machine compartment cover for easy condenser cleaning removable without tools. Each drawer front CFC-free foamed under high pressure from one piece, with integral handle strip and easily replaceable magnetic gasket. Drawers with telescopic runners made of stainless steel, usable height each 344 mm. 8 separation bars for drawers as equipment. 2 base profile 40 mm high, each along the front and back. Delivery without dispensing system, mixer tap and drill holes.

Abm. (LxTxH) / Dim. (LxDxH)	**1950 x 700 x 980 mm**
Becken / Basin	**300 x 500 x 300 mm**
Anschluss / Electrics	**440 W / 230 V / 50 Hz**
Kältemittel / Refrigerant	**R134A**
Kälteleistung / Refrig. capacity	**440 W -10 °C VT / +32 °C UT** / AT
Temp. / Temp.	**+2 / +12 °C**
Energieverbr. / Energy consump.	**1,9 kWh/24h**

		Art. Nr. / Art. No.	Preis / Price €
	Mit Abdeckung, Becken links / With countertop, basins left	CGTM722L81-2/2 SP	4.184,-
	Mit Abdeckung, Becken rechts / With countertop, basins right	CGTM722R81-2/2 SP	4.184,-

Getränketheke, 1 Becken, 3 Türen
Beverage counter, 1 basin, 3 doors

Steckerfertig
plug-in

Abdeckung (50 mm) aus CNS 18/10, schalldämmend unterfüttert, allseits abgekantet, mit Wulstrand, Tropfmulde mit Ablauf und herausnehmbaren Abtropfblechen. 1 nahtlos eingeschweißtes Becken inklusive Ablaufverbindung mit Siphon und Standrohr 1 1/4" mit Ventilsitz. Kühlkorpus in einem Stück FCKW-frei hochdruckgeschäumt, innen und bedienseits außen aus Edelstahl, Rückseite und Seiten aus verzinktem Stahlblech. Maschinenfach aus Edelstahl. Steckerfertige Umluftkühlung mit spezialbeschichtetem Mittelverdampfer, automatischer Abtauung, Tauwasserverdunstung und elektronischer Regelung mit Digitalanzeige. Kältemaschine für Servicezwecke beweglich montiert. Maschinenfachblende zur einfachen Kondensatorreinigung ohne Werkzeug demontierbar. Flügeltüren und Schubladenschilder jeweils in einem Stück FCKW-frei hochdruckgeschäumt, mit integrierter Griffleiste und leicht auswechselbarer Magnet-Dichtung. Schubladen mit Teleskopauszügen aus Edelstahl, Nutzhöhe je 344 mm. Je Flügeltür 1 kippsicheres höhenverstellbares U-Auflageschienenpaar und 1 rilsanierter Tragrost, je Schublade 2 Schubladen-Trennstäbe als Zubehör. 2 Sockelprofile 40 mm hoch, jeweils längs vorn und hinten montiert. Lieferung erfolgt ohne Zapfsäule,Mischbatterie und Lochbohrungen. Mischbatterie als Mehrpreis erhältlich. (Beachten Sie bei Zentralkühlung: Lieferung erfolgt mit Tauwasserablauf, ohne E-Ventil.)

Countertop (50 mm) made of stainless steel 304, sound absorbing lined, with raised rounded edge, drip tray with drainage and removable gratings. 1 seamless welded basin inclusive drainage with siphon and standpipe 1 1/4" with valve. Cooling body CFC-free foamed under high pressure from one piece, inside and the surface of the operator side made of stainless steel, back side and sides made of zinc coated steel sheet. Machine compartment made of stainless steel. Plug-in forced-air cooling with specially coated middle type evaporator, automatic defrosting, evaporation of defrost water and electronic control with digital display. Cooling machine for service purposes movably mounted. Machine compartment cover for easy condenser cleaning removable without tools. Hinged doors and each drawer front CFC-free foamed under high pressure from one piece, with integral handle strip and easily replaceable magnetic gasket. Drawers with telescopic runners made of stainless steel, usable height each 344 mm. Each hinged door 1 tip-proof high adjustable pair of u-trayslides and 1 rilsan-coated grid, each drawer 2 separation bars for drawers as equipment. 2 base profile 40 mm high, each along the front and back. Delivery without dispensing system, mixer tap and drill holes. Mixer tap as extra cost availabel. (Note the following at central cooling: Delivery with defrost water drain and without e-valve.)

Abm. (LxTxH) / Dim. (LxDxH)	**2100 x 700 x 980 mm**
Becken / Basin	**300 x 500 x 300 mm**
Anschluss / Electrics	**440 W / 230 V / 50 Hz**
Kältemittel / Refrigerant	**R134A**
Kälteleistung / Refrig. capacity	**440 W -10 °C VT / +32 °C UT** / AT
Temp. / Temp.	**+2 / +12 °C**
Energieverbr. / Energy consump.	**2,5 kWh/24h**

		Art. Nr. / Art. No.	Preis / Price €
	Mit Abdeckung, Becken links / With countertop, basin left	CGTM731L81	3.964,-
	Ohne Abdeckung (H 930 mm), Maschinenfach links / Without countertop (H 930 mm), machine compart. left	CGTM731L80	3.297,-
	Mit Abdeckung, Becken rechts / With countertop, basin right	CGTM731R81	3.964,-
	Ohne Abdeckung (H 930 mm), Maschinenfach rechts / Without countertop (H 930 mm), machine compart. right	CGTM731R80	3.297,-

Preisliche und technische Änderungen vorbehalten / Prices and technical modifications are subject to change.

CHROMOnorm®

Zentralkühlung
central cooling

Abm. (LxTxH) / Dim. (LxDxH)	2100 x 700 x 980 mm
Becken / Basin	300 x 500 x 300 mm
Anschluss / Electrics	40 W / 230 V / 50 Hz
Kältemittel / Refrigerant	R134A
Kälteleistung / Refrig. capacity	400 W -10 °C VT / +32 °C UT / AT
Temp. / Temp.	+2 / +12 °C

	Art. Nr. / Art. No.	Preis / Price €
Mit Abdeckung, Becken links / With countertop, basin left	CGTO731L81	3.692,-
Ohne Abdeckung (H 930 mm), Maschinenfach links / Without countertop (H 930 mm), machine compart. left	CGTO731L80	3.025,-
Mit Abdeckung, Becken rechts / With countertop, basin right	CGTO731R81	3.692,-
Ohne Abdeckung (H 930 mm), Maschinenfach rechts / Without countertop (H 930 mm), machine compart. right	CGTO731R80	3.025,-

Mögliche Mehrpreise / Possible extra cost **Verfügbar für Steckerfertig und Zentralkühlung** / Available for plug-in and central cooling	Art. Nr. / Art. No.	Preis / Price €
Flügeltür / Hinged door	701978	0,-
Rollenauszug 2 x 1/2 Nutzhöhe 344 mm / Drawers 2 x 1/2, useable height each 344 mm	701335	396,-
Tragrost rilsaniert, 325 x 400 mm / Grid rilsan-coated, 325 x 400 mm	203056	39,-
U-Auflageschienenpaar, kippsicher / Pair of u-trayslides, tip-proof	700550	39,-
Schubladen-Trennstab / Separation bars for drawer	264014	12,-
Mischbatterie für 1 Becken, Niederdruck / Mixer tap for 1 basin, low pressure	700013	170,-
Mischbatterie für 1 Becken, Hochdruck / Mixer tap for 1 basin, high pressure	700011	137,-
Gläserdusche in Tropfmulde / Glass rinser in drip tray	200250	260,-

Getränketheke, 1 Becken, 3 Türen
Beverage counter, 1 basin, 3 doors

Steckerfertig
plug-in

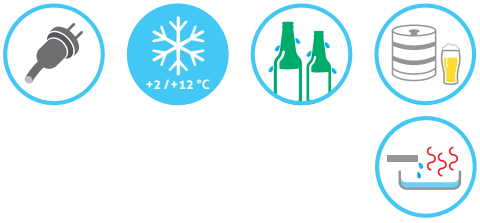

SP = Sofort Programm

Abdeckung (50 mm) aus CNS 18/10, schalldämmend unterfüttert, allseits abgekantet, mit Wulstrand, Tropfmulde mit Ablauf und herausnehmbaren Abtropfblechen. 1 nahtlos eingeschweißte Becken inklusive 1 Ablaufverbindung mit Siphon und je 1 Standrohr 1 1/4" mit Ventilsitz. Kühlkorpus in einem Stück FCKW-frei hochdruckgeschäumt, innen und bedienseits außen aus Edelstahl, Rückseite und Seiten aus verzinktem Stahlblech. Maschinenfach aus Edelstahl. Steckerfertige Umluftkühlung mit spezialbeschichtetem Mittelverdampfer, automatischer Abtauung, Tauwasserverdunstung und elektronischer Regelung mit Digitalanzeige. Kältemaschine für Servicezwecke beweglich montiert. Maschinenfachblende zur einfachen Kondensatorreinigung ohne Werkzeug demontierbar. Flügeltüren jeweils in einem Stück FCKW-frei hochdruckgeschäumt, mit integrierter Griffleiste und leicht auswechselbarer Magnet-Dichtung. 3 kippsichere höhenverstellbare U-Auflageschienenpaare und 3 rilsanierter Tragroste als Zubehör. 2 Sockelprofile 40 mm hoch, jeweils längs vorn und hinten montiert. Lieferung erfolgt ohne Zapfsäule, Mischbatterie und Lochbohrungen.

Countertop (50 mm) made of stainless steel 304, sound absorbing lined, with raised rounded edge, drip tray with drainage and removable gratings. 1 seamless welded basins inclusive 1 drainage with siphon and each standpipe 1 1/4" with valve. Cooling body CFC-free foamed under high pressure from one piece, inside and the surface of the operator side made of stainless steel, back side and sides made of zinc coated steel sheet. Machine compartment made of stainless steel. Plug-in forced-air cooling with specially coated middle type evaporator, automatic defrosting, evaporation of defrost water and electronic control with digital display. Cooling machine for service purposes movably mounted. Machine compartment cover for easy condenser cleaning removable without tools. Hinged doors CFC-free foamed under high pressure from one piece, with integral handle strip and easily replaceable magnetic gasket. 3 tip-proof high adjustable pairs of u-trayslides and 3 rilsan-coated grids as equipment. 2 base profile 40 mm high, each along the front and back. Delivery without dispensing system, mixer tap and drill holes.

Abm. (LxTxH) / Dim. (LxDxH)	**2100 x 700 x 980 mm**
Becken / Basin	**300 x 500 x 300 mm**
Anschluss / Electrics	**440 W / 230 V / 50 Hz**
Kältemittel / Refrigerant	**R134A**
Kälteleistung / Refrig. capacity	**440 W -10 °C VT / +32 °C UT** / AT
Temp. / Temp.	**+2 / +12 °C**
Energieverbr. / Energy consump.	**2,5 kWh/24h**

	Art. Nr. / Art. No.	Preis / Price €
Mit Abdeckung, Becken links / With countertop, basin left	CGTM731L81-1/1/1 SP	3.964,-
Mit Abdeckung, Becken rechts / With countertop, basin right	CGTM731R81-1/1/1 SP	3.964,-

Preisliche und technische Änderungen vorbehalten / Prices and technical modifications are subject to change.

Getränketheke, 1 Becken, 2 Türen / 2 Schubladen
Beverage counter, 1 basin, 2 doors / 2 drawers

CHROMOnorm®

Steckerfertig
plug-in

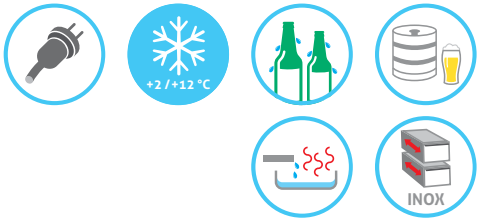

SP = Sofort Programm

Abdeckung (50 mm) aus CNS 18/10, schalldämmend unterfüttert, allseits abgekantet, mit Wulstrand, Tropfmulde mit Ablauf und herausnehmbaren Abtropfblechen. 1 nahtlos eingeschweißte Becken inklusive 1 Ablaufverbindung mit Siphon und je 1 Standrohr 1 1/4" mit Ventilsitz. Kühlkorpus in einem Stück FCKW-frei hochdruckgeschäumt, innen und bedienseits außen aus Edelstahl, Rückseite und Seiten aus verzinktem Stahlblech. Maschinenfach aus Edelstahl. Steckerfertige Umluftkühlung mit spezialbeschichtetem Mittelverdampfer, automatischer Abtauung, Tauwasserverdunstung und elektronischer Regelung mit Digitalanzeige. Kältemaschine für Servicezwecke beweglich montiert. Maschinenfachblende zur einfachen Kondensatorreinigung ohne Werkzeug demontierbar. Flügeltüren und Schubladenschilder jeweils in einem Stück FCKW-frei hochdruckgeschäumt, mit integrierter Griffleiste und leicht auswechselbarer Magnet-Dichtung. Schubladen mit Teleskopauszügen aus Edelstahl, Nutzhöhe je 344 mm. 2 kippsichere höhenverstellbare U-Auflageschienenpaare, 2 rilsanierte Tragroste und 4 Schubladen-Trennstäbe als Zubehör. 2 Sockelprofile 40 mm hoch, jeweils längs vorn und hinten montiert. Lieferung erfolgt ohne Zapfsäule, Mischbatterie und Lochbohrungen.

Countertop (50 mm) made of stainless steel 304, sound absorbing lined, with raised rounded edge, drip tray with drainage and removable gratings. 1 seamless welded basins inclusive 1 drainage with siphon and each standpipe 1 1/4" with valve. Cooling body CFC-free foamed under high pressure from one piece, inside and the surface of the operator side made of stainless steel, back side and sides made of zinc coated steel sheet. Machine compartment made of stainless steel. Plug-in forced-air cooling with specially coated middle type evaporator, automatic defrosting, evaporation of defrost water and electronic control with digital display. Cooling machine for service purposes movably mounted. Machine compartment cover for easy condenser cleaning removable without tools. Hinged doors and each drawer front CFC-free foamed under high pressure from one piece, with integral handle strip and easily replaceable magnetic gasket. Drawers with telescopic runners made of stainless steel, usable height each 344 mm. 2 tip-proof high adjustable pairs of u-trayslides, 2 rilsan-coated grids and 4 separation bars for drawers as equipment. 2 base profile 40 mm high, each along the front and back. Delivery without dispensing system, mixer tap and drill holes.

Abm. (LxTxH) / Dim. (LxDxH)	**2100 x 700 x 980 mm**
Becken / Basin	**300 x 500 x 300 mm**
Anschluss / Electrics	**440 W / 230 V / 50 Hz**
Kältemittel / Refrigerant	**R134A**
Kälteleistung / Refrig. capacity	**440 W -10 °C VT / +32 °C UT** / AT
Temp. / Temp.	**+2 / +12 °C**
Energieverbr. / Energy consump.	**2,5 kWh/24h**

	Art. Nr. / Art. No.	Preis / Price €
Mit Abdeckung, Becken links / With countertop, basin left	CGTM731L81-1/1/2 SP	4.349,-
Mit Abdeckung, Becken rechts / With countertop, basin right	CGTM731R81-1/1/2 SP	4.349,-

Getränketheke, 1 Becken, 1 Tür / 4 Schubladen
Beverage counter, 1 basin, 1 door / 4 drawers

Steckerfertig
plug-in

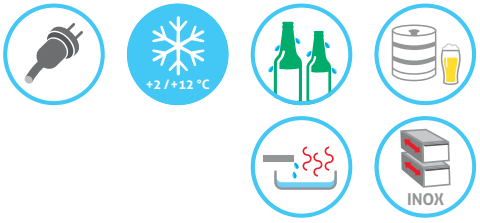

SP = Sofort Programm

Abdeckung (50 mm) aus CNS 18/10, schalldämmend unterfüttert, allseits abgekantet, mit Wulstrand, Tropfmulde mit Ablauf und herausnehmbaren Abtropfblechen. 1 nahtlos eingeschweißtes Becken inklusive Ablaufverbindung mit Siphon und Standrohr 1 1/4" mit Ventilsitz. Kühlkorpus in einem Stück FCKW-frei hochdruckgeschäumt, innen und bedienseits außen aus Edelstahl, Rückseite und Seiten aus verzinktem Stahlblech. Maschinenfach aus Edelstahl. Steckerfertige Umluftkühlung mit spezialbeschichtetem Mittelverdampfer, automatischer Abtauung, Tauwasserverdunstung und elektronischer Regelung mit Digitalanzeige. Kältemaschine für Servicezwecke beweglich montiert. Maschinenfachblende zur einfachen Kondensatorreinigung ohne Werkzeug demontierbar. Flügeltür und Schubladenschilder jeweils in einem Stück FCKW-frei hochdruckgeschäumt, mit integrierter Griffleiste und leicht auswechselbarer Magnet-Dichtung. Schubladen mit Teleskopauszügen aus Edelstahl, Nutzhöhe je 344 mm. 1 kippsicheres höhenverstellbares U-Auflageschienenpaar, 1 rilsanierter Tragrost und 8 Schubladen-Trennstäbe als Zubehör. 2 Sockelprofile 40 mm hoch, jeweils längs vorn und hinten montiert. Lieferung erfolgt ohne Zapfsäule, Mischbatterie und Lochbohrungen.

Countertop (50 mm) made of stainless steel 304, sound absorbing lined, with raised rounded edge, drip tray with drainage and removable gratings. 1 seamless welded basin inclusive drainage with siphon and standpipe 1 1/4" with valve. Cooling body CFC-free foamed under high pressure from one piece, inside and the surface of the operator side made of stainless steel, back side and sides made of zinc coated steel sheet. Machine compartment made of stainless steel. Plug-in forced-air cooling with specially coated middle type evaporator, automatic defrosting, evaporation of defrost water and electronic control with digital display. Cooling machine for service purposes movably mounted. Machine compartment cover for easy condenser cleaning removable without tools. Hinged door and each drawer front CFC-free foamed under high pressure from one piece, with integral handle strip and easily replaceable magnetic gasket. Drawers with telescopic runners made of stainless steel, usable height each 344 mm. 1 tip-proof high adjustable pair of u-trayslides, 1 rilsan-coated grid and 8 separation bars for drawers as equipment. 2 base profile 40 mm high, each along the front and back. Delivery without dispensing system, mixer tap and drill holes.

Abm. (LxTxH) / Dim. (LxDxH)	**2100 x 700 x 980 mm**
Becken / Basin	**300 x 500 x 300 mm**
Anschluss / Electrics	**440 W / 230 V / 50 Hz**
Kältemittel / Refrigerant	**R134A**
Kälteleistung / Refrig. capacity	**440 W -10 °C VT / +32 °C UT** / AT
Temp. / Temp.	**+2 / +12 °C**
Energieverbr. / Energy consump.	**2,5 kWh/24h**

		Art. Nr. / Art. No.	Preis / Price €
	Mit Abdeckung, Becken links / With countertop, basin left	CGTM731L81-1/2/2 SP	4.750,-
	Mit Abdeckung, Becken rechts / With countertop, basin right	CGTM731R81-1/2/2 SP	4.750,-

Preisliche und technische Änderungen vorbehalten / Prices and technical modifications are subject to change.

Getränketheke, 1 Becken, 6 Schubladen
Beverage counter, 1 basin, 6 drawers

CHROMOnorm®

Steckerfertig
plug-in

SP = Sofort Programm

Abdeckung (50 mm) aus CNS 18/10, schalldämmend unterfüttert, allseits abgekantet, mit Wulstrand, Tropfmulde mit Ablauf und herausnehmbaren Abtropfblechen. 1 nahtlos eingeschweißtes Becken inklusive Ablaufverbindung mit Siphon und Standrohr 1 1/4" mit Ventilsitz. Kühlkorpus in einem Stück FCKW-frei hochdruckgeschäumt, innen und bedienseits außen aus Edelstahl, Rückseite und Seiten aus verzinktem Stahlblech. Maschinenfach aus Edelstahl. Steckerfertige Umluftkühlung mit spezialbeschichtetem Mittelverdampfer, automatischer Abtauung, Tauwasserverdunstung und elektronischer Regelung mit Digitalanzeige. Kältemaschine für Servicezwecke beweglich montiert. Maschinenfachblende zur einfachen Kondensatorreinigung ohne Werkzeug demontierbar. Schubladenschilder jeweils in einem Stück FCKW-frei hochdruckgeschäumt, mit integrierter Griffleiste und leicht auswechselbarer Magnet-Dichtung. Schubladen mit Teleskopauszügen aus Edelstahl, Nutzhöhe je 344 mm. 12 Schubladen-Trennstäbe als Zubehör. 2 Sockelprofile 40 mm hoch, jeweils längs vorn und hinten montiert. Lieferung erfolgt ohne Zapfsäule, Mischbatterie und Lochbohrungen.

Countertop (50 mm) made of stainless steel 304, sound absorbing lined, with raised rounded edge, drip tray with drainage and removable gratings. 1 seamless welded basin inclusive drainage with siphon and standpipe 1 1/4" with valve. Cooling body CFC-free foamed under high pressure from one piece, inside and the surface of the operator side made of stainless steel, back side and sides made of zinc coated steel sheet. Machine compartment made of stainless steel. Plug-in forced-air cooling with specially coated middle type evaporator, automatic defrosting, evaporation of defrost water and electronic control with digital display. Cooling machine for service purposes movably mounted. Machine compartment cover for easy condenser cleaning removable without tools. Each drawer front CFC-free foamed under high pressure from one piece, with integral handle strip and easily replaceable magnetic gasket. Drawers with telescopic runners made of stainless steel, usable height each 344 mm. 12 separation bars for drawers as equipment. 2 base profile 40 mm high, each along the front and back. Delivery without dispensing system, mixer tap and drill holes.

Abm. (LxTxH) / Dim. (LxDxH)	**2100 x 700 x 980 mm**
Becken / Basin	**300 x 500 x 300 mm**
Anschluss / Electrics	**440 W / 230 V / 50 Hz**
Kältemittel / Refrigerant	**R134A**
Kälteleistung / Refrig. capacity	**440 W -10 °C VT / +32 °C UT** / AT
Temp. / Temp.	**+2 / +12 °C**
Energieverbr. / Energy consump.	**2,5 kWh/24h**

	Art. Nr. / Art. No.	Preis / Price €
Mit Abdeckung, Becken links / With countertop, basin left	CGTM731L81-2/2/2 SP	5.171,-
Mit Abdeckung, Becken rechts / With countertop, basin right	CGTM731R81-2/2/2 SP	5.171,-

Getränketheke, 2 Becken, 3 Türen
Beverage counter, 2 basins, 3 doors

Steckerfertig
plug-in

Abdeckung (50 mm) aus CNS 18/10, schalldämmend unterfüttert, allseits abgekantet, mit Wulstrand, Tropfmulde mit Ablauf und herausnehmbaren Abtropfblechen. 2 nahtlos eingeschweißte Becken inklusive 1 Ablaufverbindung mit Siphon und je 1 Standrohr 1 1/4" mit Ventilsitz. Kühlkorpus in einem Stück FCKW-frei hochdruckgeschäumt, innen und bedienseits außen aus Edelstahl, Rückseite und Seiten aus verzinktem Stahlblech. Maschinenfach aus Edelstahl. Steckerfertige Umluftkühlung mit spezialbeschichtetem Mittelverdampfer, automatischer Abtauung, Tauwasserverdunstung und elektronischer Regelung mit Digitalanzeige. Kältemaschine für Servicezwecke beweglich montiert. Maschinenfachblende zur einfachen Kondensatorreinigung ohne Werkzeug demontierbar. Flügeltüren und Schubladenschilder jeweils in einem Stück FCKW-frei hochdruckgeschäumt, mit integrierter Griffleiste und leicht auswechselbarer Magnet-Dichtung. Schubladen mit Teleskopauszügen aus Edelstahl, Nutzhöhe je 344 mm. Je Flügeltür 1 kippsicheres höhenverstellbares U-Auflageschienenpaar und 1 rilsanierter Tragrost, je Schublade 2 Schubladen-Trennstäbe als Zubehör. 2 Sockelprofile 40 mm hoch, jeweils längs vorn und hinten montiert. Lieferung erfolgt ohne Zapfsäule, Mischbatterie und Lochbohrungen. Mischbatterie als Mehrpreis erhältlich. (Beachten Sie bei Zentralkühlung: Lieferung erfolgt mit Tauwasserablauf, ohne E-Ventil.)

Countertop (50 mm) made of stainless steel 304, sound absorbing lined, with raised rounded edge, drip tray with drainage and removable gratings. 2 seamless welded basins inclusive 1 drainage with siphon and each standpipe 1 1/4" with valve. Cooling body CFC-free foamed under high pressure from one piece, inside and the surface of the operator side made of stainless steel, back side and sides made of zinc coated steel sheet. Machine compartment made of stainless steel. Plug-in forced-air cooling with specially coated middle type evaporator, automatic defrosting, evaporation of defrost water and electronic control with digital display. Cooling machine for service purposes movably mounted. Machine compartment cover for easy condenser cleaning removable without tools. Hinged doors and each drawer front CFC-free foamed under high pressure from one piece, with integral handle strip and easily replaceable magnetic gasket. Drawers with telescopic runners made of stainless steel, usable height each 344 mm. Each hinged door 1 tip-proof high adjustable pair of u-trayslides and 1 rilsan-coated grid, each drawer 2 separation bars for drawers as equipment. 2 base profile 40 mm high, each along the front and back. Delivery without dispensing system, mixer tap and drill holes. Mixer tap as extra cost availabel. (Note the following at central cooling: Delivery with defrost water drain and without e-valve.)

Abm. (LxTxH) / Dim. (LxDxH)	**2500 x 700 x 980 mm**
Becken / Basin	**300 x 500 x 300 mm**
Anschluss / Electrics	**440 W / 230 V / 50 Hz**
Kältemittel / Refrigerant	**R134A**
Kälteleistung / Refrig. capacity	**440 W -10 °C VT / +32 °C UT** / AT
Temp. / Temp.	**+2 / +12 °C**
Energieverbr. / Energy consump.	**2,5 kWh/24h**

	Art. Nr. / Art. No.	Preis / Price €
Mit Abdeckung, Becken links / With countertop, basins left	CGTM732L81	4.166,-
Ohne Abdeckung (H 930 mm), Maschinenfach links / Without countertop (H 930 mm), machine compart. left	CGTM732L80	3.416,-
Mit Abdeckung, Becken rechts / With countertop, basins right	CGTM732R81	4.166,-
Ohne Abdeckung (H 930 mm), Maschinenfach rechts / Without countertop (H 930 mm), machine compart. right	CGTM732R80	3.416,-

Preisliche und technische Änderungen vorbehalten / Prices and technical modifications are subject to change.

CHROMOnorm®

Zentralkühlung
central cooling

Abm. (LxTxH) / Dim. (LxDxH)	2500 x 700 x 980 mm
Becken / Basin	300 x 500 x 300 mm
Anschluss / Electrics	40 W / 230 V / 50 Hz
Kältemittel / Refrigerant	R134A
Kälteleistung / Refrig. capacity	400 W -10 °C VT / +32 °C UT / AT
Temp. / Temp.	+2 / +12 °C

	Art. Nr. / Art. No.	Preis / Price €
Mit Abdeckung, Becken links / With countertop, basins left	CGTO732L81	3.894,-
Ohne Abdeckung (H 930 mm), Maschinenfach links / Without countertop (H 930 mm), machine compart. left	CGTO732L80	3.144,-
Mit Abdeckung, Becken rechts / With countertop, basins right	CGTO732R81	3.894,-
Ohne Abdeckung (H 930 mm), Maschinenfach rechts / Without countertop (H 930 mm), machine compart. right	CGTO732R80	3.144,-

Mögliche Mehrpreise / Possible extra cost **Verfügbar für Steckerfertig und Zentralkühlung** / Available for plug-in and central cooling	Art. Nr. / Art. No.	Preis / Price €
Flügeltür / Hinged door	701978	0,-
Rollenauszug 2 x 1/2 Nutzhöhe 344 mm / Drawers 2 x 1/2, useable height each 344 mm	701335	396,-
Tragrost rilsaniert, 325 x 400 mm / Grid rilsan-coated, 325 x 400 mm	203056	39,-
U-Auflageschienenpaar, kippsicher / Pair of u-trayslides, tip-proof	700550	39,-
Schubladen-Trennstab / Separation bars for drawer	264014	12,-
Mischbatterie für 2 Becken, Niederdruck / Mixer tap for 2 basins, low pressure	700014	190,-
Mischbatterie für 2 Becken, Hochdruck / Mixer tap for 2 basins, high pressure	700012	209,-
Gläserdusche in Tropfmulde / Glass rinser in drip tray	200250	260,-

Getränketheke, 2 Becken, 3 Türen
Beverage counter, 2 basins, 3 doors

Steckerfertig
plug-in

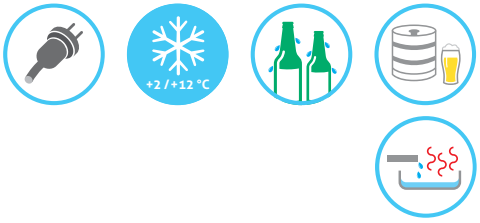

SP = Sofort Programm

Abdeckung (50 mm) aus CNS 18/10, schalldämmend unterfüttert, allseits abgekantet, mit Wulstrand, Tropfmulde mit Ablauf und herausnehmbaren Abtropfblechen. 2 nahtlos eingeschweißte Becken inklusive 1 Ablaufverbindung mit Siphon und je 1 Standrohr 1 1/4" mit Ventilsitz. Kühlkorpus in einem Stück FCKW-frei hochdruckgeschäumt, innen und bedienseits außen aus Edelstahl, Rückseite und Seiten aus verzinktem Stahlblech. Maschinenfach aus Edelstahl. Steckerfertige Umluftkühlung mit spezialbeschichtetem Mittelverdampfer, automatischer Abtauung, Tauwasserverdunstung und elektronischer Regelung mit Digitalanzeige. Kältemaschine für Servicezwecke beweglich montiert. Maschinenfachblende zur einfachen Kondensatorreinigung ohne Werkzeug demontierbar. Flügeltüren jeweils in einem Stück FCKW-frei hochdruckgeschäumt, mit integrierter Griffleiste und leicht auswechselbarer Magnet-Dichtung. 3 kippsichere höhenverstellbare U-Auflageschienenpaare und 3 rilsanierter Tragroste als Zubehör. 2 Sockelprofile 40 mm hoch, jeweils längs vorn und hinten montiert. Lieferung erfolgt ohne Zapfsäule, Mischbatterie und Lochbohrungen.

Countertop (50 mm) made of stainless steel 304, sound absorbing lined, with raised rounded edge, drip tray with drainage and removable gratings. 2 seamless welded basins inclusive 1 drainage with siphon and each standpipe 1 1/4" with valve. Cooling body CFC-free foamed under high pressure from one piece, inside and the surface of the operator side made of stainless steel, back side and sides made of zinc coated steel sheet. Machine compartment made of stainless steel. Plug-in forced-air cooling with specially coated middle type evaporator, automatic defrosting, evaporation of defrost water and electronic control with digital display. Cooling machine for service purposes movably mounted. Machine compartment cover for easy condenser cleaning removable without tools. Hinged doors CFC-free foamed under high pressure from one piece, with integral handle strip and easily replaceable magnetic gasket. 3 tip-proof high adjustable pairs of u-trayslides and 3 rilsan-coated grids as equipment. 2 base profile 40 mm high, each along the front and back. Delivery without dispensing system, mixer tap and drill holes.

Abm. (LxTxH) / Dim. (LxDxH)	**2500 x 700 x 980 mm**
Becken / Basin	**300 x 500 x 300 mm**
Anschluss / Electrics	**440 W / 230 V / 50 Hz**
Kältemittel / Refrigerant	**R134A**
Kälteleistung / Refrig. capacity	**440 W -10 °C VT / +32 °C UT** / AT
Temp. / Temp.	**+2 / +12 °C**
Energieverbr. / Energy consump.	**2,5 kWh/24h**

	Art. Nr. / Art. No.	Preis / Price €
Mit Abdeckung, Becken links / With countertop, basins left	CGTM732L81-1/1/1 SP	4.166,-
Mit Abdeckung, Becken rechts / With countertop, basins right	CGTM732R81-1/1/1 SP	4.166,-

Preisliche und technische Änderungen vorbehalten / Prices and technical modifications are subject to change.

Getränketheke, 2 Becken, 2 Türen / 2 Schubladen
Beverage counter, 2 basins, 2 doors / 2 drawers

CHROMOnorm®

Steckerfertig
plug-in

SP = Sofort Programm

Abdeckung (50 mm) aus CNS 18/10, schalldämmend unterfüttert, allseits abgekantet, mit Wulstrand, Tropfmulde mit Ablauf und herausnehmbaren Abtropfblechen. 2 nahtlos eingeschweißte Becken inklusive 1 Ablaufverbindung mit Siphon und je 1 Standrohr 1 1/4" mit Ventilsitz. Kühlkorpus in einem Stück FCKW-frei hochdruckgeschäumt, innen und bedienseits außen aus Edelstahl, Rückseite und Seiten aus verzinktem Stahlblech. Maschinenfach aus Edelstahl. Steckerfertige Umluftkühlung mit spezialbeschichtetem Mittelverdampfer, automatischer Abtauung, Tauwasserverdunstung und elektronischer Regelung mit Digitalanzeige. Kältemaschine für Servicezwecke beweglich montiert. Maschinenfachblende zur einfachen Kondensatorreinigung ohne Werkzeug demontierbar. Flügeltüren und Schubladenschilder jeweils in einem Stück FCKW-frei hochdruckgeschäumt, mit integrierter Griffleiste und leicht auswechselbarer Magnet-Dichtung. Schubladen mit Teleskopauszügen aus Edelstahl, Nutzhöhe je 344 mm. 2 kippsichere höhenverstellbare U-Auflageschienenpaare, 2 rilsanierte Tragroste und 4 Schubladen-Trennstäbe als Zubehör. 2 Sockelprofile 40 mm hoch, jeweils längs vorn und hinten montiert. Lieferung erfolgt ohne Zapfsäule, Mischbatterie und Lochbohrungen.

Countertop (50 mm) made of stainless steel 304, sound absorbing lined, with raised rounded edge, drip tray with drainage and removable gratings. 2 seamless welded basins inclusive 1 drainage with siphon and each standpipe 1 1/4" with valve. Cooling body CFC-free foamed under high pressure from one piece, inside and the surface of the operator side made of stainless steel, back side and sides made of zinc coated steel sheet. Machine compartment made of stainless steel. Plug-in forced-air cooling with specially coated middle type evaporator, automatic defrosting, evaporation of defrost water and electronic control with digital display. Cooling machine for service purposes movably mounted. Machine compartment cover for easy condenser cleaning removable without tools. Hinged doors and each drawer front CFC-free foamed under high pressure from one piece, with integral handle strip and easily replaceable magnetic gasket. Drawers with telescopic runners made of stainless steel, usable height each 344 mm. 2 tip-proof high adjustable pairs of u-trayslides, 2 rilsan-coated grids and 4 separation bars for drawers as equipment. 2 base profile 40 mm high, each along the front and back. Delivery without dispensing system, mixer tap and drill holes.

Abm. (LxTxH) / Dim. (LxDxH)	**2500 x 700 x 980 mm**
Becken / Basin	**300 x 500 x 300 mm**
Anschluss / Electrics	**440 W / 230 V / 50 Hz**
Kältemittel / Refrigerant	**R134A**
Kälteleistung / Refrig. capacity	**440 W -10 °C VT / +32 °C UT** / AT
Temp. / Temp.	**+2 / +12 °C**
Energieverbr. / Energy consump.	**2,5 kWh/24h**

	Art. Nr. / Art. No.	Preis / Price €
Mit Abdeckung, Becken links / With countertop, basins left	CGTM732L81-1/1/2 SP	4.567,-
Mit Abdeckung, Becken rechts / With countertop, basins right	CGTM732R81-1/1/2 SP	4.567,-

Getränketheke, 2 Becken, 1 Tür / 4 Schubladen
Beverage counter, 2 basins, 1 door / 4 drawers

Steckerfertig
plug-in

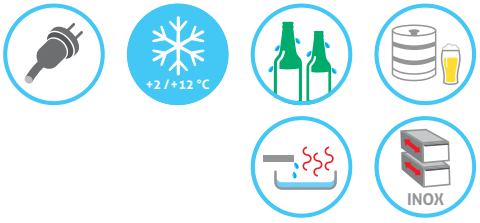

SP = Sofort Programm

Abdeckung (50 mm) aus CNS 18/10, schalldämmend unterfüttert, allseits abgekantet, mit Wulstrand, Tropfmulde mit Ablauf und herausnehmbaren Abtropfblechen. 2 nahtlos eingeschweißte Becken inklusive 1 Ablaufverbindung mit Siphon und je 1 Standrohr 1 1/4" mit Ventilsitz. Kühlkorpus in einem Stück FCKW-frei hochdruckgeschäumt, innen und bedienseits außen aus Edelstahl, Rückseite und Seiten aus verzinktem Stahlblech. Maschinenfach aus Edelstahl. Steckerfertige Umluftkühlung mit spezialbeschichtetem Mittelverdampfer, automatischer Abtauung, Tauwasserverdunstung und elektronischer Regelung mit Digitalanzeige. Kältemaschine für Servicezwecke beweglich montiert. Maschinenfachblende zur einfachen Kondensatorreinigung ohne Werkzeug demontierbar. Flügeltür und Schubladenschilder jeweils in einem Stück FCKW-frei hochdruckgeschäumt, mit integrierter Griffleiste und leicht auswechselbarer Magnet-Dichtung. Schubladen mit Teleskopauszügen aus Edelstahl, Nutzhöhe je 344 mm. 1 kippsicheres höhenverstellbares U-Auflageschienenpaar, 1 rilsanierter Tragrost und 8 Schubladen-Trennstäbe als Zubehör. 2 Sockelprofile 40 mm hoch, jeweils längs vorn und hinten montiert. Lieferung erfolgt ohne Zapfsäule, Mischbatterie und Lochbohrungen.

Countertop (50 mm) made of stainless steel 304, sound absorbing lined, with raised rounded edge, drip tray with drainage and removable gratings. 2 seamless welded basins inclusive 1 drainage with siphon and each standpipe 1 1/4" with valve. Cooling body CFC-free foamed under high pressure from one piece, inside and the surface of the operator side made of stainless steel, back side and sides made of zinc coated steel sheet. Machine compartment made of stainless steel. Plug-in forced-air cooling with specially coated middle type evaporator, automatic defrosting, evaporation of defrost water and electronic control with digital display. Cooling machine for service purposes movably mounted. Machine compartment cover for easy condenser cleaning removable without tools. Hinged door and each drawer front CFC-free foamed under high pressure from one piece, with integral handle strip and easily replaceable magnetic gasket. Drawers with telescopic runners made of stainless steel, usable height each 344 mm. 1 tip-proof high adjustable pair of u-trayslides, 1 rilsan-coated grid and 8 separation bars for drawers as equipment. 2 base profile 40 mm high, each along the front and back. Delivery without dispensing system, mixer tap and drill holes.

Abm. (LxTxH) / Dim. (LxDxH)	**2500 x 700 x 980 mm**
Becken / Basin	**300 x 500 x 300 mm**
Anschluss / Electrics	**440 W / 230 V / 50 Hz**
Kältemittel / Refrigerant	**R134A**
Kälteleistung / Refrig. capacity	**440 W -10 °C VT / +32 °C UT** / AT
Temp. / Temp.	**+2 / +12 °C**
Energieverbr. / Energy consump.	**2,5 kWh/24h**

	Art. Nr. / Art. No.	Preis / Price €
Mit Abdeckung, Becken links / With countertop, basins left	CGTM732L81-1/2/2 SP	4.970,-
Mit Abdeckung, Becken rechts / With countertop, basins right	CGTM732R81-1/2/2 SP	4.970,-

Preisliche und technische Änderungen vorbehalten / Prices and technical modifications are subject to change.

Getränketheke, 2 Becken, 6 Schubladen
Beverage counter, 2 basins, 6 drawers

CHROMOnorm®

Steckerfertig
plug-in

SP = Sofort Programm

Abdeckung (50 mm) aus CNS 18/10, schalldämmend unterfüttert, allseits abgekantet, mit Wulstrand, Tropfmulde mit Ablauf und herausnehmbaren Abtropfblechen. 2 nahtlos eingeschweißte Becken inklusive 1 Ablaufverbindung mit Siphon und je 1 Standrohr 1 1/4" mit Ventilsitz. Kühlkorpus in einem Stück FCKW-frei hochdruckgeschäumt, innen und bedienseits außen aus Edelstahl, Rückseite und Seiten aus verzinktem Stahlblech. Maschinenfach aus Edelstahl. Steckerfertige Umluftkühlung mit spezialbeschichtetem Mittelverdampfer, automatischer Abtauung, Tauwasserverdunstung und elektronischer Regelung mit Digitalanzeige. Kältemaschine für Servicezwecke beweglich montiert. Maschinenfachblende zur einfachen Kondensatorreinigung ohne Werkzeug demontierbar. Schubladenschilder jeweils in einem Stück FCKW-frei hochdruckgeschäumt, mit integrierter Griffleiste und leicht auswechselbarer Magnet-Dichtung. Schubladen mit Teleskopauszügen aus Edelstahl, Nutzhöhe je 344 mm. 12 Schubladen-Trennstäbe als Zubehör. 2 Sockelprofile 40 mm hoch, jeweils längs vorn und hinten montiert. Lieferung erfolgt ohne Zapfsäule, Mischbatterie und Lochbohrungen.

Countertop (50 mm) made of stainless steel 304, sound absorbing lined, with raised rounded edge, drip tray with drainage and removable gratings. 2 seamless welded basins inclusive 1 drainage with siphon and each standpipe 1 1/4" with valve. Cooling body CFC-free foamed under high pressure from one piece, inside and the surface of the operator side made of stainless steel, back side and sides made of zinc coated steel sheet. Machine compartment made of stainless steel. Plug-in forced-air cooling with specially coated middle type evaporator, automatic defrosting, evaporation of defrost water and electronic control with digital display. Cooling machine for service purposes movably mounted. Machine compartment cover for easy condenser cleaning removable without tools. Each drawer front CFC-free foamed under high pressure from one piece, with integral handle strip and easily replaceable magnetic gasket. Drawers with telescopic runners made of stainless steel, usable height each 344 mm. 12 separation bars for drawers as equipment. 2 base profile 40 mm high, each along the front and back. Delivery without dispensing system, mixer tap and drill holes.

Abm. (LxTxH) / Dim. (LxDxH)	**2500 x 700 x 980 mm**
Becken / Basin	**300 x 500 x 300 mm**
Anschluss / Electrics	**440 W / 230 V / 50 Hz**
Kältemittel / Refrigerant	**R134A**
Kälteleistung / Refrig. capacity	**440 W -10 °C VT / +32 °C UT** / AT
Temp. / Temp.	**+2 / +12 °C**
Energieverbr. / Energy consump.	**2,5 kWh/24h**

	Art. Nr. / Art. No.	Preis / Price €
Mit Abdeckung, Becken links / With countertop, basins left	CGTM732L81-2/2/2 SP	5.354,-
Mit Abdeckung, Becken rechts / With countertop, basins right	CGTM732R81-2/2/2 SP	5.354,-

Getränketheke, 1 Becken, 4 Türen
Beverage counter, 1 basin, 4 doors

Steckerfertig
plug-in

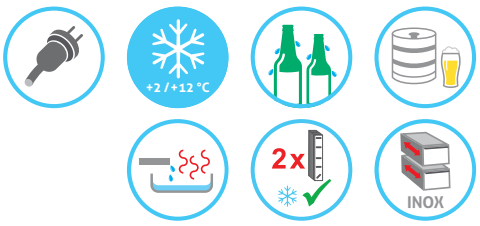

Abdeckung (50 mm) aus CNS 18/10, schalldämmend unterfüttert, allseits abgekantet, mit Wulstrand, Tropfmulde mit Ablauf und herausnehmbaren Abtropfblechen. 1 nahtlos eingeschweißtes Becken inklusive Ablaufverbindung mit Siphon und Standrohr 1 1/4" mit Ventilsitz. Kühlkorpus in einem Stück FCKW-frei hochdruckgeschäumt, innen und bedienseits außen aus Edelstahl, Rückseite und Seiten aus verzinktem Stahlblech. Maschinenfach aus Edelstahl. Steckerfertige Umluftkühlung mit spezialbeschichteten Mittelverdampfern, automatischer Abtauung, Tauwasserverdunstung und elektronischer Regelung mit Digitalanzeige. Kältemaschine für Servicezwecke beweglich montiert. Maschinenfachblende zur einfachen Kondensatorreinigung ohne Werkzeug demontierbar. Flügeltüren und Schubladenschilder jeweils in einem Stück FCKW-frei hochdruckgeschäumt, mit integrierter Griffleiste und leicht auswechselbarer Magnet-Dichtung. Schubladen mit Teleskopauszügen aus Edelstahl, Nutzhöhe je 344 mm. Je Flügeltür 1 kippsicheres höhenverstellbares U-Auflageschienenpaar und 1 rilsanierter Tragrost, je Schublade 2 Schubladen-Trennstäbe als Zubehör. 2 Sockelprofile 40 mm hoch, jeweils längs vorn und hinten montiert. Lieferung erfolgt ohne Zapfsäule, Mischbatterie und Lochbohrungen. Mischbatterie als Mehrpreis erhältlich. (Beachten Sie bei Zentralkühlung: Lieferung erfolgt mit Tauwasserablauf, ohne E-Ventil.)

Countertop (50 mm) made of stainless steel 304, sound absorbing lined, with raised rounded edge, drip tray with drainage and removable gratings. 1 seamless welded basin inclusive drainage with siphon and standpipe 1 1/4" with valve. Cooling body CFC-free foamed under high pressure from one piece, inside and the surface of the operator side made of stainless steel, back side and sides made of zinc coated steel sheet. Machine compartment made of stainless steel. Plug-in forced-air cooling with specially coated middle type evaporators, automatic defrosting, evaporation of defrost water and electronic control with digital display. Cooling machine for service purposes movably mounted. Machine compartment cover for easy condenser cleaning removable without tools. Hinged doors and each drawer front CFC-free foamed under high pressure from one piece, with integral handle strip and easily replaceable magnetic gasket. Drawers with telescopic runners made of stainless steel, usable height each 344 mm. Each hinged door 1 tip-proof high adjustable pair of u-trayslides and 1 rilsan-coated grid, each drawer 2 separation bars for drawers as equipment. 2 base profile 40 mm high, each along the front and back. Delivery without dispensing system, mixer tap and drill holes. Mixer tap as extra cost availabel. (Note the following at central cooling: Delivery with defrost water drain and without e-valve.)

Abm. (LxTxH) / Dim. (LxDxH)	**2650 x 700 x 980 mm**
Becken / Basin	**300 x 500 x 300 mm**
Anschluss / Electrics	**440 W / 230 V / 50 Hz**
Kältemittel / Refrigerant	**R134A**
Kälteleistung / Refrig. capacity	**440 W -10 °C VT / +32 °C UT** / AT
Temp. / Temp.	**+2 / +12 °C**
Energieverbr. / Energy consump.	**2,8 kWh/24h**

	Art. Nr. / Art. No.	Preis / Price €
Mit Abdeckung, Becken links / With countertop, basin left	CGTM741L81	4.754,-
Ohne Abdeckung (H 930 mm), Maschinenfach links / Without countertop (H 930 mm), machine compart. left	CGTM741L80	3.921,-
Mit Abdeckung, Becken rechts / With countertop, basin right	CGTM741R81	4.754,-
Ohne Abdeckung (H 930 mm), Maschinenfach rechts / Without countertop (H 930 mm), machine compart. right	CGTM741R80	3.921,-

Preisliche und technische Änderungen vorbehalten / Prices and technical modifications are subject to change.

CHROMOnorm®

Zentralkühlung
central cooling

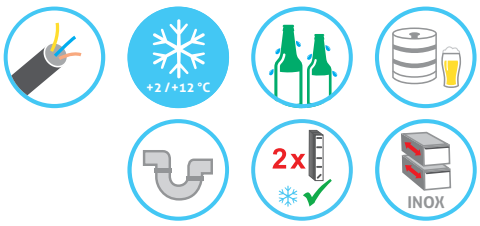

Abm. (LxTxH) / Dim. (LxDxH)	2650 x 700 x 980 mm
Becken / Basin	300 x 500 x 300 mm
Anschluss / Electrics	40 W / 230 V / 50 Hz
Kältemittel / Refrigerant	R134A
Kälteleistung / Refrig. capacity	460 W -10 °C VT / +32 °C UT / AT
Temp. / Temp.	+2 / +12 °C

	Art. Nr. / Art. No.	Preis / Price €
Mit Abdeckung, Becken links / With countertop, basin left	CGTO741L81	4.482,-
Ohne Abdeckung (H 930 mm), Maschinenfach links / Without countertop (H 930 mm), machine compart. left	CGTO741L80	3.649,-
Mit Abdeckung, Becken rechts / With countertop, basin right	CGTO741R81	4.482,-
Ohne Abdeckung (H 930 mm), Maschinenfach rechts / Without countertop (H 930 mm), machine compart. right	CGTO741R80	3.649,-

Mögliche Mehrpreise / Possible extra cost **Verfügbar für Steckerfertig und Zentralkühlung** / Available for plug-in and central cooling	Art. Nr. / Art. No.	Preis / Price €
Flügeltür / Hinged door	701978	0,-
Rollenauszug 2 x 1/2 Nutzhöhe 344 mm / Drawers 2 x 1/2, useable height each 344 mm	701335	396,-
Tragrost rilsaniert, 325 x 400 mm / Grid rilsan-coated, 325 x 400 mm	203056	39,-
U-Auflageschienenpaar, kippsicher / Pair of u-trayslides, tip-proof	700550	39,-
Schubladen-Trennstab / Separation bars for drawer	264014	12,-
Mischbatterie für 1 Becken, Niederdruck / Mixer tap for 1 basin, low pressure	700013	170,-
Mischbatterie für 1 Becken, Hochdruck / Mixer tap for 1 basin, high pressure	700011	137,-
Gläserdusche in Tropfmulde / Glass rinser in drip tray	200250	260,-

Getränketheke, 2 Becken, 4 Türen
Beverage counter, 2 basins, 4 doors

Steckerfertig
plug-in

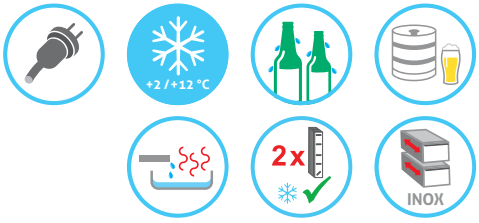

Abdeckung (50 mm) aus CNS 18/10, schalldämmend unterfüttert, allseits abgekantet, mit Wulstrand, Tropfmulde mit Ablauf und herausnehmbaren Abtropfblechen. 2 nahtlos eingeschweißte Becken inklusive 1 Ablaufverbindung mit Siphon und je 1 Standrohr 1 1/4" mit Ventilsitz. Kühlkorpus in einem Stück FCKW-frei hochdruckgeschäumt, innen und bedienseits außen aus Edelstahl, Rückseite und Seiten aus verzinktem Stahlblech. Maschinenfach aus Edelstahl. Steckerfertige Umluftkühlung mit spezialbeschichteten Mittelverdampfern, automatischer Abtauung, Tauwasserverdunstung und elektronischer Regelung mit Digitalanzeige. Kältemaschine für Servicezwecke beweglich montiert. Maschinenfachblende zur einfachen Kondensatorreinigung ohne Werkzeug demontierbar. Flügeltüren und Schubladenschilder jeweils in einem Stück FCKW-frei hochdruckgeschäumt, mit integrierter Griffleiste und leicht auswechselbarer Magnet-Dichtung. Schubladen mit Teleskopauszügen aus Edelstahl, Nutzhöhe je 344 mm. Je Flügeltür 1 kippsicheres höhenverstellbares U-Auflageschienenpaar und 1 rilsanierter Tragrost, je Schublade 2 Schubladen-Trennstäbe als Zubehör. 2 Sockelprofile 40 mm hoch, jeweils längs vorn und hinten montiert. Lieferung erfolgt ohne Zapfsäule, Mischbatterie und Lochbohrungen. Mischbatterie als Mehrpreis erhältlich. (Beachten Sie bei Zentralkühlung: Lieferung erfolgt mit Tauwasserablauf, ohne E-Ventil.)

Countertop (50 mm) made of stainless steel 304, sound absorbing lined, with raised rounded edge, drip tray with drainage and removable gratings. 2 seamless welded basins inclusive 1 drainage with siphon and each standpipe 1 1/4" with valve. Cooling body CFC-free foamed under high pressure from one piece, inside and the surface of the operator side made of stainless steel, back side and sides made of zinc coated steel sheet. Machine compartment made of stainless steel. Plug-in forced-air cooling with specially coated middle type evaporators, automatic defrosting, evaporation of defrost water and electronic control with digital display. Cooling machine for service purposes movably mounted. Machine compartment cover for easy condenser cleaning removable without tools. Hinged doors and each drawer front CFC-free foamed under high pressure from one piece, with integral handle strip and easily replaceable magnetic gasket. Drawers with telescopic runners made of stainless steel, usable height each 344 mm. Each hinged door 1 tip-proof high adjustable pair of u-trayslides and 1 rilsan-coated grid, each drawer 2 separation bars for drawers as equipment. 2 base profile 40 mm high, each along the front and back. Delivery without dispensing system, mixer tap and drill holes. Mixer tap as extra cost availabel. (Note the following at central cooling: Delivery with defrost water drain and without e-valve.)

Abm. (LxTxH) / Dim. (LxDxH)	**3050 x 700 x 980 mm**
Becken / Basin	**300 x 500 x 300 mm**
Anschluss / Electrics	**440 W / 230 V / 50 Hz**
Kältemittel / Refrigerant	**R134A**
Kälteleistung / Refrig. capacity	**440 W -10 °C VT / +32 °C UT** / AT
Temp. / Temp.	**+2 / +12 °C**
Energieverbr. / Energy consump.	**2,8 kWh/24h**

	Art. Nr. / Art. No.	Preis / Price €
Mit Abdeckung, Becken links / With countertop, basins left	CGTM742L81	4.956,-
Ohne Abdeckung (H 930 mm), Maschinenfach links / Without countertop (H 930 mm), machine compart. left	CGTM742L80	4.039,-
Mit Abdeckung, Becken rechts / With countertop, basins right	CGTM742R81	4.956,-
Ohne Abdeckung (H 930 mm), Maschinenfach rechts / Without countertop (H 930 mm), machine compart. right	CGTM742R80	4.039,-

Preisliche und technische Änderungen vorbehalten / Prices and technical modifications are subject to change.

CHROMOnorm®

Zentralkühlung
central cooling

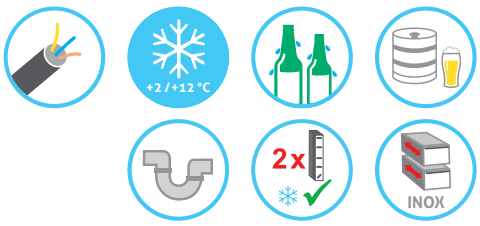

Abm. (LxTxH) / Dim. (LxDxH)	3050 x 700 x 980 mm
Becken / Basin	300 x 500 x 300 mm
Anschluss / Electrics	40 W / 230 V / 50 Hz
Kältemittel / Refrigerant	R134A
Kälteleistung / Refrig. capacity	460 W -10 °C VT / +32 °C UT / AT
Temp. / Temp.	+2 / +12 °C

	Art. Nr. / Art. No.	Preis / Price €
Mit Abdeckung, Becken links / With countertop, basins left	CGTO742L81	4.684,-
Ohne Abdeckung (H 930 mm), Maschinenfach links / Without countertop (H 930 mm), machine compart. left	CGTO742L80	3.767,-
Mit Abdeckung, Becken rechts / With countertop, basins right	CGTO742R81	4.684,-
Ohne Abdeckung (H 930 mm), Maschinenfach rechts / Without countertop (H 930 mm), machine compart. right	CGTO742R80	3.767,-

Mögliche Mehrpreise / Possible extra cost **Verfügbar für Steckerfertig und Zentralkühlung** / Available for plug-in and central cooling	Art. Nr. / Art. No.	Preis / Price €
Flügeltür / Hinged door	701978	0,-
Rollenauszug 2 x 1/2 Nutzhöhe 344 mm / Drawers 2 x 1/2, useable height each 344 mm	701335	396,-
Tragrost rilsaniert, 325 x 400 mm / Grid rilsan-coated, 325 x 400 mm	203056	39,-
U-Auflageschienenpaar, kippsicher / Pair of u-trayslides, tip-proof	700550	39,-
Schubladen-Trennstab / Separation bars for drawer	264014	12,-
Mischbatterie für 2 Becken, Niederdruck / Mixer tap for 2 basins, low pressure	700014	190,-
Mischbatterie für 2 Becken, Hochdruck / Mixer tap for 2 basins, high pressure	700012	209,-
Gläserdusche in Tropfmulde / Glass rinser in drip tray	200250	260,-

Technische Informationen
Technical information

Getränketheken mit 1 Becken
Beverage counters with 1 basin

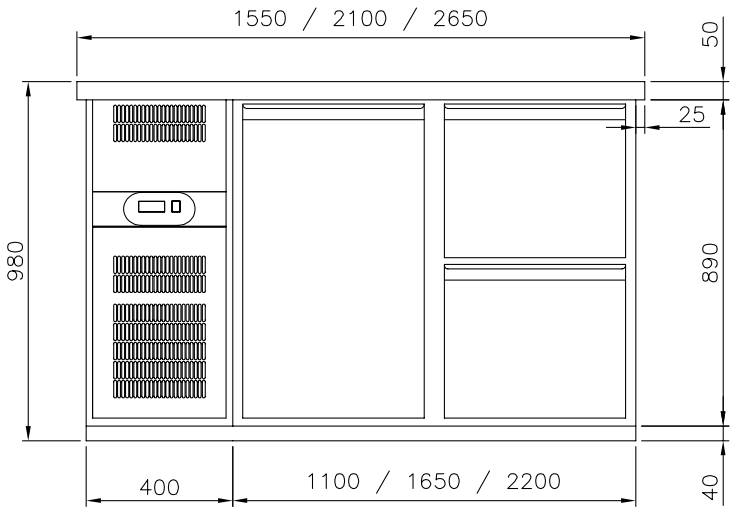

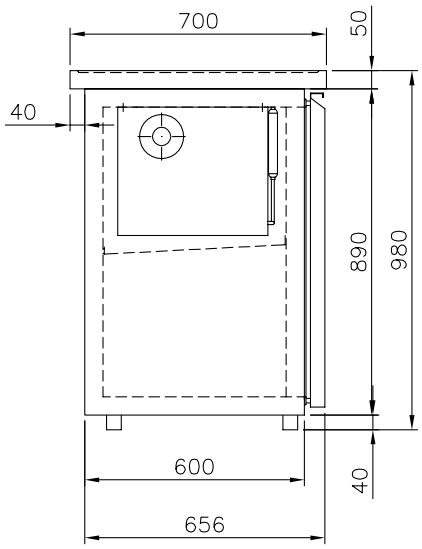

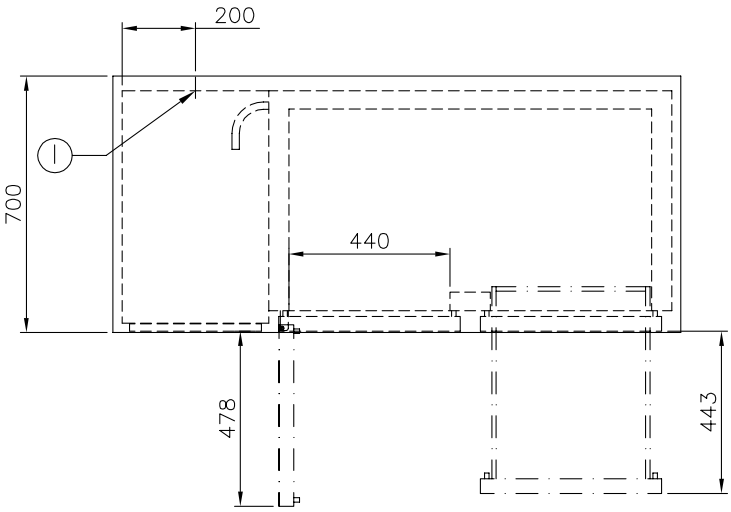

I **Steckerfertige Umluftkühlung 230 V, Kabellänge 2,0 m.**
Plug-in forced-air cooling 230 V, cable length 2.0 m.

Preisliche und technische Änderungen vorbehalten / Prices and technical modifications are subject to change.

Technische Informationen
Technical information

CHROMOnorm®

Getränketheken mit 2 Becken
Beverage counters with 2 basins

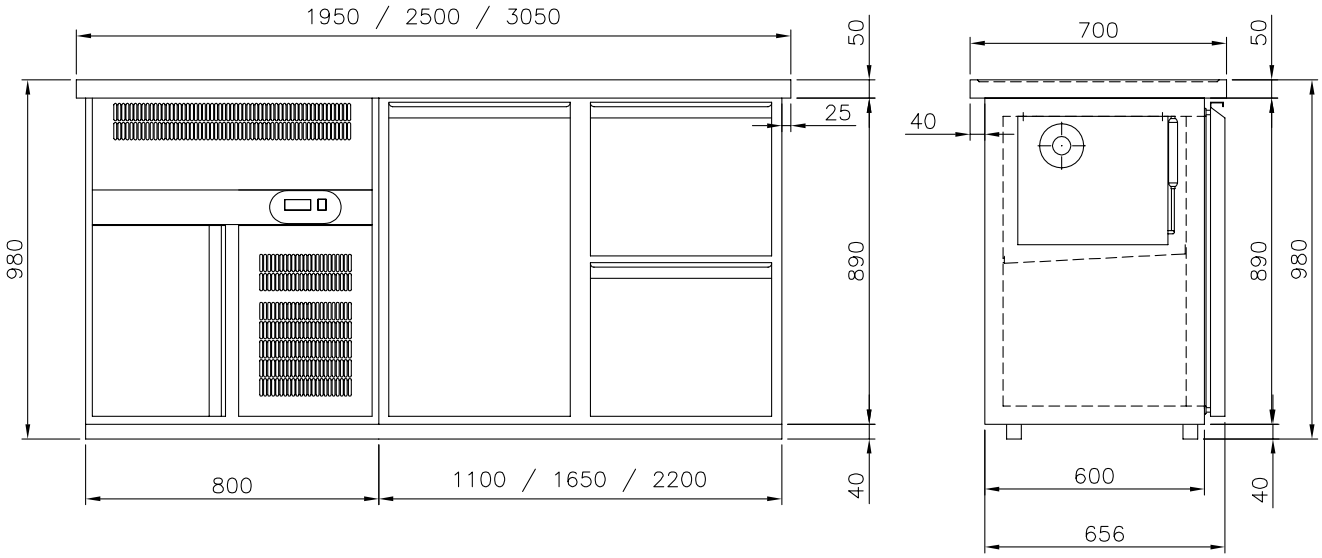

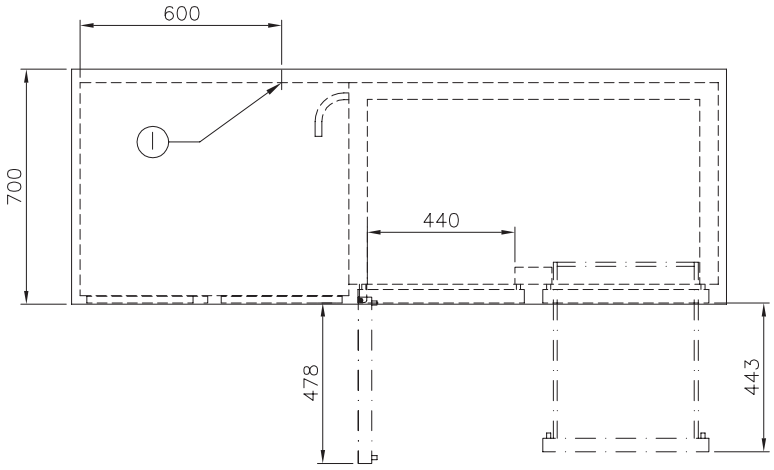

I **Steckerfertige Umluftkühlung 230 V, Kabellänge 2,0 m.**
Plug-in forced-air cooling 230 V, cable length 2.0 m.

Technische Informationen
Technical information

Schubladen für Getränketheken, Nutzhöhe 344 mm
Drawers for beverage counters, usable height 344 mm

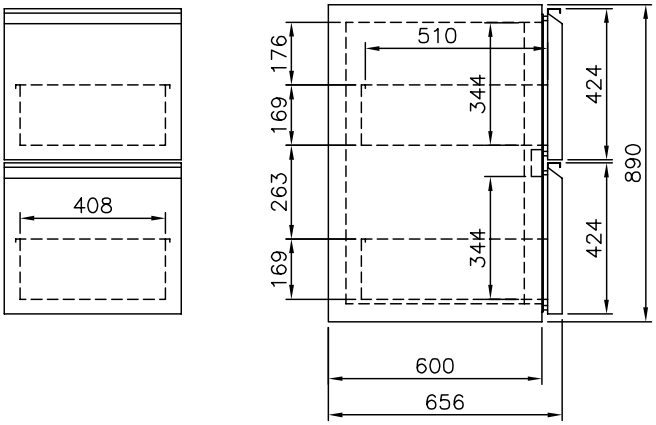

Tür für Getränketheken mit höhenverstellbarem U-Auflageschienenpaar
Door for beverage counters with high adjustable pair of u-trayslides

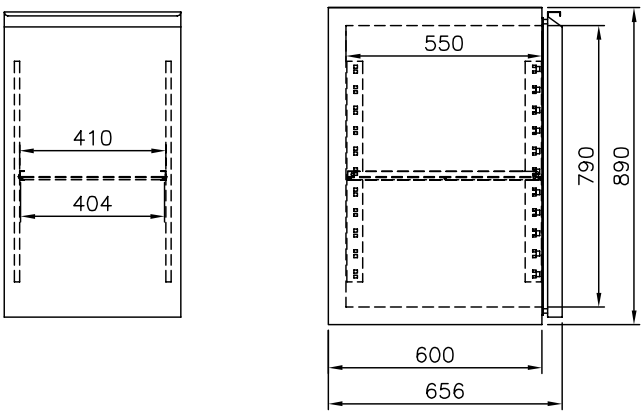

Preisliche und technische Änderungen vorbehalten / Prices and technical modifications are subject to change.

7

Kühlwannen
Cooling trays

Kühlwannen
Cooling trays

Die wartungsfreie automatische Abtauung unserer Kühlwannen gibt Ihnen Zeit für das Wesentliche.
The maintenance-free automatic defrosting of our cooling trays gives you time for the important things.

Unsere Kühlwannen benötigen für den Tauwasserablauf einen bauseitigen Anschluss an das Abwasser.
Our cooling trays do need for the defrost water drain a site connection to the sewage.

Kühlwanne mit Umluft 2 x EN4060

Cooling tray with forced cooling 2 x EN4060

Aus Edelstahl, mit Einlegeböden und Auslaufschutz. Kühlkorpus FCKW-frei hochdruckgeschäumt. Steckerfertige Umluftkühlung mit spezialbeschichtetem Verdampfer, automatischer Abtauung, Tauwasserablauf und elektronischer Regelung mit Digitalanzeige. Zum Einbau in bauseitige Abdeckung mit ausreichender Tragkraft und Zu- / Abluftmöglichkeit.

Made of stainless steel, with inserts and drainage stop. Cooling body CFC-free foamed under high pressure. Plug-in forced-air cooling with specially coated evaporator, automatic defrosting, defrost water drain and electronic control with digital display. For installation in on-site coverage with sufficient carrying capacity and inlet / outlet air.

Abm. (LxTxH) / Dim. (LxDxH)	**950 x 770 x 630 mm**
Nutzmaß (LxTxH) / Usable space (LxDxH)	**815 x 610 x 80 mm**
Anschluss / Electrics	**700 W / 230 V / 50 Hz**
Kältemittel / Refrigerant	**R452A**
Kälteleistung / Refrig. capacity	**720 W -10 °C VT**
Temp. / Temp.	**0 / +5 °C / +25 °C UT** / AT **/ 60 % r-F**

	Art. Nr. / Art. No.	**Preis** / Price **€**
Kühlwanne mit Umluft / Cooling tray with forced cooling	**CKWMU24600**	**3.699,-**

Preisliche und technische Änderungen vorbehalten / Prices and technical modifications are subject to change.

Kühlwanne mit Umluft 3 x EN4060
Cooling tray with forced cooling 3 x EN4060

CHROMOnorm®

Aus Edelstahl, mit Einlegeböden und Auslaufschutz. Kühlkorpus FCKW-frei hochdruckgeschäumt. Steckerfertige Umluftkühlung mit spezialbeschichtetem Verdampfer, automatischer Abtauung, Tauwasserablauf und elektronischer Regelung mit Digitalanzeige. Zum Einbau in bauseitige Abdeckung mit ausreichender Tragkraft und Zu- / Abluftmöglichkeit.

Made of stainless steel, with inserts and drainage stop. Cooling body CFC-free foamed under high pressure. Plug-in forced-air cooling with specially coated evaporator, automatic defrosting, defrost water drain and electronic control with digital display. For installation in on-site coverage with sufficient carrying capacity and inlet / outlet air.

Abm. (LxTxH) / Dim. (LxDxH)	**1350 x 770 x 630 mm**
Nutzmaß (LxTxH) / Usable space (LxDxH)	**1215 x 610 x 80 mm**
Anschluss / Electrics	**900 W / 230 V / 50 Hz**
Kältemittel / Refrigerant	**R452A**
Kälteleistung / Refrig. capacity	**940 W -10 °C VT**
Temp. / Temp.	**0 / +5 °C / +25 °C UT** / AT **/ 60 % r-F**

	Art. Nr. / Art. No.	Preis / Price €
Kühlwanne mit Umluft / Cooling tray with forced cooling	**CKWMU34600**	**3.989,-**

Kühlwanne mit Umluft 4 x EN4060

Cooling tray with forced cooling 4 x EN4060

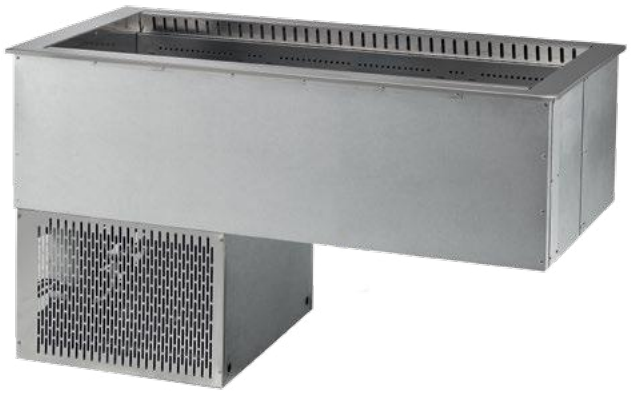

Aus Edelstahl, mit Einlegeböden und Auslaufschutz. Kühlkorpus FCKW-frei hochdruckgeschäumt. Steckerfertige Umluftkühlung mit spezialbeschichtetem Verdampfer, automatischer Abtauung, Tauwasserablauf und elektronischer Regelung mit Digitalanzeige. Zum Einbau in bauseitige Abdeckung mit ausreichender Tragkraft und Zu- / Abluftmöglichkeit.

Made of stainless steel, with inserts and drainage stop. Cooling body CFC-free foamed under high pressure. Plug-in forced-air cooling with specially coated evaporator, automatic defrosting, defrost water drain and electronic control with digital display. For installation in on-site coverage with sufficient carrying capacity and inlet / outlet air.

Abm. (LxTxH) / Dim. (LxDxH)	**1750 x 770 x 630 mm**
Nutzmaß (LxTxH) / Usable space (LxDxH)	**1615 x 610 x 80 mm**
Anschluss / Electrics	**1100 W / 230 V / 50 Hz**
Kältemittel / Refrigerant	**R452A**
Kälteleistung / Refrig. capacity	**1100 W -10 °C VT**
Temp. / Temp.	**0 / +5 °C / +25 °C UT** / AT **/ 60 % r-F**

	Art. Nr. / Art. No.	**Preis** / Price **€**
Kühlwanne mit Umluft / Cooling tray with forced cooling	**CKWMU44600**	**4.359,-**

Preisliche und technische Änderungen vorbehalten / Prices and technical modifications are subject to change.

Technische Informationen
Technical information

CHROMOnorm®

Kühlwannen mit Umluft
Cooling trays with forced cooling

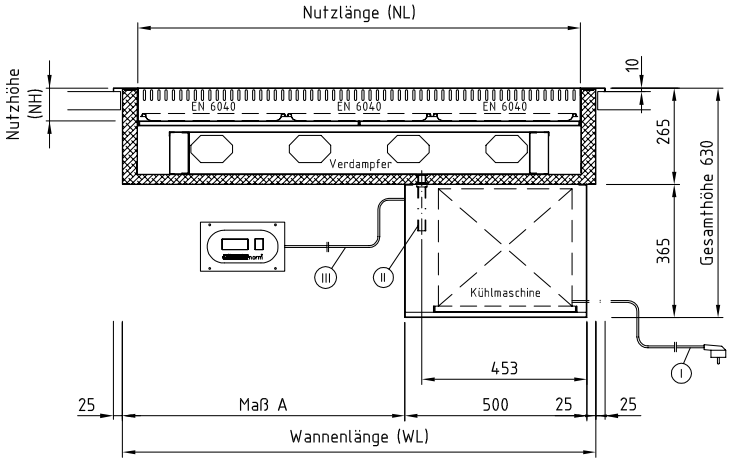

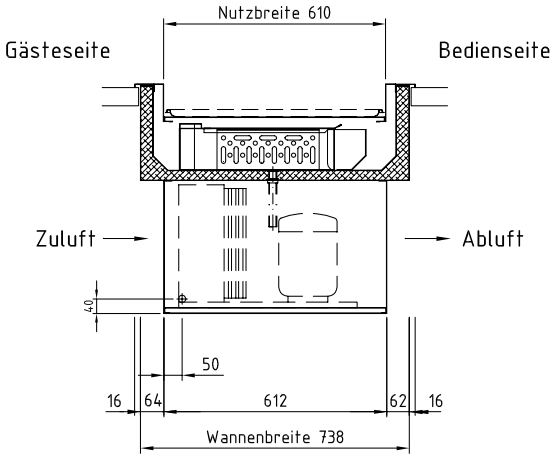

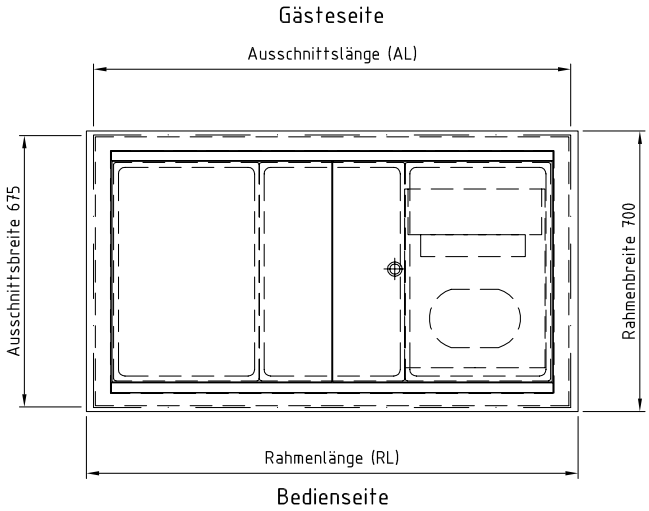

Größe (mm)	NL	NH	RL	AL	WL	Maß A
2x EN 6040	815	80	950	910	900	375
3x EN 6040	1215	80	1350	1310	1300	775
4x EN 6040	1615	80	1750	1710	1700	1175

I **Elektroanschluß 230V/50Hz ca. 2m lang mit Schuko-Stecker**
Power supply approx. 2m long, with Schuko plug

II **Tauwasserablauf R 1" flexibel**
Defrost water run-off R 1" flexible

III **Steuerleitung ca. 1m lang**
Control line approx. 1m long

8

Edelstahlmöbel
Stainless steel furniture

Edelstahlmöbel
Stainless steel furniture

Unsere komplett aus CNS 18/10 gefertigten Edelstahlmöbel haben eine lange Lebensdauer und sind einfach zu reinigen.

Our furnitures are completely made of stainless steel 304. Therefore they do have a longevity and are easy to clean.

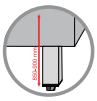

Die variabel einstellbare Arbeitshöhe unserer Edelstahlmöbel von 850-900 mm garantiert einen flexiblen und ergonomischen Einsatz Tag für Tag. Entscheiden Sie selbst, in welcher Höhe Sie arbeiten!

The variable adjustable working height of our furniture between 850-900 mm guarantee a flexible and ergonomic use day for day. Decide for yourself in which height you work!

Die Edelstahl-Auszüge unserer selbsteinlaufenden Schubladen trotzen dem harten Alltag und bestechen durch ihr optimales Schließ- und Laufverhalten. Der Schubladenkorpus ist zum Einlegen von GN-Behälter geeignet.

The stainless steel runners of our self-inserting drawers withstand the hard daily stress and are brilliant by their optimal closing and running. The drawer body is suitable for the insertion of GN containers.

Bei unseren Spültischen und Spülcentern können Sie aus verschiedenen Unterbauten wählen - offen mit hinterer Verstrebung, offen mit fest eingeschweißtem Zwischenboden oder geschlossen mit Flügeltür.

From our sinks and sink centers you can choose from various substructures - open with bracing at the rear, open with fix welded undershelf or closed with hinged door.

Tischplatte - Tiefe 600 mm
Worktop - depth 600 mm

INOX CNS 18/10

Tischplatte (50 mm) aus CNS 18/10, schalldämmend unterfüttert und mit umlaufendem Profil verstärkt. Mit Aufkantung 50 mm hinten (C) oder allseits abgekantet (A).

Worktop (50 mm) made of stainless steel 304, sound absorbing lined and reinforced by profils. Upstand 50 mm at the rear (C) or without upstand at the rear (A).

Tiefe / Depth 600 mm	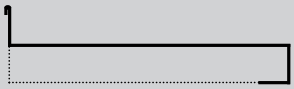 Tischplatte hinten aufgekantet (C) / Worktop with upstand at the rear (C)		Tischplatte allseits abgekantet (A) / Worktop without upstand at the rear (A)	
Länge / Length mm	Art. Nr. / Art. No.	Preis / Price €	Art. Nr. / Art. No.	Preis / Price €
400	TP0604C0000	154,-	TP0604A0000	214,-
500	TP0605C0000	165,-	TP0605A0000	225,-
600	TP0606C0000	176,-	TP0606A0000	236,-
700	TP0607C0000	187,-	TP0607A0000	247,-
800	TP0608C0000	198,-	TP0608A0000	258,-
900	TP0609C0000	209,-	TP0609A0000	269,-
1000	TP0610C0000	221,-	TP0610A0000	281,-
1100	TP0611C0000	237,-	TP0611A0000	297,-
1200	TP0612C0000	251,-	TP0612A0000	311,-
1300	TP0613C0000	262,-	TP0613A0000	322,-
1400	TP0614C0000	273,-	TP0614A0000	333,-
1500	TP0615C0000	284,-	TP0615A0000	344,-
1600	TP0616C0000	298,-	TP0616A0000	358,-
1700	TP0617C0000	309,-	TP0617A0000	369,-
1800	TP0618C0000	320,-	TP0618A0000	380,-
1900	TP0619C0000	334,-	TP0619A0000	394,-
2000	TP0620C0000	345,-	TP0620A0000	405,-
2100	TP0621C0000	400,-	TP0621A0000	460,-
2200	TP0622C0000	452,-	TP0622A0000	512,-
2300	TP0623C0000	466,-	TP0623A0000	526,-
2400	TP0624C0000	474,-	TP0624A0000	534,-

Preisliche und technische Änderungen vorbehalten / Prices and technical modifications are subject to change.

Arbeitstisch, offen - Tiefe 600 mm
Worktable, open - depth 600 mm

CHROMOnorm®

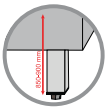

INOX CNS 18/10

Tischplatte (50 mm) aus CNS 18/10, schalldämmend unterfüttert und mit umlaufendem Profil verstärkt. Mit Aufkantung 50 mm hinten (C) oder allseits abgekantet (A). Unterbau offen aus CNS 18/10, mit hinterer und seitlichen Verstrebungen, 150 mm über Fußboden. Arbeitshöhe 850-900 mm, variabel einstellbar. Niveauausgleich von -5 / +10 mm möglich.

Worktop (50 mm) made of stainless steel 304, sound absorbing lined and reinforced by profils. Upstand 50 mm at the rear (C) or without upstand at the rear (A). Open substructure made of stainless steel 304, with bracing at the rear and at the sides, 150 mm above floor. Working height 850 - 900 mm, variable adjustable. Leveling from -5 / +10 mm possible.

Tiefe / Depth 600 mm	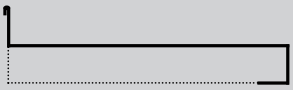 Unterbau mit Tischplatte, hinten aufgekantet (C) / Substructure with worktop, upstand at the rear (C)		Unterbau mit Tischplatte, allseits abgekantet (A) / Substructure with worktop, without upstand at the rear (A)	
Länge / Length mm	Art. Nr. / Art. No.	Preis / Price €	Art. Nr. / Art. No.	Preis / Price €
1000	TO0610C0000 SP	404,-	TO0610A0000	464,-
1200	TO0612C0000 SP	455,-	TO0612A0000	515,-
1400	TO0614C0000 SP	502,-	TO0614A0000	562,-
1600	TO0616C0000 SP	538,-	TO0616A0000	598,-
1800	TO0618C0000 SP	569,-	TO0618A0000	629,-
2000	TO0620C0000 SP	598,-	TO0620A0000	658,-

Mehrpreise / Extra cost

Unterbauschublade (GN 2/3) mit Auszügen aus Edelstahl / Single drawer (GN 2/3) with runners made of stainless steel	600476	185,-

Arbeitstisch mit Zwischenboden - Tiefe 600 mm

Worktable with undershelf - depth 600 mm

INOX CNS 18/10

Tischplatte (50 mm) aus CNS 18/10, schalldämmend unterfüttert und mit umlaufendem Profil verstärkt. Mit Aufkantung 50 mm hinten (C) oder allseits abgekantet (A). Unterbau offen aus CNS 18/10, mit fest eingeschweißtem Zwischenboden, 150 mm über Fußboden. Arbeitshöhe 850-900 mm, variabel einstellbar. Niveauausgleich von -5 / +10 mm möglich.

Worktop (50 mm) made of stainless steel 304, sound absorbing lined and reinforced by profils. Upstand 50 mm at the rear (C) or without upstand at the rear (A). Open substructure made of stainless steel 304, with fix welded undershelf, 150 mm above floor. Working height 850 - 900 mm, variable adjustable. Leveling from -5 / +10 mm possible.

Tiefe / Depth 600 mm	Unterbau mit Tischplatte, hinten aufgekantet (C) / Substructure with worktop, upstand at the rear (C)		Unterbau mit Tischplatte, allseits abgekantet (A) / Substructure with worktop, without upstand at the rear (A)		Unterbau ohne Tischplatte (U) / Substructure without worktop (U)	
Länge / Length mm	Art. Nr. / Art. No.	Preis / Price €	Art. Nr. / Art. No.	Preis / Price €	Art. Nr. / Art. No.	Preis / Price €
400	TZ0604C0000	327,-	TZ0604A0000	387,-	TZ0604U0000	235,-
500	TZ0605C0000	349,-	TZ0605A0000	409,-	TZ0605U0000	250,-
600	TZ0606C0000	371,-	TZ0606A0000	431,-	TZ0606U0000	265,-
700	TZ0607C0000	393,-	TZ0607A0000	453,-	TZ0607U0000	281,-
800	TZ0608C0000	415,-	TZ0608A0000	475,-	TZ0608U0000	296,-
900	TZ0609C0000	437,-	TZ0609A0000	497,-	TZ0609U0000	312,-
1000	TZ0610C0000 SP	459,-	TZ0610A0000	519,-	TZ0610U0000	326,-
1100	TZ0611C0000	488,-	TZ0611A0000	548,-	TZ0611U0000	346,-
1200	TZ0612C0000 SP	517,-	TZ0612A0000	577,-	TZ0612U0000	366,-
1300	TZ0613C0000	544,-	TZ0613A0000	604,-	TZ0613U0000	386,-
1400	TZ0614C0000 SP	570,-	TZ0614A0000	630,-	TZ0614U0000	406,-
1500	TZ0615C0000	591,-	TZ0615A0000	651,-	TZ0615U0000	420,-
1600	TZ0616C0000 SP	611,-	TZ0616A0000	671,-	TZ0616U0000	432,-
1700	TZ0617C0000	629,-	TZ0617A0000	689,-	TZ0617U0000	444,-
1800	TZ0618C0000 SP	647,-	TZ0618A0000	707,-	TZ0618U0000	455,-
1900	TZ0619C0000	664,-	TZ0619A0000	724,-	TZ0619U0000	463,-
2000	TZ0620C0000 SP	680,-	TZ0620A0000	740,-	TZ0620U0000	473,-

Mehrpreise / Extra cost

Unterbauschublade (GN 2/3) mit Auszügen aus Edelstahl / Single drawer (GN 2/3) with runners made of stainless steel	600476	185,-
Fahrbar auf 4 Lenkrollen Ø 125 mm, 2 feststellbar/ Mobile on 4 castors Ø 125 mm, 2 lockable	700320	198,-

Preisliche und technische Änderungen vorbehalten / Prices and technical modifications are subject to change.

Arbeitsschrank, offen - Tiefe 600 mm
Cupboard, open - depth 600 mm

CHROMOnorm®

INOX CNS 18/10

Tischplatte (50 mm) aus CNS 18/10, schalldämmend unterfüttert und mit umlaufendem Profil verstärkt. Mit Aufkantung 50 mm hinten (C) oder allseits abgekantet (A). Unterbau aus CNS 18/10, 3-seitig geschlossen, mit einem höhenverstellbarem Zwischenfach und einem fest eingeschweißten Boden. Fußhöhe 150 mm. Arbeitshöhe 850-900 mm, variabel einstellbar. Niveauausgleich von -5 / +10 mm möglich.

Worktop (50 mm) made of stainless steel 304, sound absorbing lined and reinforced by profils. Upstand 50 mm at the rear (C) or without upstand at the rear (A). Substructure made of stainless steel 304, three-sided closed, with one hight adjustable interior shelf and a fixed welded base. Feet are 150 mm high. Working height 850 - 900 mm, variable adjustable. Leveling from -5 / +10 mm possible.

Tiefe / Depth 600 mm	Unterbau mit Tischplatte, hinten aufgekantet (C) / Substructure with worktop, upstand at the rear (C)		Unterbau mit Tischplatte, allseits abgekantet (A) / Substructure with worktop, without upstand at the rear (A)		Unterbau ohne Tischplatte (U) / Substructure without worktop (U)	
Länge / Length mm	Art. Nr. / Art. No.	Preis / Price €	Art. Nr. / Art. No.	Preis / Price €	Art. Nr. / Art. No.	Preis / Price €
400	SG0604C0000	626,-	SG0604A0000	686,-	SG0604U0000	534,-
500	SG0605C0000	646,-	SG0605A0000	706,-	SG0605U0000	547,-
600	SG0606C0000	666,-	SG0606A0000	726,-	SG0606U0000	560,-
700	SG0607C0000	682,-	SG0607A0000	742,-	SG0607U0000	570,-
800	SG0608C0000	699,-	SG0608A0000	759,-	SG0608U0000	580,-
900	SG0609C0000	714,-	SG0609A0000	774,-	SG0609U0000	589,-
1000	SG0610C0000	725,-	SG0610A0000	785,-	SG0610U0000	592,-
1100	SG0611C0000	758,-	SG0611A0000	818,-	SG0611U0000	616,-
1200	SG0612C0000	791,-	SG0612A0000	851,-	SG0612U0000	640,-
1300	SG0613C0000	824,-	SG0613A0000	884,-	SG0613U0000	667,-
1400	SG0614C0000	890,-	SG0614A0000	950,-	SG0614U0000	726,-
1500	SG0615C0000	921,-	SG0615A0000	981,-	SG0615U0000	751,-
1600	SG0616C0000	959,-	SG0616A0000	1.019,-	SG0616U0000	780,-
1700	SG0617C0000	989,-	SG0617A0000	1.049,-	SG0617U0000	804,-
1800	SG0618C0000	1.075,-	SG0618A0000	1.135,-	SG0618U0000	883,-
1900	SG0619C0000	1.105,-	SG0619A0000	1.165,-	SG0619U0000	905,-
2000	SG0620C0000	1.130,-	SG0620A0000	1.190,-	SG0620U0000	923,-

Mehrpreise / Extra cost

Unterbauschublade (GN 2/3) mit Auszügen aus Edelstahl / Single drawer (GN 2/3) with runners made of stainless steel	600476	185,-
Fahrbar auf 4 Lenkrollen Ø 125 mm, 2 feststellbar / Mobile on 4 castors Ø 125 mm, 2 lockable	700322	248,-

Arbeitsschrank mit Flügeltür/en - Tiefe 600 mm

Cupboard with hinged door/s - depth 600 mm

Tischplatte (50 mm) aus CNS 18/10, schalldämmend unterfüttert und mit umlaufendem Profil verstärkt. Mit Aufkantung 50 mm hinten (C) oder allseits abgekantet (A). Unterbau aus CNS 18/10, 4-seitig geschlossen, mit einem höhenverstellbarem Zwischenfach, frontseits doppelwandige schallgedämmte Flügeltür/en und einem fest eingeschweißten Boden. Fußhöhe 150 mm. Arbeitshöhe 850-900 mm, variabel einstellbar. Niveauausgleich von -5 / +10 mm möglich.

Worktop (50 mm) made of stainless steel 304, sound absorbing lined and reinforced by profils. Upstand 50 mm at the rear (C) or without upstand at the rear (A). Substructure made of stainless steel 304, four-sided closed, with one hight adjustable interior shelf, double walled sound absorbing hinged door/s at the front and a fixed welded base. Feet are 150 mm high. Working height 850 - 900 mm, variable adjustable. Leveling from -5 / +10 mm possible.

Tiefe / Depth 600 mm	Unterbau mit Tischplatte, hinten aufgekantet (C) / Substructure with worktop, upstand at the rear (C)		Unterbau mit Tischplatte, allseits abgekantet (A) / Substructure with worktop, without upstand at the rear (A)		Unterbau ohne Tischplatte (U) / Substructure without worktop (U)	
Länge / Length mm	Art. Nr. / Art. No.	Preis / Price €	Art. Nr. / Art. No.	Preis / Price €	Art. Nr. / Art. No.	Preis / Price €
400	SF0604C0000 SP	682,-	SF0604A0000	742,-	SF0604U0000	590,-
500	SF0605C0000	732,-	SF0605A0000	792,-	SF0605U0000	633,-
600	SF0606C0000 SP	782,-	SF0606A0000	842,-	SF0606U0000	676,-
700	SF0607C0000	833,-	SF0607A0000	893,-	SF0607U0000	721,-
800	SF0608C0000 SP	884,-	SF0608A0000	944,-	SF0608U0000	765,-
900	SF0609C0000	936,-	SF0609A0000	996,-	SF0609U0000	811,-
1000	SF0610C0000 SP	988,-	SF0610A0000	1.048,-	SF0610U0000	855,-

Mehrpreise / Extra cost

Fahrbar auf 4 Lenkrollen Ø 125 mm, 2 feststellbar / Mobile on 4 castors Ø 125 mm, 2 lockable	700322	248,-

Preisliche und technische Änderungen vorbehalten / Prices and technical modifications are subject to change.

Arbeitsschrank mit Schiebetüren - Tiefe 600 mm

Cupboard with sliding doors - depth 600 mm

CHROMOnorm®

INOX CNS 18/10

Tischplatte (50 mm) aus CNS 18/10, schalldämmend unterfüttert und mit umlaufendem Profil verstärkt. Mit Aufkantung 50 mm hinten (C) oder allseits abgekantet (A). Unterbau aus CNS 18/10, 4-seitig geschlossen, mit einem höhenverstellbarem Zwischenfach, frontseits doppelwandige schallgedämmte Schiebetüren und einem fest eingeschweißten Boden. Fußhöhe 150 mm. Arbeitshöhe 850-900 mm, variabel einstellbar. Niveauausgleich von -5 / +10 mm möglich.

Worktop (50 mm) made of stainless steel 304, sound absorbing lined and reinforced by profils. Upstand 50 mm at the rear (C) or without upstand at the rear (A). Substructure made of stainless steel 304, four-sided closed, with one hight adjustable interior shelf, double walled sound absorbing sliding doors at the front and a fixed welded base. Feet are 150 mm high. Working height 850 - 900 mm, variable adjustable. Leveling from -5 / +10 mm possible.

Tiefe / Depth 600 mm	Unterbau mit Tischplatte, hinten aufgekantet (C) / Substructure with worktop, upstand at the rear (C)		Unterbau mit Tischplatte, allseits abgekantet (A) / Substructure with worktop, without upstand at the rear (A)		Unterbau ohne Tischplatte (U) / Substructure without worktop (U)	
Länge / Length mm	Art. Nr. / Art. No.	Preis / Price €	Art. Nr. / Art. No.	Preis / Price €	Art. Nr. / Art. No.	Preis / Price €
1000	SS0610C0000 SP	847,-	SS0610A0000	907,-	SS0610U0000	714,-
1100	SS0611C0000	873,-	SS0611A0000	933,-	SS0611U0000	731,-
1200	SS0612C0000 SP	899,-	SS0612A0000	959,-	SS0612U0000	748,-
1300	SS0613C0000	923,-	SS0613A0000	983,-	SS0613U0000	766,-
1400	SS0614C0000 SP	946,-	SS0614A0000	1.006,-	SS0614U0000	782,-
1500	SS0615C0000	1.009,-	SS0615A0000	1.069,-	SS0615U0000	839,-
1600	SS0616C0000 SP	1.072,-	SS0616A0000	1.132,-	SS0616U0000	893,-
1700	SS0617C0000	1.099,-	SS0617A0000	1.159,-	SS0617U0000	914,-
1800	SS0618C0000 SP	1.126,-	SS0618A0000	1.186,-	SS0618U0000	934,-
1900	SS0619C0000	1.160,-	SS0619A0000	1.220,-	SS0619U0000	960,-
2000	SS0620C0000 SP	1.193,-	SS0620A0000	1.253,-	SS0620U0000	986,-

Mehrpreise / Extra cost

Fahrbar auf 4 Lenkrollen Ø 125 mm, 2 feststellbar / Mobile on 4 castors Ø 125 mm, 2 lockable	700322	248,-

Arbeitstisch mit Schubladenblock - Tiefe 600 mm

Work table with drawer unit - depth 600 mm

Tischplatte (50 mm) aus CNS 18/10, schalldämmend unterfüttert und mit umlaufendem Profil verstärkt. Mit Aufkantung 50 mm hinten (C) oder allseits abgekantet (A). Unterbau offen aus CNS 18/10, mit einem fest eingeschweißten Boden. Links ein Schubladenblock mit 3 Kastenschubladen (GN 2/3), mit integrierter Griffleiste, Auszüge aus Edelstahl, Nutzhöhe je 150 mm. Fußhöhe 150 mm. Arbeitshöhe 850-900 mm, variabel einstellbar. Niveauausgleich von -5 / +10 mm möglich.

(Schubladenblock auch rechts möglich.)

Worktop (50 mm) made of stainless steel 304, sound absorbing lined and reinforced by profils. Upstand 50 mm at the rear (C) or without upstand at the rear (A). Open substructure made of stainless steel 304, with fix welded undershelf. Left one drawer unit with 3 box-type drawer (GN 2/3), with integral handle strip, runners made of stainless steel, usable hight each 150 mm. Feet are 150 mm high. Working height 850 - 900 mm, variable adjustable. Leveling from -5 / +10 mm possible.

(Drawer unit on the right if desired possible.)

Tiefe / Depth 600 mm	Unterbau mit Tischplatte, hinten aufgekantet (C) / Substructure with worktop, upstand at the rear (C)		Unterbau mit Tischplatte, allseits abgekantet (A) / Substructure with worktop, without upstand at the rear (A)		Unterbau ohne Tischplatte (U) / Substructure without worktop (U)	
Länge / Length mm	Art. Nr. / Art. No.	Preis / Price €	Art. Nr. / Art. No.	Preis / Price €	Art. Nr. / Art. No.	Preis / Price €
800	TZ0608CS3L0	1.179,-	TZ0608AS3L0	1.239,-	TZ0608US3L0	1.060,-
1000	TZ0610CS3L0	1.221,-	TZ0610AS3L0	1.281,-	TZ0610US3L0	1.088,-
1200	TZ0612CS3L0	1.263,-	TZ0612AS3L0	1.323,-	TZ0612US3L0	1.112,-
1400	TZ0614CS3L0 SP	1.305,-	TZ0614AS3L0	1.365,-	TZ0614US3L0	1.141,-
1600	TZ0616CS3L0	1.347,-	TZ0616AS3L0	1.407,-	TZ0616US3L0	1.168,-
1800	TZ0618CS3L0	1.389,-	TZ0618AS3L0	1.449,-	TZ0618US3L0	1.197,-
2000	TZ0620CS3L0 SP	1.432,-	TZ0620AS3L0	1.492,-	TZ0620US3L0	1.225,-
2200	TZ0622CS3L0	1.724,-	TZ0622AS3L0	1.784,-	TZ0622US3L0	1.453,-
2400	TZ0624CS3L0	1.826,-	TZ0624AS3L0	1.886,-	TZ0624US3L0	1.542,-

Mehrpreise / Extra cost

Unterbauschublade (GN 2/3) mit Auszügen aus Edelstahl / Single drawer (GN 2/3) with runners made of stainless steel	600476	185,-
Fahrbar auf 4 Lenkrollen Ø 125 mm, 2 feststellbar / Mobile on 4 castors Ø 125 mm, 2 lockable	700320	198,-

Preisliche und technische Änderungen vorbehalten / Prices and technical modifications are subject to change.

Arbeitstisch mit Schubladenblöcken - Tiefe 600 mm

Work table with drawer units - depth 600 mm

CHROMOnorm®

INOX CNS 18/10

INOX

Tischplatte (50 mm) aus CNS 18/10, schalldämmend unterfüttert und mit umlaufendem Profil verstärkt. Mit Aufkantung 50 mm hinten (C) oder allseits abgekantet (A). Unterbau offen aus CNS 18/10, mit einem fest eingeschweißten Boden. Links und rechts je ein Schubladenblock mit 3 Kastenschubladen (GN 2/3), mit integrierter Griffleiste, Auszüge aus Edelstahl, Nutzhöhe je 150 mm. Fußhöhe 150 mm. Arbeitshöhe 850-900 mm, variabel einstellbar. Niveauausgleich von -5 / +10 mm möglich.

Worktop (50 mm) made of stainless steel 304, sound absorbing lined and reinforced by profils. Upstand 50 mm at the rear (C) or without upstand at the rear (A). Open substructure made of stainless steel 304, with a fixed welded base. Left und right each one drawer unit with 3 box-type drawer (GN 2/3), with integral handle strip, runners made of stainless steel, usable hight each 150 mm. Feet are 150 mm high. Working height 850 - 900 mm, variable adjustable. Leveling from -5 / +10 mm possible.

Tiefe / Depth 600 mm	Unterbau mit Tischplatte, hinten aufgekantet (C) / Substructure with worktop, upstand at the rear (C)		Unterbau mit Tischplatte, allseits abgekantet (A) / Substructure with worktop, without upstand at the rear (A)		Unterbau ohne Tischplatte (U) / Substructure without worktop (U)	
Länge / Length mm	Art. Nr. / Art. No.	Preis / Price €	Art. Nr. / Art. No.	Preis / Price €	Art. Nr. / Art. No.	Preis / Price €
1200	TZ0612CS3B0	1.668,-	TZ0612AS3B0	1.728,-	TZ0612US3B0	1.517,-
1400	TZ0614CS3B0	1.736,-	TZ0614AS3B0	1.796,-	TZ0614US3B0	1.572,-
1600	TZ0616CS3B0	1.808,-	TZ0616AS3B0	1.868,-	TZ0616US3B0	1.629,-
1800	TZ0618CS3B0	1.877,-	TZ0618AS3B0	1.937,-	TZ0618US3B0	1.685,-
2000	TZ0620CS3B0	1.946,-	TZ0620AS3B0	2.006,-	TZ0620US3B0	1.739,-
2200	TZ0622CS3B0	2.265,-	TZ0622AS3B0	2.325,-	TZ0622US3B0	1.994,-
2400	TZ0624CS3B0	2.336,-	TZ0624AS3B0	2.396,-	TZ0624US3B0	2.052,-

Mehrpreise / Extra cost

Unterbauschublade (GN 2/3) mit Auszügen aus Edelstahl / Single drawer (GN 2/3) with runners made of stainless steel	600476	185,-

Arbeitsschrank mit Schubladenblock - Tiefe 600 mm

Cupboard with drawer unit - depth 600 mm

Tischplatte (50 mm) aus CNS 18/10, schalldämmend unterfüttert und mit umlaufendem Profil verstärkt. Mit Aufkantung 50 mm hinten (C) oder allseits abgekantet (A). Unterbau aus CNS 18/10, 3-seitig geschlossen, mit einem höhenverstellbarem Zwischenfach und einem fest eingeschweißten Boden. Links ein Schubladenblock mit 3 Kastenschubladen (GN 2/3), mit integrierter Griffleiste, Auszüge aus Edelstahl, Nutzhöhe je 150 mm. Fußhöhe 150 mm. Arbeitshöhe 850-900 mm, variabel einstellbar. Niveauausgleich von -5 / +10 mm möglich.

(Schubladenblock auch rechts möglich.)

Worktop (50 mm) made of stainless steel 304, sound absorbing lined and reinforced by profils. Upstand 50 mm at the rear (C) or without upstand at the rear (A). Substructure made of stainless steel 304, three-sided closed, with one hight adjustable interior shelf and a fixed welded base. Left one drawer unit with 3 box-type drawer (GN 2/3), with integral handle strip, runners made of stainless steel, usable hight each 150 mm. Feet are 150 mm high. Working height 850 - 900 mm, variable adjustable. Leveling from -5 / +10 mm possible.

(Drawer unit on the right if desired possible.)

Tiefe / Depth 600 mm	Unterbau mit Tischplatte, hinten aufgekantet (C) / Substructure with worktop, upstand at the rear (C)		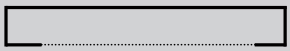 Unterbau mit Tischplatte, allseits abgekantet (A) / Substructure with worktop, without upstand at the rear (A)		Unterbau ohne Tischplatte (U) / Substructure without worktop (U)	
Länge / Length mm	Art. Nr. / Art. No.	Preis / Price €	Art. Nr. / Art. No.	Preis / Price €	Art. Nr. / Art. No.	Preis / Price €
800	SG0608CS3L0	1.348,-	SG0608AS3L0	1.408,-	SG0608US3L0	1.200,-
1000	SG0610CS3L0	1.353,-	SG0610AS3L0	1.413,-	SG0610US3L0	1.220,-
1200	SG0612CS3L0	1.411,-	SG0612AS3L0	1.471,-	SG0612US3L0	1.260,-
1400	SG0614CS3L0	1.466,-	SG0614AS3L0	1.526,-	SG0614US3L0	1.302,-
1600	SG0616CS3L0	1.530,-	SG0616AS3L0	1.590,-	SG0616US3L0	1.351,-
1800	SG0618CS3L0	1.640,-	SG0618AS3L0	1.700,-	SG0618US3L0	1.448,-
2000	SG0620CS3L0	1.690,-	SG0620AS3L0	1.750,-	SG0620US3L0	1.483,-
2200	SG0622CS3L0	2.102,-	SG0622AS3L0	2.162,-	SG0622US3L0	1.831,-
2400	SG0624CS3L0	2.160,-	SG0624AS3L0	2.220,-	SG0624US3L0	1.876,-

Mehrpreise / Extra cost

Unterbauschublade (GN 2/3) mit Auszügen aus Edelstahl / Single drawer (GN 2/3) with runners made of stainless steel	600476	185,-
Fahrbar auf 4 Lenkrollen Ø 125 mm, 2 feststellbar / Mobile on 4 castors Ø 125 mm, 2 lockable	700322	248,-

Preisliche und technische Änderungen vorbehalten / Prices and technical modifications are subject to change.

Arbeitsschrank mit Schubladenblöcken - Tiefe 600 mm

Cupboard with drawer units - depth 600 mm

Tischplatte (50 mm) aus CNS 18/10, schalldämmend unterfüttert und mit umlaufendem Profil verstärkt. Mit Aufkantung 50 mm hinten (C) oder allseits abgekantet (A). Unterbau aus CNS 18/10, 3-seitig geschlossen, mit einem höhenverstellbarem Zwischenfach und einem fest eingeschweißten Boden. Links und rechts je ein Schubladenblock mit 3 Kastenschubladen (GN 2/3), mit integrierter Griffleiste, Auszüge aus Edelstahl, Nutzhöhe je 150 mm. Fußhöhe 150 mm. Arbeitshöhe 850-900 mm, variabel einstellbar. Niveauausgleich von -5 / +10 mm möglich.

Worktop (50 mm) made of stainless steel 304, sound absorbing lined and reinforced by profils. Upstand 50 mm at the rear (C) or without upstand at the rear (A). Substructure made of stainless steel 304, three-sided closed, with one hight adjustable interior shelf and a fixed welded base. Left und right each one drawer unit with 3 box-type drawer (GN 2/3), with integral handle strip, runners made of stainless steel, usable hight each 150 mm. Feet are 150 mm high. Working height 850 - 900 mm, variable adjustable. Leveling from -5 / +10 mm possible.

Tiefe / Depth 600 mm	Unterbau mit Tischplatte, hinten aufgekantet (C) / Substructure with worktop, upstand at the rear (C)		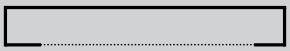 Unterbau mit Tischplatte, allseits abgekantet (A) / Substructure with worktop, without upstand at the rear (A)		Unterbau ohne Tischplatte (U) / Substructure without worktop (U)	
Länge / Length mm	Art. Nr. / Art. No.	Preis / Price €	Art. Nr. / Art. No.	Preis / Price €	Art. Nr. / Art. No.	Preis / Price €
1200	SG0612CS3B0	1.946,-	SG0612AS3B0	2.006,-	SG0612US3B0	1.795,-
1400	SG0614CS3B0	2.045,-	SG0614AS3B0	2.105,-	SG0614US3B0	1.881,-
1600	SG0616CS3B0	2.150,-	SG0616AS3B0	2.210,-	SG0616US3B0	1.971,-
1800	SG0618CS3B0	2.255,-	SG0618AS3B0	2.315,-	SG0618US3B0	2.063,-
2000	SG0620CS3B0	2.357,-	SG0620AS3B0	2.417,-	SG0620US3B0	2.150,-
2200	SG0622CS3B0	2.742,-	SG0622AS3B0	2.802,-	SG0622US3B0	2.471,-
2400	SG0624CS3B0	2.811,-	SG0624AS3B0	2.871,-	SG0624US3B0	2.527,-

Mehrpreise / Extra cost

Unterbauschublade (GN 2/3) mit Auszügen aus Edelstahl / Single drawer (GN 2/3) with runners made of stainless steel	600476	185,-

Arbeitsschrank mit Schubladenblock - Tiefe 600 mm

Cupboard with drawer unit - depth 600 mm

Tischplatte (50 mm) aus CNS 18/10, schalldämmend unterfüttert und mit umlaufendem Profil verstärkt. Mit Aufkantung 50 mm hinten (C) oder allseits abgekantet (A). Unterbau aus CNS 18/10, 4-seitig geschlossen, mit einem höhenverstellbarem Zwischenfach, frontseits doppelwandige schallgedämmte Flügeltür/en und einem fest eingeschweißten Boden. Links ein Schubladenblock mit 3 Kastenschubladen (GN 2/3), mit integrierter Griffleiste, Auszüge aus Edelstahl, Nutzhöhe je 150 mm. Fußhöhe 150 mm. Arbeitshöhe 850-900 mm, variabel einstellbar. Niveauausgleich von -5 / +10 mm möglich.

(Schubladenblock auch rechts möglich.)

Worktop (50 mm) made of stainless steel 304, sound absorbing lined and reinforced by profils. Upstand 50 mm at the rear (C) or without upstand at the rear (A). Substructure made of stainless steel 304, four-sided closed, with one hight adjustable interior shelf, double walled sound absorbing hinged door/s at the front and a fixed welded base. Left one drawer unit with 3 box-type drawer (GN 2/3), with integral handle strip, runners made of stainless steel, usable hight each 150 mm. Feet are 150 mm high. Working height 850 - 900 mm, variable adjustable. Leveling from -5 / +10 mm possible.

(Drawer unit on the right if desired possible.)

Tiefe / Depth 600 mm	Unterbau mit Tischplatte, hinten aufgekantet (C) / Substructure with worktop, upstand at the rear (C)		Unterbau mit Tischplatte, allseits abgekantet (A) / Substructure with worktop, without upstand at the rear (A)		Unterbau ohne Tischplatte (U) / Substructure without worktop (U)	
Länge / Length mm	Art. Nr. / Art. No.	Preis / Price €	Art. Nr. / Art. No.	Preis / Price €	Art. Nr. / Art. No.	Preis / Price €
800	SF0608CS3L0	1.447,-	SF0608AS3L0	1.507,-	SF0608US3L0	1.328,-
1000	SF0610CS3L0	1.464,-	SF0610AS3L0	1.524,-	SF0610US3L0	1.331,-
1200	SF0612CS3L0	1.623,-	SF0612AS3L0	1.683,-	SF0612US3L0	1.472,-
1400	SF0614CS3L0	1.687,-	SF0614AS3L0	1.747,-	SF0614US3L0	1.523,-
1600	SF0616CS3L0	1.758,-	SF0616AS3L0	1.818,-	SF0616US3L0	1.579,-

Mehrpreise / Extra cost

Fahrbar auf 4 Lenkrollen Ø 125 mm, 2 feststellbar / Mobile on 4 castors Ø 125 mm, 2 lockable	700322	248,-

Preisliche und technische Änderungen vorbehalten / Prices and technical modifications are subject to change.

Arbeitsschrank mit Schubladenblöcken - Tiefe 600 mm

Cupboard with drawer units - depth 600 mm

CHROMOnorm®

Tischplatte (50 mm) aus CNS 18/10, schalldämmend unterfüttert und mit umlaufendem Profil verstärkt. Mit Aufkantung 50 mm hinten (C) oder allseits abgekantet (A). Unterbau aus CNS 18/10, 4-seitig geschlossen, mit einem höhenverstellbarem Zwischenfach, frontseits doppelwandige schallgedämmte Flügeltür/en und einem fest eingeschweißten Boden. Links und rechts je ein Schubladenblock mit 3 Kastenschubladen (GN 2/3), mit integrierter Griffleiste, Auszüge aus Edelstahl, Nutzhöhe je 150 mm. Fußhöhe 150 mm. Arbeitshöhe 850-900 mm, variabel einstellbar. Niveauausgleich von -5 / +10 mm möglich.

Worktop (50 mm) made of stainless steel 304, sound absorbing lined and reinforced by profils. Upstand 50 mm at the rear (C) or without upstand at the rear (A). Substructure made of stainless steel 304, four-sided closed, with one hight adjustable interior shelf, double walled sound absorbing hinged door/s at the front and a fixed welded base. Left und right each one drawer unit with 3 box-type drawer (GN 2/3), with integral handle strip, runners made of stainless steel, usable hight each 150 mm. Feet are 150 mm high. Working height 850 - 900 mm, variable adjustable. Leveling from -5 / +10 mm possible.

Tiefe / Depth 600 mm	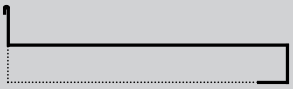 Unterbau mit Tischplatte, hinten aufgekantet (C) / Substructure with worktop, upstand at the rear (C)		Unterbau mit Tischplatte, allseits abgekantet (A) / Substructure with worktop, without upstand at the rear (A)		Unterbau ohne Tischplatte (U) / Substructure without worktop (U)	
Länge / Length mm	Art. Nr. / Art. No.	Preis / Price €	Art. Nr. / Art. No.	Preis / Price €	Art. Nr. / Art. No.	Preis / Price €
1200	SF0612CS3B0	2.092,-	SF0612AS3B0	2.152,-	SF0612US3B0	1.941,-
1400	SF0614CS3B0	2.177,-	SF0614AS3B0	2.237,-	SF0614US3B0	2.013,-
1600	SF0616CS3B0	2.354,-	SF0616AS3B0	2.414,-	SF0616US3B0	2.175,-
1800	SF0618CS3B0	2.406,-	SF0618AS3B0	2.466,-	SF0618US3B0	2.214,-
2000	SF0620CS3B0	2.558,-	SF0620AS3B0	2.618,-	SF0620US3B0	2.351,-
2200	SF0622CS3B0	2.902,-	SF0622AS3B0	2.962,-	SF0622US3B0	2.631,-
2400	SF0624CS3B0	3.050,-	SF0624AS3B0	3.110,-	SF0624US3B0	2.766,-

Arbeitsschrank mit Schubladenblock - Tiefe 600 mm

Cupboard with drawer unit - depth 600 mm

Tischplatte (50 mm) aus CNS 18/10, schalldämmend unterfüttert und mit umlaufendem Profil verstärkt. Mit Aufkantung 50 mm hinten (C) oder allseits abgekantet (A). Unterbau aus CNS 18/10, 4-seitig geschlossen, mit einem höhenverstellbarem Zwischenfach, frontseits doppelwandige schallgedämmte Schiebetüren und einem fest eingeschweißten Boden. Links ein Schubladenblock mit 3 Kastenschubladen (GN 2/3), mit integrierter Griffleiste, Auszüge aus Edelstahl, Nutzhöhe je 150 mm. Fußhöhe 150 mm. Arbeitshöhe 850-900 mm, variabel einstellbar. Niveauausgleich von -5 / +10 mm möglich.

(Schubladenblock auch rechts möglich.)

Worktop (50 mm) made of stainless steel 304, sound absorbing lined and reinforced by profils. Upstand 50 mm at the rear (C) or without upstand at the rear (A). Substructure made of stainless steel 304, four-sided closed, with one hight adjustable interior shelf, double walled sound absorbing sliding doors at the front and a fixed welded base. Left one drawer unit with 3 box-type drawer (GN 2/3), with integral handle strip, runners made of stainless steel, usable hight each 150 mm. Feet are 150 mm high. Working height 850 - 900 mm, variable adjustable. Leveling from -5 / +10 mm possible.

(Drawer unit on the right if desired possible.)

Tiefe / Depth 600 mm	Unterbau mit Tischplatte, hinten aufgekantet (C) / Substructure with worktop, upstand at the rear (C)		Unterbau mit Tischplatte, allseits abgekantet (A) / Substructure with worktop, without upstand at the rear (A)		Unterbau ohne Tischplatte (U) / Substructure without worktop (U)	
Länge / Length mm	Art. Nr. / Art. No.	Preis / Price €	Art. Nr. / Art. No.	Preis / Price €	Art. Nr. / Art. No.	Preis / Price €
1400	SS0614CS3L0 SP	1.668,-	SS0614AS3L0	1.728,-	SS0614US3L0	1.504,-
1600	SS0616CS3L0 SP	1.762,-	SS0616AS3L0	1.822,-	SS0616US3L0	1.583,-
1800	SS0618CS3L0 SP	1.826,-	SS0618AS3L0	1.886,-	SS0618US3L0	1.634,-
2000	SS0620CS3L0 SP	1.886,-	SS0620AS3L0	1.946,-	SS0620US3L0	1.679,-
2200	SS0622CS3L0	2.208,-	SS0622AS3L0	2.268,-	SS0622US3L0	1.937,-
2400	SS0624CS3L0	2.281,-	SS0624AS3L0	2.341,-	SS0624US3L0	1.997,-

Mehrpreise / Extra cost

Fahrbar auf 4 Lenkrollen Ø 125 mm, 2 feststellbar / Mobile on 4 castors Ø 125 mm, 2 lockable	700322	248,-

Preisliche und technische Änderungen vorbehalten / Prices and technical modifications are subject to change.

Arbeitsschrank mit Schubladenblöcken - Tiefe 600 mm

Cupboard with drawer units - depth 600 mm

Tischplatte (50 mm) aus CNS 18/10, schalldämmend unterfüttert und mit umlaufendem Profil verstärkt. Mit Aufkantung 50 mm hinten (C) oder allseits abgekantet (A). Unterbau aus CNS 18/10, 4-seitig geschlossen, mit einem höhenverstellbarem Zwischenfach, frontseits doppelwandige schallgedämmte Schiebetüren und einem fest eingeschweißten Boden. Links und rechts je ein Schubladenblock mit 3 Kastenschubladen (GN 2/3), mit integrierter Griffleiste, Auszüge aus Edelstahl, Nutzhöhe je 150 mm. Fußhöhe 150 mm. Arbeitshöhe 850-900 mm, variabel einstellbar. Niveauausgleich von -5 / +10 mm möglich.

Worktop (50 mm) made of stainless steel 304, sound absorbing lined and reinforced by profils. Upstand 50 mm at the rear (C) or without upstand at the rear (A). Substructure made of stainless steel 304, four-sided closed, with one hight adjustable interior shelf, double walled sound absorbing sliding doors at the front and a fixed welded base. Left und right each one drawer unit with 3 box-type drawer (GN 2/3), with integral handle strip, runners made of stainless steel, usable hight each 150 mm. Feet are 150 mm high. Working height 850 - 900 mm, variable adjustable. Leveling from -5 / +10 mm possible.

Tiefe / Depth 600 mm	Unterbau mit Tischplatte, hinten aufgekantet (C) / Substructure with worktop, upstand at the rear (C)		Unterbau mit Tischplatte, allseits abgekantet (A) / Substructure with worktop, without upstand at the rear (A)		Unterbau ohne Tischplatte (U) / Substructure without worktop (U)	
Länge / Length mm	Art. Nr. / Art. No.	Preis / Price €	Art. Nr. / Art. No.	Preis / Price €	Art. Nr. / Art. No.	Preis / Price €
1800	SS0618CS3B0	2.315,-	SS0618AS3B0	2.375,-	SS0618US3B0	2.123,-
2000	SS0620CS3B0	2.368,-	SS0620AS3B0	2.428,-	SS0620US3B0	2.161,-
2200	SS0622CS3B0	2.786,-	SS0622AS3B0	2.846,-	SS0622US3B0	2.515,-
2400	SS0624CS3B0	2.893,-	SS0624AS3B0	2.953,-	SS0624US3B0	2.609,-

Schubladenblock mit 3 / 6 Schubladen - Tiefe 600 mm

Drawers unit with 3 / 6 drawers - depth 600 mm

Tischplatte (50 mm) aus CNS 18/10, schalldämmend unterfüttert und mit umlaufendem Profil verstärkt. Mit Aufkantung 50 mm hinten (C) oder allseits abgekantet (A). Unterbau aus CNS 18/10, 4-seitig geschlossen, mit Kastenschubladen (GN 2/3), mit integrierter Griffleiste, Auszüge aus Edelstahl, Nutzhöhe je 150 mm. Fußhöhe 150 mm. Arbeitshöhe 850-900 mm, variabel einstellbar. Niveauausgleich von -5 / +10 mm möglich.

(Länge 400 mm mit 3 Kastenschubladen,
Länge 800 mm mit 6 Kastenschubladen.)

Worktop (50 mm) made of stainless steel 304, sound absorbing lined and reinforced by profils. Upstand 50 mm at the rear (C) or without upstand at the rear (A). Substructure made of stainless steel 304, four-sided closed, with box-type drawer (GN 2/3), with integral handle strip, runners made of stainless steel, usable hight each 150 mm. Feet are 150 mm high. Working height 850 - 900 mm, variable adjustable. Leveling from -5 / +10 mm possible.

(Length 400 mm with 3 box-type drawer,
length 800 mm with 6 box-type drawer.)

Tiefe / Depth 600 mm	Unterbau mit Tischplatte, hinten aufgekantet (C) / Substructure with worktop, upstand at the rear (C)		Unterbau mit Tischplatte, allseits abgekantet (A) / Substructure with worktop, without upstand at the rear (A)		Unterbau ohne Tischplatte (U) / Substructure without worktop (U)	
Länge / Length mm	Art. Nr. / Art. No.	Preis / Price €	Art. Nr. / Art. No.	Preis / Price €	Art. Nr. / Art. No.	Preis / Price €
400	S30604C0000 SP	930,-	S30604A0000	990,-	S30604U0000	838,-
800	S30608C0000	1.566,-	S30608A0000	1.626,-	S30608U0000	1.447,-

Preisliche und technische Änderungen vorbehalten / Prices and technical modifications are subject to change.

Schubladenblock mit 4 / 8 Schubladen - Tiefe 600 mm

Drawers unit with 4 / 8 drawers - depth 600 mm

CHROMOnorm®

Tischplatte (50 mm) aus CNS 18/10, schalldämmend unterfüttert und mit umlaufendem Profil verstärkt. Mit Aufkantung 50 mm hinten (C) oder allseits abgekantet (A). Unterbau aus CNS 18/10, 4-seitig geschlossen, mit Kastenschubladen (GN 2/3), mit integrierter Griffleiste, Auszüge aus Edelstahl, Nutzhöhe je 100 mm. Fußhöhe 150 mm. Arbeitshöhe 850-900 mm, variabel einstellbar. Niveauausgleich von -5 / +10 mm möglich.

(Länge 400 mm mit 4 Kastenschubladen,
Länge 600 mm mit 8 Kastenschubladen.)

Worktop (50 mm) made of stainless steel 304, sound absorbing lined and reinforced by profils. Upstand 50 mm at the rear (C) or without upstand at the rear (A). Substructure made of stainless steel 304, four-sided closed, with box-type drawer (GN 2/3), with integral handle strip, runners made of stainless steel, usable hight each 100 mm. Feet are 150 mm high. Working height 850 - 900 mm, variable adjustable. Leveling from -5 / +10 mm possible.

(Length 400 mm with 4 box-type drawer,
length 600 mm with 8 box-type drawer.)

Tiefe / Depth 600 mm	Unterbau mit Tischplatte, hinten aufgekantet (C) / Substructure with worktop, upstand at the rear (C)		Unterbau mit Tischplatte, allseits abgekantet (A) / Substructure with worktop, without upstand at the rear (A)		Unterbau ohne Tischplatte (U) / Substructure without worktop (U)	
Länge / Length mm	Art. Nr. / Art. No.	Preis / Price €	Art. Nr. / Art. No.	Preis / Price €	Art. Nr. / Art. No.	Preis / Price €
400	S40604C0000	1.075,-	S40604A0000	1.135,-	S40604U0000	983,-
800	S40608C0000	1.811,-	S40608A0000	1.871,-	S40608U0000	1.692,-

Ausguss-Handwasch-Kombination - Tiefe 600 mm

Combined sink / hand basin - depth 600 mm

INOX CNS 18/10

Obere Abdeckung (50 mm) aus CNS 18/10 mit Aufkantung 50 mm hinten mit Umschlag, mit 3-seitig verkleidetem tiefgezogenem Handwasch-Becken 240 x 340 x 150 mm mit Überlaufprägung, Ablaufprägung 1 1/2", Stopfen mit Kette und Lochbohrung (vorn rechts) für die im Lieferumfang enthaltene Einhebel-Mischbatterie 1/2". Untere Abdeckung (50 mm) aus CNS 18/10 mit 3-seitig verkleidetem tiefgezogenem Ausguss-Becken 370 x 340 x 150 mm mit umlaufendem Wulstrand, Überlaufprägung, Auslaufprägung 1 1/2", Stopfen mit Kette und Klapprost. Fußhöhe 280 mm. Füße jeweils höhenverstellbar +/- 20 mm. Lieferung erfolgt mit 1 Einhebel-Mischbatterie 1/2" und 1 Ablaufverbindung für beide Becken.

Upper top (50 mm) made of stainless steel 304 with upstand 50 mm at the rear, with three-sided covered deep drawn hand wash basin 240 x 340 x 150 mm with overflow stamping, drain stamping 1 1/2", stopper with chain and drill hole (front right) for the included one-handle mixer tab 1/2". Lower top (50 mm) made of stainless steel 304 with three-sided covered deep drawn sink basin 370 x 340 x 150 mm with raised rounded edges, overflow stamping, drain stamping 1 1/2", stopper with chain and folding grid. Feet are 280 mm high. Each feet high adjustable +/- 20 mm. Delivery with one-handle mixer tap 1/2" and 1 drainage for both basins.

Tiefe / Depth 600 mm

Länge / Length mm	Höhe / Height mm	Ausführung / Type	Art. Nr. / Art. No.	Preis / Price €
500	850	Standausführung / On legs	AK0605C0000 SP	620,-
500	560	Wandausführung / Wall-mounted	AK0605C00W0	730,-

Mehrpreise / Extra cost

Montagesatz für Erhöhung um 50 mm für 4 Füße / Installation kit for elevation of 50 mm for 4 feet	701559	100,-

Preisliche und technische Änderungen vorbehalten / Prices and technical modifications are subject to change.

Standausguss - Tiefe 500 mm
Sink - depth 500 mm

CHROMOnorm®

INOX CNS 18/10

Ausgussabdeckung (50 mm) aus CNS 18/10 mit Aufkantung 50 mm hinten mit Umschlag, umlaufendem Wulstrand und 1 nahtlos eingeschweißten Becken mit 3-seitiger Beckenverkleidung, inklusive 1 Standrohr 2'' mit Ventilsitz als Zubehör. Höhe 700-750 mm, variabel einstellbar, Niveauausgleich von -5/+10mm möglich. Lieferung erfolgt ohne Lochbohrungen, Ablaufverbindung und Mischbatterie. Mischbatterie als Mehrpreis erhältlich.

Sinktop (50 mm) made of stainless steel 304 with upstand 50 mm at the rear, raised rounded edges and 1 seamless welded basin with three-sided sink cover, inclusive 1 standpipe 2'' with valve as equipment. Height 700-750mm, variable adjustable. Leveling -5/+10mm possible. Delivery without drill holes, drainage and mixer tap. Mixer tap as extra cost available.

Tiefe / Depth 500 mm		Ausgussabdeckung mit Unterbau / Sinktop with substructure		Ausgussabdeckung ohne Unterbau und Beckenverkleidung / Sinktop without substructure and sink cover	
Länge / Length mm	Beckengröße / Basin size mm	Art. Nr. / Art. No.	Preis / Price €	Art. Nr. / Art. No.	Preis / Price €
500	330 x 330 x 170	ST0505C1000	463,-	SA0505C1000	193,-

Mehrpreise / Extra cost

Einloch-Mischbatterie 1/2'' Hochdruck / One hole mixer tap 1/2'' high pressure	180006	105,-

Spültisch mit 1 Becken - Tiefe 600 mm
Sink with 1 basin - depth 600 mm

Spülenabdeckung (50 mm) aus CNS 18/10 mit Aufkantung 50 mm hinten mit Umschlag, tiefgezogener gerillter Abtropffläche, umlaufendem Wulstrand und 2 nahtlos eingeschweißtes Becken mit 3-seitiger Beckenverkleidung, inklusive 1 Standrohr 2" mit Ventilsitz als Zubehör.
Unterbau aus CNS 18/10, wahlweise:

- **TO** = Offen mit hinterer Verstrebung, 150 mm über Fußboden.
- **TZ** = Offen mit fest eingeschweißtem Zwischenboden, 150 mm über Fußboden.
- **SF** = 4-seitig geschlossen, Front mit doppelwandigen Flügeltüren, einem fest eingeschweißten Zwischenfach und einem fest eingeschweißten Boden. Fußhöhe 150 mm.

Arbeitshöhe 850-900 mm, variabel einstellbar. Niveauausgleich von -5 / +10 mm möglich. Lieferung erfolgt ohne Lochbohrungen, Ablaufverbindung und Mischbatterie. Mischbatterie als Mehrpreis erhältlich.

Sinktop (50 mm) made of stainless steel 304 with upstand 50 mm at the rear, deep drawn grooved drainboard, raised rounded edges and 1 seamless welded basin with three-sided sink cover, inclusive 1 standpipe 2" with valve as equipment.
Substructure made of stainless steel 304, optional:

- **TO** = Open with bracing at the rear, 150 mm above floor.
- **TZ** = Open with fixed welded undershelf, 150 mm above floor.
- **SF** = Four-sided closed, front with double walled hinged doors, with one fixed welded interior shelf and a fixed welded base. Feet are 150 mm high.

Working height 850 - 900 mm, variable adjustable. Leveling from -5 / +10 mm possible. Delivery without drill holes, drainage and mixer tap. Mixer tap as extra cost available.

Tiefe / Depth **600 mm**				**Spülenabdeckung mit Unterbau** / Sinktop with substructure		**Spülenabdeckung ohne Unterbau und Beckenverkleidung** / Sinktop without substructure and sink cover	
Länge / Length **mm**	**Beckengröße** / Basin size **mm**	**Becken** / **links** left	Basin **rechts** right	**Art. Nr.** / Art. No.	**Preis** / Price **€**	**Art. Nr.** / Art. No.	**Preis** / Price **€**
1200	500 x 400 x 250	¤		ST0612C1LTO	918,-	SA0612C1L00	422,-
1200	500 x 400 x 250		¤	ST0612C1RTO	918,-	SA0612C1R00	422,-
1200	500 x 400 x 250	¤		ST0612C1LTZ SP	766,-	SA0612C1L00	422,-
1200	500 x 400 x 250		¤	ST0612C1RTZ SP	766,-	SA0612C1R00	422,-
1200	500 x 400 x 250	¤		ST0612C1LSF	1.315,-	SA0612C1L00	422,-
1200	500 x 400 x 250		¤	ST0612C1RSF	1.315,-	SA0612C1R00	422,-

Mehrpreise / Extra cost

Einloch-Mischbatterie 1/2'' Hochdruck / One hole mixer tap 1/2'' high pressure	180006	105,-

Preisliche und technische Änderungen vorbehalten / Prices and technical modifications are subject to change.

Spültisch mit 2 Becken - Tiefe 600 mm
Sink with 2 basins - depth 600 mm

CHROMOnorm®

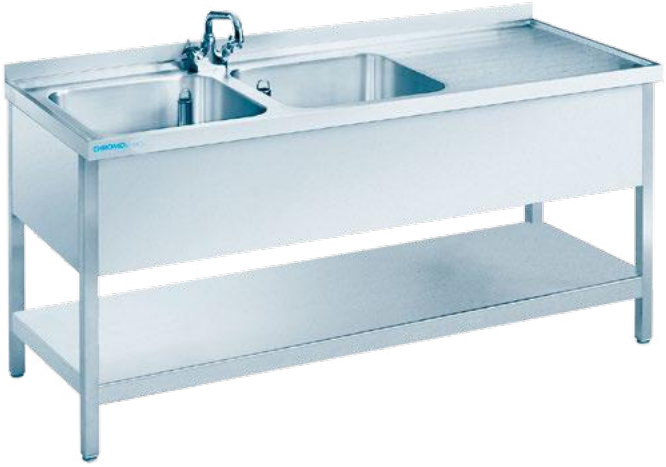

Spülenabdeckung (50 mm) aus CNS 18/10 mit Aufkantung 50 mm hinten mit Umschlag, tiefgezogener gerillter Abtropffläche, umlaufendem Wulstrand und 2 nahtlos eingeschweißtes Becken mit 3-seitiger Beckenverkleidung, inklusive 1 Standrohr 2'' mit Ventilsitz als Zubehör.
Unterbau aus CNS 18/10, wahlweise:

TO = Offen mit hinterer Verstrebung, 150 mm über Fußboden.
TZ = Offen mit fest eingeschweißtem Zwischenboden, 150 mm über Fußboden.
SF = 4-seitig geschlossen, Front mit doppelwandigen Flügeltüren, einem fest eingeschweißten Zwischenfach und einem fest eingeschweißten Boden. Fußhöhe 150 mm.

Arbeitshöhe 850-900 mm, variabel einstellbar. Niveauausgleich von -5 / +10 mm möglich. Lieferung erfolgt ohne Lochbohrungen, Ablaufverbindung und Mischbatterie. Mischbatterie als Mehrpreis erhältlich.

Sinktop (50 mm) made of stainless steel 304 with upstand 50 mm at the rear, deep drawn grooved drainboard, raised rounded edges and 2 seamless welded basin with three-sided sink cover, inclusive 1 standpipe 2'' with valve as equipment.
Substructure made of stainless steel 304, optional:

TO = Open with bracing at the rear, 150 mm above floor.
TZ = Open with fixed welded undershelf, 150 mm above floor.
SF = Four-sided closed, front with double walled hinged doors, with one fixed welded interior shelf and a fixed welded base. Feet are 150 mm high.

Working height 850 - 900 mm, variable adjustable. Leveling from -5 / +10 mm possible. Delivery without drill holes, drainage and mixer tap. Mixer tap as extra cost available.

Tiefe / Depth 600 mm				Spülenabdeckung mit Unterbau / Sinktop with substructure		Spülenabdeckung ohne Unterbau und Beckenverkleidung / Sinktop without substructure and sink cover	
Länge / Length mm	Beckengröße / Basin size mm	Becken / Basin links left	rechts right	Art. Nr. / Art. No.	Preis / Price €	Art. Nr. / Art. No.	Preis / Price €
1500	400 x 400 x 250	¤		ST0615C2LTO	1.152,-	SA0615C2L00	548,-
1500	400 x 400 x 250		¤	ST0615C2RTO	1.152,-	SA0615C2R00	548,-
1800	500 x 400 x 250	¤		ST0618C2LTO	1.273,-	SA0618C2L00	650,-
1800	500 x 400 x 250		¤	ST0618C2RTO	1.273,-	SA0618C2R00	650,-
1500	400 x 400 x 250	¤		ST0615C2LTZ SP	934,-	SA0615C2L00	548,-
1500	400 x 400 x 250		¤	ST0615C2RTZ SP	934,-	SA0615C2R00	548,-
1800	500 x 400 x 250	¤		ST0618C2LTZ	1.381,-	SA0618C2L00	650,-
1800	500 x 400 x 250		¤	ST0618C2RTZ	1.381,-	SA0618C2R00	650,-
1500	400 x 400 x 250	¤		ST0615C2LSF SP	1.672,-	SA0615C2L00	548,-
1500	400 x 400 x 250		¤	ST0615C2RSF SP	1.672,-	SA0615C2R00	548,-
1800	500 x 400 x 250	¤		ST0618C2LSF	1.844,-	SA0618C2L00	650,-
1800	500 x 400 x 250		¤	ST0618C2RSF	1.844,-	SA0618C2R00	650,-

Mehrpreise / Extra cost

Einloch-Mischbatterie 1/2'' Hochdruck / One hole mixer tap 1/2'' high pressure	180006	105,-

Spülcenter mit 1 Becken - Tiefe 600 mm
Sink center with 1 basin - depth 600 mm

Spülenabdeckung (50 mm) aus CNS 18/10 mit 600 mm Überstand, mit Aufkantung 50 mm hinten mit Umschlag, tiefgezogener gerillter Abtropffläche, umlaufendem Wulstrand und 1 nahtlos eingeschweißtes Becken mit 3-seitiger Beckenverkleidung, inklusive 1 Standrohr 2" mit Ventilsitz als Zubehör.
Unterbau aus CNS 18/10, wahlweise:

TO = Offen mit hinterer Verstrebung, 150 mm über Fußboden.
TZ = Offen mit fest eingeschweißtem Zwischenboden, 150 mm über Fußboden.
SF = 4-seitig geschlossen, Front mit doppelwandiger Flügeltür, einem fest eingeschweißten Zwischenfach und einem fest eingeschweißten Boden. Fußhöhe 150 mm.

Arbeitshöhe 850-900 mm, variabel einstellbar. Niveauausgleich von -5 / +10 mm möglich. Lieferung erfolgt ohne Lochbohrungen, Ablaufverbindung und Mischbatterie. Mischbatterie als Mehrpreis erhältlich.

Sinktop (50 mm) made of stainless steel 304 with 600 mm overhang, with upstand 50 mm at the rear, deep drawn grooved drainboard, raised rounded edges and 1 seamless welded basins with three-sided sink cover, inclusive 1 standpipe 2" with valve as equipment.
Substructure made of stainless steel 304, optional:

TO = Open with bracing at the rear, 150 mm above floor.
TZ = Open with fixed welded undershelf, 150 mm above floor.
SF = Four-sided closed, front with double walled hinged door, with one ixed welded interior shelf and a fixed welded base. Feet are 150 mm high.

Working height 850 - 900 mm, variable adjustable. Leveling from -5 / +10 mm possible. Delivery without drill holes, drainage and mixer tap. Mixer tap as extra cost available.

Tiefe / Depth 600 mm				Spülenabdeckung mit Unterbau / Sinktop with substructure		Spülenabdeckung ohne Unterbau und Beckenverkleidung / Sinktop without substructure and sink cover	
Länge / Length mm	Beckengröße / Basin size mm	Becken / Basin links left	rechts right	Art. Nr. / Art. No.	Preis / Price €	Art. Nr. / Art. No.	Preis / Price €
1200	500 x 400 x 250	¤		STC612C1LTO	929,-	SA0612C1L00	422,-
1200	500 x 400 x 250		¤	STC612C1RTO	929,-	SA0612C1R00	422,-
1200	500 x 400 x 250	¤		STC612C1LTZ SP	729,-	SA0612C1L00	422,-
1200	500 x 400 x 250		¤	STC612C1RTZ SP	729,-	SA0612C1R00	422,-
1200	500 x 400 x 250	¤		STC612C1LSF	1.397,-	SA0612C1L00	422,-
1200	500 x 400 x 250		¤	STC612C1RSF	1.397,-	SA0612C1R00	422,-

Mehrpreise / Extra cost

Einloch-Mischbatterie 1/2'' Hochdruck / One hole mixer tap 1/2'' high pressure	180006	105,-

Preisliche und technische Änderungen vorbehalten / Prices and technical modifications are subject to change.

Spülcenter mit 2 Becken - Tiefe 600 mm
Sink center with 2 basins - depth 600 mm

CHROMOnorm®

Spülenabdeckung (50 mm) aus CNS 18/10 mit 600 mm Überstand, mit Aufkantung 50 mm hinten mit Umschlag, tiefgezogener gerillter Abtropffläche, umlaufendem Wulstrand und 2 nahtlos eingeschweißte Becken mit 3-seitiger Beckenverkleidung, inklusive je 1 Standrohr 2" mit Ventilsitz als Zubehör.
Unterbau aus CNS 18/10, wahlweise:

- **TO** = Offen mit hinterer Verstrebung, 150 mm über Fußboden.
- **TZ** = Offen mit fest eingeschweißtem Zwischenboden, 150 mm über Fußboden.
- **SF** = 4-seitig geschlossen, Front mit doppelwandigen Flügeltüren, einem fest eingeschweißten Zwischenfach und einem fest eingeschweißten Boden. Fußhöhe 150 mm.

Arbeitshöhe 850-900 mm, variabel einstellbar. Niveauausgleich von -5 / +10 mm möglich. Lieferung erfolgt ohne Lochbohrungen, Ablaufverbindung und Mischbatterie. Mischbatterie als Mehrpreis erhältlich.

Sinktop (50 mm) made of stainless steel 304 with 600 mm overhang, with upstand 50 mm at the rear, deep drawn grooved drainboard, raised rounded edges and 2 seamless welded basins with three-sided sink cover, inclusive each 1 standpipe 2" with valve as equipment.
Substructure made of stainless steel 304, optional:

- **TO** = Open with bracing at the rear, 150 mm above floor.
- **TZ** = Open with fixed welded undershelf, 150 mm above floor.
- **SF** = Four-sided closed, front with double walled hinged doors, with one fixed welded interior shelf and a fixed welded base. Feet are 150 mm high.

Working height 850 - 900 mm, variable adjustable. Leveling from -5 / +10 mm possible. Delivery without drill holes, drainage and mixer tap. Mixer tap as extra cost available.

Tiefe / Depth 600 mm				Spülenabdeckung mit Unterbau / Sinktop with substructure		Spülenabdeckung ohne Unterbau und Beckenverkleidung / Sinktop without substructure and sink cover	
Länge / Length mm	Beckengröße / Basin size mm	Becken / Basin links left	rechts right	Art. Nr. / Art. No.	Preis / Price €	Art. Nr. / Art. No.	Preis / Price €
1500	400 x 400 x 250	¤		STC615C2LTO	1.083,-	SA0615C2L00	548,-
1500	400 x 400 x 250		¤	STC615C2RTO	1.083,-	SA0615C2R00	548,-
1800	500 x 400 x 250	¤		STC618C2LTO	1.227,-	SA0618C2L00	650,-
1800	500 x 400 x 250		¤	STC618C2RTO	1.227,-	SA0618C2R00	650,-
1500	400 x 400 x 250	¤		STC615C2LTZ SP	866,-	SA0615C2L00	548,-
1500	400 x 400 x 250		¤	STC615C2RTZ SP	866,-	SA0615C2R00	548,-
1800	500 x 400 x 250	¤		STC618C2LTZ	1.279,-	SA0618C2L00	650,-
1800	500 x 400 x 250		¤	STC618C2RTZ	1.279,-	SA0618C2R00	650,-
1500	400 x 400 x 250	¤		STC615C2LSF	1.510,-	SA0615C2L00	548,-
1500	400 x 400 x 250		¤	STC615C2RSF	1.510,-	SA0615C2R00	548,-
1800	500 x 400 x 250	¤		STC618C2LSF	1.745,-	SA0618C2L00	650,-
1800	500 x 400 x 250		¤	STC618C2RSF	1.745,-	SA0618C2R00	650,-

Mehrpreise / Extra cost

Einloch-Mischbatterie 1/2'' Hochdruck / One hole mixer tap 1/2'' high pressure	180006	105,-

Tischplatte - Tiefe 700 mm
Worktop - depth 700 mm

INOX CNS 18/10

Tischplatte (50 mm) aus CNS 18/10, schalldämmend unterfüttert und mit umlaufendem Profil verstärkt. Mit Aufkantung 50 mm hinten (C) oder allseits abgekantet (A).

Worktop (50 mm) made of stainless steel 304, sound absorbing lined and reinforced by profils. Upstand 50 mm at the rear (C) or without upstand at the rear (A).

Tiefe / Depth 700 mm	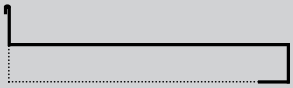 Tischplatte hinten aufgekantet (C) / Worktop with upstand at the rear (C)		Tischplatte allseits abgekantet (A) / Worktop without upstand at the rear (A)	
Länge / Length mm	Art. Nr. / Art. No.	Preis / Price €	Art. Nr. / Art. No.	Preis / Price €
400	TP0704C0000	168,-	TP0704A0000	228,-
500	TP0705C0000	179,-	TP0705A0000	239,-
600	TP0706C0000	190,-	TP0706A0000	250,-
700	TP0707C0000	201,-	TP0707A0000	261,-
800	TP0708C0000	215,-	TP0708A0000	275,-
900	TP0709C0000	229,-	TP0709A0000	289,-
1000	TP0710C0000	243,-	TP0710A0000	303,-
1100	TP0711C0000	259,-	TP0711A0000	319,-
1200	TP0712C0000	270,-	TP0712A0000	330,-
1300	TP0713C0000	284,-	TP0713A0000	344,-
1400	TP0714C0000	295,-	TP0714A0000	355,-
1500	TP0715C0000	311,-	TP0715A0000	371,-
1600	TP0716C0000	325,-	TP0716A0000	385,-
1700	TP0717C0000	336,-	TP0717A0000	396,-
1800	TP0718C0000	350,-	TP0718A0000	410,-
1900	TP0719C0000	361,-	TP0719A0000	421,-
2000	TP0720C0000	375,-	TP0720A0000	435,-
2100	TP0721C0000	433,-	TP0721A0000	493,-
2200	TP0722C0000	491,-	TP0722A0000	551,-
2300	TP0723C0000	504,-	TP0723A0000	564,-
2400	TP0724C0000	515,-	TP0724A0000	575,-

Preisliche und technische Änderungen vorbehalten / Prices and technical modifications are subject to change.

Arbeitstisch - Tiefe 700 mm
Worktable - depth 700 mm

CHROMOnorm®

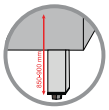

INOX CNS 18/10

Tischplatte (50 mm) aus CNS 18/10, schalldämmend unterfüttert und mit umlaufendem Profil verstärkt. Mit Aufkantung 50 mm hinten (C) oder allseits abgekantet (A). Unterbau offen aus CNS 18/10, mit hinterer und seitlichen Verstrebungen, 150 mm über Fußboden. Arbeitshöhe 850-900 mm, variabel einstellbar. Niveauausgleich von -5 / +10 mm möglich.

Worktop (50 mm) made of stainless steel 304, sound absorbing lined and reinforced by profils. Upstand 50 mm at the rear (C) or without upstand at the rear (A). Open substructure made of stainless steel 304, with bracing at the rear and at the sides, 150 mm above floor. Working height 850 - 900 mm, variable adjustable. Leveling from -5 / +10 mm possible.

Tiefe / Depth 700 mm	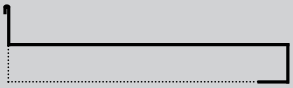 Unterbau mit Tischplatte, hinten aufgekantet (C) / Substructure with worktop, upstand at the rear (C)		Unterbau mit Tischplatte, allseits abgekantet (A) / Substructure with worktop, without upstand at the rear (A)	
Länge / Length mm	Art. Nr. / Art. No.	Preis / Price €	Art. Nr. / Art. No.	Preis / Price €
1000	TO0710C0000 SP	426,-	TO0710A0000	486,-
1200	TO0712C0000 SP	483,-	TO0712A0000	543,-
1400	TO0714C0000 SP	513,-	TO0714A0000	573,-
1600	TO0716C0000 SP	554,-	TO0716A0000	614,-
1800	TO0718C0000 SP	594,-	TO0718A0000	654,-
2000	TO0720C0000 SP	634,-	TO0720A0000	694,-

Mehrpreise / Extra cost

Unterbauschublade (GN 1/1) mit Auszügen aus Edelstahl / Single drawer (GN 1/1) with runners made of stainless steel	600477	212,-

Arbeitstisch mit Zwischenboden - Tiefe 700 mm

Worktable with undershelf - depth 700 mm

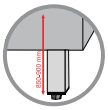

INOX CNS 18/10

Tischplatte (50 mm) aus CNS 18/10, schalldämmend unterfüttert und mit umlaufendem Profil verstärkt. Mit Aufkantung 50 mm hinten (C) oder allseits abgekantet (A). Unterbau offen aus CNS 18/10, mit fest eingeschweißtem Zwischenboden, 150 mm über Fußboden. Arbeitshöhe 850-900 mm, variabel einstellbar. Niveauausgleich von -5 / +10 mm möglich.

Worktop (50 mm) made of stainless steel 304, sound absorbing lined and reinforced by profils. Upstand 50 mm at the rear (C) or without upstand at the rear (A). Open substructure made of stainless steel 304, with fix welded undershelf, 150 mm above floor. Working height 850 - 900 mm, variable adjustable. Leveling from -5 / +10 mm possible.

Tiefe / Depth 700 mm	Unterbau mit Tischplatte, hinten aufgekantet (C) / Substructure with worktop, upstand at the rear (C)		Unterbau mit Tischplatte, allseits abgekantet (A) / Substructure with worktop, without upstand at the rear (A)		Unterbau ohne Tischplatte (U) / Substructure without worktop (U)	
Länge / Length mm	Art. Nr. / Art. No.	Preis / Price €	Art. Nr. / Art. No.	Preis / Price €	Art. Nr. / Art. No.	Preis / Price €
400	TZ0704C0000	340,-	TZ0704A0000	400,-	TZ0704U0000	239,-
500	TZ0705C0000	364,-	TZ0705A0000	424,-	TZ0705U0000	257,-
600	TZ0706C0000	388,-	TZ0706A0000	448,-	TZ0706U0000	274,-
700	TZ0707C0000	412,-	TZ0707A0000	472,-	TZ0707U0000	291,-
800	TZ0708C0000	436,-	TZ0708A0000	496,-	TZ0708U0000	307,-
900	TZ0709C0000	460,-	TZ0709A0000	520,-	TZ0709U0000	323,-
1000	TZ0710C0000 SP	484,-	TZ0710A0000	544,-	TZ0710U0000	338,-
1100	TZ0711C0000	517,-	TZ0711A0000	577,-	TZ0711U0000	361,-
1200	TZ0712C0000 SP	549,-	TZ0712A0000	609,-	TZ0712U0000	387,-
1300	TZ0713C0000	566,-	TZ0713A0000	626,-	TZ0713U0000	396,-
1400	TZ0714C0000 SP	583,-	TZ0714A0000	643,-	TZ0714U0000	406,-
1500	TZ0715C0000	606,-	TZ0715A0000	666,-	TZ0715U0000	419,-
1600	TZ0716C0000 SP	629,-	TZ0716A0000	689,-	TZ0716U0000	434,-
1700	TZ0717C0000	652,-	TZ0717A0000	712,-	TZ0717U0000	450,-
1800	TZ0718C0000 SP	675,-	TZ0718A0000	735,-	TZ0718U0000	465,-
1900	TZ0719C0000	698,-	TZ0719A0000	758,-	TZ0719U0000	481,-
2000	TZ0720C0000 SP	720,-	TZ0720A0000	780,-	TZ0720U0000	495,-

Mehrpreise / Extra cost

Unterbauschublade (GN 1/1) mit Auszügen aus Edelstahl / Single drawer (GN 1/1) with runners made of stainless steel	600477	212,-
Fahrbar auf 4 Lenkrollen Ø 125 mm, 2 feststellbar / Mobile on 4 castors Ø 125 mm, 2 lockable	700320	198,-

Preisliche und technische Änderungen vorbehalten / Prices and technical modifications are subject to change.

Arbeitsschrank, offen - Tiefe 700 mm
Cupboard, open - depth 700 mm

CHROMOnorm®

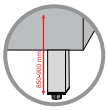

INOX CNS 18/10

Tischplatte (50 mm) aus CNS 18/10, schalldämmend unterfüttert und mit umlaufendem Profil verstärkt. Mit Aufkantung 50 mm hinten (C) oder allseits abgekantet (A). Unterbau aus CNS 18/10, 3-seitig geschlossen, mit einem höhenverstellbarem Zwischenfach und einem fest eingeschweißten Boden. Fußhöhe 150 mm. Arbeitshöhe 850-900 mm, variabel einstellbar. Niveauausgleich von -5 / +10 mm möglich.

Worktop (50 mm) made of stainless steel 304, sound absorbing lined and reinforced by profils. Upstand 50 mm at the rear (C) or without upstand at the rear (A). Substructure made of stainless steel 304, three-sided closed, with one hight adjustable interior shelf and a fixed welded base. Feet are 150 mm high. Working height 850 - 900 mm, variable adjustable. Leveling from -5 / +10 mm possible.

Tiefe / Depth 700 mm	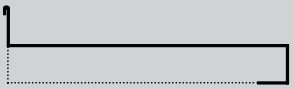 Unterbau mit Tischplatte, hinten aufgekantet (C) / Substructure with worktop, upstand at the rear (C)		Unterbau mit Tischplatte, allseits abgekantet (A) / Substructure with worktop, without upstand at the rear (A)		Unterbau ohne Tischplatte (U) / Substructure without worktop (U)	
Länge / Length mm	Art. Nr. / Art. No.	Preis / Price €	Art. Nr. / Art. No.	Preis / Price €	Art. Nr. / Art. No.	Preis / Price €
400	SG0704C0000	659,-	SG0704A0000	719,-	SG0704U0000	558,-
500	SG0705C0000	697,-	SG0705A0000	757,-	SG0705U0000	590,-
600	SG0706C0000	711,-	SG0706A0000	771,-	SG0706U0000	597,-
700	SG0707C0000	744,-	SG0707A0000	804,-	SG0707U0000	623,-
800	SG0708C0000	750,-	SG0708A0000	810,-	SG0708U0000	621,-
900	SG0709C0000	775,-	SG0709A0000	835,-	SG0709U0000	638,-
1000	SG0710C0000	783,-	SG0710A0000	843,-	SG0710U0000	637,-
1100	SG0711C0000	830,-	SG0711A0000	890,-	SG0711U0000	675,-
1200	SG0712C0000	871,-	SG0712A0000	931,-	SG0712U0000	709,-
1300	SG0713C0000	915,-	SG0713A0000	975,-	SG0713U0000	745,-
1400	SG0714C0000	929,-	SG0714A0000	989,-	SG0714U0000	752,-
1500	SG0715C0000	976,-	SG0715A0000	1.036,-	SG0715U0000	789,-
1600	SG0716C0000	1.003,-	SG0716A0000	1.063,-	SG0716U0000	808,-
1700	SG0717C0000	1.050,-	SG0717A0000	1.110,-	SG0717U0000	848,-
1800	SG0718C0000	1.108,-	SG0718A0000	1.168,-	SG0718U0000	898,-
1900	SG0719C0000	1.155,-	SG0719A0000	1.215,-	SG0719U0000	938,-
2000	SG0720C0000	1.169,-	SG0720A0000	1.229,-	SG0720U0000	944,-

Mehrpreise / Extra cost

Unterbauschublade (GN 1/1) mit Auszügen aus Edelstahl / Single drawer (GN 1/1) with runners made of stainless steel	600477	212,-
Fahrbar auf 4 Lenkrollen Ø 125 mm, 2 feststellbar / Mobile on 4 castors Ø 125 mm, 2 lockable	700322	248,-

Arbeitsschrank mit Flügeltür/en - Tiefe 700 mm

Cupboard with hinged door/s - depth 700 mm

Tischplatte (50 mm) aus CNS 18/10, schalldämmend unterfüttert und mit umlaufendem Profil verstärkt. Mit Aufkantung 50 mm hinten (C) oder allseits abgekantet (A). Unterbau aus CNS 18/10, 4-seitig geschlossen, mit einem höhenverstellbarem Zwischenfach, frontseits doppelwandige schallgedämmte Flügeltür/en und einem fest eingeschweißten Boden. Fußhöhe 150 mm. Arbeitshöhe 850-900 mm, variabel einstellbar. Niveauausgleich von -5 / +10 mm möglich.

Worktop (50 mm) made of stainless steel 304, sound absorbing lined and reinforced by profils. Upstand 50 mm at the rear (C) or without upstand at the rear (A). Substructure made of stainless steel 304, four-sided closed, with one hight adjustable interior shelf, double walled sound absorbing hinged door/s at the front and a fixed welded base. Feet are 150 mm high. Working height 850 - 900 mm, variable adjustable. Leveling from -5 / +10 mm possible.

Tiefe / Depth 700 mm	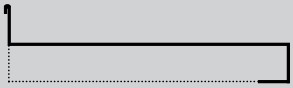 Unterbau mit Tischplatte, hinten aufgekantet (C) / Substructure with worktop, upstand at the rear (C)		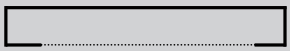 Unterbau mit Tischplatte, allseits abgekantet (A) / Substructure with worktop, without upstand at the rear (A)		Unterbau ohne Tischplatte (U) / Substructure without worktop (U)	
Länge / Length mm	Art. Nr. / Art. No.	Preis / Price €	Art. Nr. / Art. No.	Preis / Price €	Art. Nr. / Art. No.	Preis / Price €
400	SF0704C0000 SP	713,-	SF0704A0000	773,-	SF0704U0000	612,-
500	SF0705C0000	768,-	SF0705A0000	828,-	SF0705U0000	661,-
600	SF0706C0000 SP	822,-	SF0706A0000	882,-	SF0706U0000	708,-
700	SF0707C0000	876,-	SF0707A0000	936,-	SF0707U0000	755,-
800	SF0708C0000 SP	930,-	SF0708A0000	990,-	SF0708U0000	801,-
900	SF0709C0000	986,-	SF0709A0000	1.046,-	SF0709U0000	849,-
1000	SF0710C0000 SP	1.042,-	SF0710A0000	1.102,-	SF0710U0000	896,-

Mehrpreise / Extra cost

Fahrbar auf 4 Lenkrollen Ø 125 mm, 2 feststellbar / Mobile on 4 castors Ø 125 mm, 2 lockable	700322	248,-

Preisliche und technische Änderungen vorbehalten / Prices and technical modifications are subject to change.

Arbeitsschrank mit Schiebetüren - Tiefe 700 mm

Cupboard with sliding doors - depth 700 mm

CHROMOnorm®

INOX CNS 18/10

Tischplatte (50 mm) aus CNS 18/10, schalldämmend unterfüttert und mit umlaufendem Profil verstärkt. Mit Aufkantung 50 mm hinten (C) oder allseits abgekantet (A). Unterbau aus CNS 18/10, 4-seitig geschlossen, mit einem höhenverstellbarem Zwischenfach, frontseits doppelwandige schallgedämmte Schiebetüren und einem fest eingeschweißten Boden. Fußhöhe 150 mm. Arbeitshöhe 850-900 mm, variabel einstellbar. Niveauausgleich von -5 / +10 mm möglich.

Worktop (50 mm) made of stainless steel 304, sound absorbing lined and reinforced by profils. Upstand 50 mm at the rear (C) or without upstand at the rear (A). Substructure made of stainless steel 304, four-sided closed, with one hight adjustable interior shelf, double walled sound absorbing sliding doors at the front and a fixed welded base. Feet are 150 mm high. Working height 850 - 900 mm, variable adjustable. Leveling from -5 / +10 mm possible.

Tiefe / Depth 700 mm	Unterbau mit Tischplatte, hinten aufgekantet (C) / Substructure with worktop, upstand at the rear (C)		Unterbau mit Tischplatte, allseits abgekantet (A) / Substructure with worktop, without upstand at the rear (A)		Unterbau ohne Tischplatte (U) / Substructure without worktop (U)	
Länge / Length mm	Art. Nr. / Art. No.	Preis / Price €	Art. Nr. / Art. No.	Preis / Price €	Art. Nr. / Art. No.	Preis / Price €
1000	SS0710C0000 SP	892,-	SS0710A0000	952,-	SS0710U0000	746,-
1100	SS0711C0000	919,-	SS0711A0000	979,-	SS0711U0000	764,-
1200	SS0712C0000 SP	946,-	SS0712A0000	1.006,-	SS0712U0000	784,-
1300	SS0713C0000	973,-	SS0713A0000	1.033,-	SS0713U0000	803,-
1400	SS0714C0000 SP	1.000,-	SS0714A0000	1.060,-	SS0714U0000	823,-
1500	SS0715C0000	1.069,-	SS0715A0000	1.129,-	SS0715U0000	882,-
1600	SS0716C0000 SP	1.138,-	SS0716A0000	1.198,-	SS0716U0000	943,-
1700	SS0717C0000	1.168,-	SS0717A0000	1.228,-	SS0717U0000	966,-
1800	SS0718C0000 SP	1.197,-	SS0718A0000	1.257,-	SS0718U0000	987,-
1900	SS0719C0000	1.235,-	SS0719A0000	1.295,-	SS0719U0000	1.018,-
2000	SS0720C0000 SP	1.272,-	SS0720A0000	1.332,-	SS0720U0000	1.047,-

Mehrpreise / Extra cost

Fahrbar auf 4 Lenkrollen Ø 125 mm, 2 feststellbar / Mobile on 4 castors Ø 125 mm, 2 lockable	700322	248,-

Arbeitstisch mit Schubladenblock - Tiefe 700 mm

Work table with drawer unit - depth 700 mm

Tischplatte (50 mm) aus CNS 18/10, schalldämmend unterfüttert und mit umlaufendem Profil verstärkt. Mit Aufkantung 50 mm hinten (C) oder allseits abgekantet (A). Unterbau offen aus CNS 18/10, mit einem fest eingeschweißten Boden. Links ein Schubladenblock mit 3 Kastenschubladen (GN 1/1), mit integrierter Griffleiste, Auszüge aus Edelstahl, Nutzhöhe je 150 mm. Fußhöhe 150 mm. Arbeitshöhe 850-900 mm, variabel einstellbar. Niveauausgleich von -5 / +10 mm möglich.

(Schubladenblock auch rechts möglich.)

Worktop (50 mm) made of stainless steel 304, sound absorbing lined and reinforced by profils. Upstand 50 mm at the rear (C) or without upstand at the rear (A). Open substructure made of stainless steel 304, with fix welded undershelf. Left one drawer unit with 3 box-type drawer (GN 1/1), with integral handle strip, runners made of stainless steel, usable hight each 150 mm. Feet are 150 mm high. Working height 850 - 900 mm, variable adjustable. Leveling from -5 / +10 mm possible.

(Drawer unit on the right if desired possible.)

Tiefe / Depth 700 mm	Unterbau mit Tischplatte, hinten aufgekantet (C) / Substructure with worktop, upstand at the rear (C)		Unterbau mit Tischplatte, allseits abgekantet (A) / Substructure with worktop, without upstand at the rear (A)		Unterbau ohne Tischplatte (U) / Substructure without worktop (U)	
Länge / Length mm	Art. Nr. / Art. No.	Preis / Price €	Art. Nr. / Art. No.	Preis / Price €	Art. Nr. / Art. No.	Preis / Price €
800	TZ0708CS3L0	1.201,-	TZ0708AS3L0	1.261,-	TZ0708US3L0	1.072,-
1000	TZ0710CS3L0 SP	1.251,-	TZ0710AS3L0	1.311,-	TZ0710US3L0	1.105,-
1200	TZ0712CS3L0 SP	1.300,-	TZ0712AS3L0	1.360,-	TZ0712US3L0	1.138,-
1400	TZ0714CS3L0 SP	1.349,-	TZ0714AS3L0	1.409,-	TZ0714US3L0	1.172,-
1600	TZ0716CS3L0 SP	1.396,-	TZ0716AS3L0	1.456,-	TZ0716US3L0	1.201,-
1800	TZ0718CS3L0 SP	1.443,-	TZ0718AS3L0	1.503,-	TZ0718US3L0	1.233,-
2000	TZ0720CS3L0 SP	1.491,-	TZ0720AS3L0	1.551,-	TZ0720US3L0	1.266,-
2200	TZ0722CS3L0	1.791,-	TZ0722AS3L0	1.851,-	TZ0722US3L0	1.496,-
2400	TZ0724CS3L0	1.841,-	TZ0724AS3L0	1.901,-	TZ0724US3L0	1.532,-

Mehrpreise / Extra cost

Unterbauschublade (GN 1/1) mit Auszügen aus Edelstahl / Single drawer (GN 1/1) with runners made of stainless steel	600477	212,-
Fahrbar auf 4 Lenkrollen Ø 125 mm, 2 feststellbar / Mobile on 4 castors Ø 125 mm, 2 lockable	700320	198,-

Preisliche und technische Änderungen vorbehalten / Prices and technical modifications are subject to change.

Arbeitstisch mit Schubladenblöcken - Tiefe 700 mm

Work table with drawer units - depth 700 mm

CHROMOnorm®

INOX CNS 18/10

INOX

Tischplatte (50 mm) aus CNS 18/10, schalldämmend unterfüttert und mit umlaufendem Profil verstärkt. Mit Aufkantung 50 mm hinten (C) oder allseits abgekantet (A). Unterbau offen aus CNS 18/10, mit einem fest eingeschweißten Boden. Links und rechts je ein Schubladenblock mit 3 Kastenschubladen (GN 1/1), mit integrierter Griffleiste, Auszüge aus Edelstahl, Nutzhöhe je 150 mm. Fußhöhe 150 mm. Arbeitshöhe 850-900 mm, variabel einstellbar. Niveauausgleich von -5 / +10 mm möglich.

Worktop (50 mm) made of stainless steel 304, sound absorbing lined and reinforced by profils. Upstand 50 mm at the rear (C) or without upstand at the rear (A). Open substructure made of stainless steel 304, with a fixed welded base. Left und right each one drawer unit with 3 box-type drawer (GN 1/1), with integral handle strip, runners made of stainless steel, usable hight each 150 mm. Feet are 150 mm high. Working height 850 - 900 mm, variable adjustable. Leveling from -5 / +10 mm possible.

Tiefe / Depth 700 mm	Unterbau mit Tischplatte, hinten aufgekantet (C) / Substructure with worktop, upstand at the rear (C)		Unterbau mit Tischplatte, allseits abgekantet (A) / Substructure with worktop, without upstand at the rear (A)		Unterbau ohne Tischplatte (U) / Substructure without worktop (U)	
Länge / Length mm	Art. Nr. / Art. No.	Preis / Price €	Art. Nr. / Art. No.	Preis / Price €	Art. Nr. / Art. No.	Preis / Price €
1200	TZ0712CS3B0	1.712,-	TZ0712AS3B0	1.772,-	TZ0712US3B0	1.550,-
1400	TZ0714CS3B0	1.789,-	TZ0714AS3B0	1.849,-	TZ0714US3B0	1.612,-
1600	TZ0716CS3B0	1.863,-	TZ0716AS3B0	1.923,-	TZ0716US3B0	1.668,-
1800	TZ0718CS3B0	1.940,-	TZ0718AS3B0	2.000,-	TZ0718US3B0	1.730,-
2000	TZ0720CS3B0	2.012,-	TZ0720AS3B0	2.072,-	TZ0720US3B0	1.787,-
2200	TZ0722CS3B0	2.336,-	TZ0722AS3B0	2.396,-	TZ0722US3B0	2.041,-
2400	TZ0724CS3B0	2.411,-	TZ0724AS3B0	2.471,-	TZ0724US3B0	2.102,-

Mehrpreise / Extra cost

Unterbauschublade (GN 1/1) mit Auszügen aus Edelstahl / Single drawer (GN 1/1) with runners made of stainless steel	600477	212,-

Arbeitsschrank mit Schubladenblock - Tiefe 700 mm

Cupboard with drawer unit - depth 700 mm

Tischplatte (50 mm) aus CNS 18/10, schalldämmend unterfüttert und mit umlaufendem Profil verstärkt. Mit Aufkantung 50 mm hinten (C) oder allseits abgekantet (A). Unterbau aus CNS 18/10, 3-seitig geschlossen, mit einem höhenverstellbarem Zwischenfach und einem fest eingeschweißten Boden. Links ein Schubladenblock mit 3 Kastenschubladen (GN 1/1), mit integrierter Griffleiste, Auszüge aus Edelstahl, Nutzhöhe je 150 mm. Fußhöhe 150 mm. Arbeitshöhe 850-900 mm, variabel einstellbar. Niveauausgleich von -5 / +10 mm möglich.

(Schubladenblock auch rechts möglich.)

Worktop (50 mm) made of stainless steel 304, sound absorbing lined and reinforced by profils. Upstand 50 mm at the rear (C) or without upstand at the rear (A). Substructure made of stainless steel 304, three-sided closed, with one hight adjustable interior shelf and a fixed welded base. Left one drawer unit with 3 box-type drawer (GN 1/1), with integral handle strip, runners made of stainless steel, usable hight each 150 mm. Feet are 150 mm high. Working height 850 - 900 mm, variable adjustable. Leveling from -5 / +10 mm possible.

(Drawer unit on the right if desired possible.)

Tiefe / Depth 700 mm	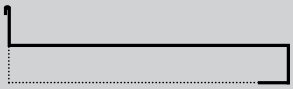 Unterbau mit Tischplatte, hinten aufgekantet (C) / Substructure with worktop, upstand at the rear (C)		Unterbau mit Tischplatte, allseits abgekantet (A) / Substructure with worktop, without upstand at the rear (A)		Unterbau ohne Tischplatte (U) / Substructure without worktop (U)	
Länge / Length mm	Art. Nr. / Art. No.	Preis / Price €	Art. Nr. / Art. No.	Preis / Price €	Art. Nr. / Art. No.	Preis / Price €
800	SG0708CS3L0	1.351,-	SG0708AS3L0	1.411,-	SG0708US3L0	1.222,-
1000	SG0710CS3L0	1.442,-	SG0710AS3L0	1.502,-	SG0710US3L0	1.296,-
1200	SG0712CS3L0	1.475,-	SG0712AS3L0	1.535,-	SG0712US3L0	1.313,-
1400	SG0714CS3L0	1.538,-	SG0714AS3L0	1.598,-	SG0714US3L0	1.361,-
1600	SG0716CS3L0	1.618,-	SG0716AS3L0	1.678,-	SG0716US3L0	1.423,-
1800	SG0718CS3L0	1.684,-	SG0718AS3L0	1.744,-	SG0718US3L0	1.474,-
2000	SG0720CS3L0	1.750,-	SG0720AS3L0	1.810,-	SG0720US3L0	1.525,-
2200	SG0722CS3L0	2.144,-	SG0722AS3L0	2.204,-	SG0722US3L0	1.849,-
2400	SG0724CS3L0	2.207,-	SG0724AS3L0	2.267,-	SG0724US3L0	1.898,-

Mehrpreise / Extra cost

Unterbauschublade (GN 1/1) mit Auszügen aus Edelstahl / Single drawer (GN 1/1) with runners made of stainless steel	600477	212,-
Fahrbar auf 4 Lenkrollen Ø 125 mm, 2 feststellbar / Mobile on 4 castors Ø 125 mm, 2 lockable	700322	248,-

Preisliche und technische Änderungen vorbehalten / Prices and technical modifications are subject to change.

Arbeitsschrank mit Schubladenblöcken - Tiefe 700 mm

Cupboard with drawer units - depth 700 mm

CHROMOnorm®

Tischplatte (50 mm) aus CNS 18/10, schalldämmend unterfüttert und mit umlaufendem Profil verstärkt. Mit Aufkantung 50 mm hinten (C) oder allseits abgekantet (A). Unterbau aus CNS 18/10, 3-seitig geschlossen, mit einem höhenverstellbarem Zwischenfach und einem fest eingeschweißten Boden. Links und rechts je ein Schubladenblock mit 3 Kastenschubladen (GN 1/1), mit integrierter Griffleiste, Auszüge aus Edelstahl, Nutzhöhe je 150 mm. Fußhöhe 150 mm. Arbeitshöhe 850-900 mm, variabel einstellbar. Niveauausgleich von -5 / +10 mm möglich.

Worktop (50 mm) made of stainless steel 304, sound absorbing lined and reinforced by profils. Upstand 50 mm at the rear (C) or without upstand at the rear (A). Substructure made of stainless steel 304, three-sided closed, with one hight adjustable interior shelf and a fixed welded base. Left und right each one drawer unit with 3 box-type drawer (GN 1/1), with integral handle strip, runners made of stainless steel, usable hight each 150 mm. Feet are 150 mm high. Working height 850 - 900 mm, variable adjustable. Leveling from -5 / +10 mm possible.

Tiefe / Depth 700 mm	Unterbau mit Tischplatte, hinten aufgekantet (C) / Substructure with worktop, upstand at the rear (C)		Unterbau mit Tischplatte, allseits abgekantet (A) / Substructure with worktop, without upstand at the rear (A)		Unterbau ohne Tischplatte (U) / Substructure without worktop (U)	
Länge / Length mm	Art. Nr. / Art. No.	Preis / Price €	Art. Nr. / Art. No.	Preis / Price €	Art. Nr. / Art. No.	Preis / Price €
1200	SG0712CS3B0	1.993,-	SG0712AS3B0	2.053,-	SG0712US3B0	1.831,-
1400	SG0714CS3B0	2.103,-	SG0714AS3B0	2.163,-	SG0714US3B0	1.926,-
1600	SG0716CS3B0	2.216,-	SG0716AS3B0	2.276,-	SG0716US3B0	2.021,-
1800	SG0718CS3B0	2.326,-	SG0718AS3B0	2.386,-	SG0718US3B0	2.116,-
2000	SG0720CS3B0	2.434,-	SG0720AS3B0	2.494,-	SG0720US3B0	2.209,-
2200	SG0722CS3B0	2.797,-	SG0722AS3B0	2.857,-	SG0722US3B0	2.502,-
2400	SG0724CS3B0	2.907,-	SG0724AS3B0	2.967,-	SG0724US3B0	2.598,-

Mehrpreise / Extra cost

Unterbauschublade (GN 1/1) mit Auszügen aus Edelstahl / Single drawer (GN 1/1) with runners made of stainless steel	600477	212,-

Arbeitsschrank mit Schubladenblock - Tiefe 700 mm

Cupboard with drawer unit - depth 700 mm

Tischplatte (50 mm) aus CNS 18/10, schalldämmend unterfüttert und mit umlaufendem Profil verstärkt. Mit Aufkantung 50 mm hinten (C) oder allseits abgekantet (A). Unterbau aus CNS 18/10, 4-seitig geschlossen, mit einem höhenverstellbarem Zwischenfach, frontseits doppelwandige schallgedämmte Flügeltür/en und einem fest eingeschweißten Boden. Links ein Schubladenblock mit 3 Kastenschubladen (GN 1/1), mit integrierter Griffleiste, Auszüge aus Edelstahl, Nutzhöhe je 150 mm. Fußhöhe 150 mm. Arbeitshöhe 850-900 mm, variabel einstellbar. Niveauausgleich von -5 / +10 mm möglich.

(Schubladenblock auch rechts möglich.)

Worktop (50 mm) made of stainless steel 304, sound absorbing lined and reinforced by profils. Upstand 50 mm at the rear (C) or without upstand at the rear (A). Substructure made of stainless steel 304, four-sided closed, with one hight adjustable interior shelf, double walled sound absorbing hinged door/s at the front and a fixed welded base. Left one drawer unit with 3 box-type drawer (GN 1/1), with integral handle strip, runners made of stainless steel, usable hight each 150 mm. Feet are 150 mm high. Working height 850 - 900 mm, variable adjustable. Leveling from -5 / +10 mm possible.

(Drawer unit on the right if desired possible.)

Tiefe / Depth 700 mm	Unterbau mit Tischplatte, hinten aufgekantet (C) / Substructure with worktop, upstand at the rear (C)		Unterbau mit Tischplatte, allseits abgekantet (A) / Substructure with worktop, without upstand at the rear (A)		Unterbau ohne Tischplatte (U) / Substructure without worktop (U)	
Länge / Length mm	Art. Nr. / Art. No.	Preis / Price €	Art. Nr. / Art. No.	Preis / Price €	Art. Nr. / Art. No.	Preis / Price €
800	SF0708CS3L0	1.450,-	SF0708AS3L0	1.510,-	SF0708US3L0	1.321,-
1000	SF0710CS3L0	1.546,-	SF0710AS3L0	1.606,-	SF0710US3L0	1.400,-
1200	SF0712CS3L0	1.684,-	SF0712AS3L0	1.744,-	SF0712US3L0	1.522,-
1400	SF0714CS3L0	1.758,-	SF0714AS3L0	1.818,-	SF0714US3L0	1.581,-
1600	SF0716CS3L0	1.844,-	SF0716AS3L0	1.904,-	SF0716US3L0	1.649,-

Mehrpreise / Extra cost

Fahrbar auf 4 Lenkrollen Ø 125 mm, 2 feststellbar / Mobile on 4 castors Ø 125 mm, 2 lockable	700322	248,-

Preisliche und technische Änderungen vorbehalten / Prices and technical modifications are subject to change.

Arbeitsschrank mit Schubladenblöcken - Tiefe 700 mm

Cupboard with drawer units - depth 700 mm

CHROMOnorm®

Tischplatte (50 mm) aus CNS 18/10, schalldämmend unterfüttert und mit umlaufendem Profil verstärkt. Mit Aufkantung 50 mm hinten (C) oder allseits abgekantet (A). Unterbau aus CNS 18/10, 4-seitig geschlossen, mit einem höhenverstellbarem Zwischenfach, frontseits doppelwandige schallgedämmte Flügeltür/en und einem fest eingeschweißten Boden. Links und rechts je ein Schubladenblock mit 3 Kastenschubladen (GN 1/1), mit integrierter Griffleiste, Auszüge aus Edelstahl, Nutzhöhe je 150 mm. Fußhöhe 150 mm. Arbeitshöhe 850-900 mm, variabel einstellbar. Niveauausgleich von -5 / +10 mm möglich.

Worktop (50 mm) made of stainless steel 304, sound absorbing lined and reinforced by profils. Upstand 50 mm at the rear (C) or without upstand at the rear (A). Substructure made of stainless steel 304, four-sided closed, with one hight adjustable interior shelf, double walled sound absorbing hinged door/s at the front and a fixed welded base. Left und right each one drawer unit with 3 box-type drawer (GN 1/1), with integral handle strip, runners made of stainless steel, usable hight each 150 mm. Feet are 150 mm high. Working height 850 - 900 mm, variable adjustable. Leveling from -5 / +10 mm possible.

Tiefe / Depth 700 mm	Unterbau mit Tischplatte, hinten aufgekantet (C) / Substructure with worktop, upstand at the rear (C)		Unterbau mit Tischplatte, allseits abgekantet (A) / Substructure with worktop, without upstand at the rear (A)		Unterbau ohne Tischplatte (U) / Substructure without worktop (U)	
Länge / Length mm	Art. Nr. / Art. No.	Preis / Price €	Art. Nr. / Art. No.	Preis / Price €	Art. Nr. / Art. No.	Preis / Price €
1200	SF0712CS3B0	2.139,-	SF0712AS3B0	2.199,-	SF0712US3B0	1.977,-
1400	SF0714CS3B0	2.233,-	SF0714AS3B0	2.293,-	SF0714US3B0	2.056,-
1600	SF0716CS3B0	2.420,-	SF0716AS3B0	2.480,-	SF0716US3B0	2.225,-
1800	SF0718CS3B0	2.475,-	SF0718AS3B0	2.535,-	SF0718US3B0	2.265,-
2000	SF0720CS3B0	2.596,-	SF0720AS3B0	2.656,-	SF0720US3B0	2.371,-
2200	SF0722CS3B0	2.990,-	SF0722AS3B0	3.050,-	SF0722US3B0	2.695,-
2400	SF0724CS3B0	3.152,-	SF0724AS3B0	3.212,-	SF0724US3B0	2.843,-

Arbeitsschrank mit Schubladenblock - Tiefe 700 mm

Cupboard with drawer unit - depth 700 mm

Tischplatte (50 mm) aus CNS 18/10, schalldämmend unterfüttert und mit umlaufendem Profil verstärkt. Mit Aufkantung 50 mm hinten (C) oder allseits abgekantet (A). Unterbau aus CNS 18/10, 4-seitig geschlossen, mit einem höhenverstellbarem Zwischenfach, frontseits doppelwandige schallgedämmte Schiebetüren und einem fest eingeschweißten Boden. Links ein Schubladenblock mit 3 Kastenschubladen (GN 1/1), mit integrierter Griffleiste, Auszüge aus Edelstahl, Nutzhöhe je 150 mm. Fußhöhe 150 mm. Arbeitshöhe 850-900 mm, variabel einstellbar. Niveauausgleich von -5 / +10 mm möglich.

(Schubladenblock auch rechts möglich.)

Worktop (50 mm) made of stainless steel 304, sound absorbing lined and reinforced by profils. Upstand 50 mm at the rear (C) or without upstand at the rear (A). Substructure made of stainless steel 304, four-sided closed, with one hight adjustable interior shelf, double walled sound absorbing sliding doors at the front and a fixed welded base. Left one drawer unit with 3 box-type drawer (GN 1/1), with integral handle strip, runners made of stainless steel, usable hight each 150 mm. Feet are 150 mm high. Working height 850 - 900 mm, variable adjustable. Leveling from -5 / +10 mm possible.

(Drawer unit on the right if desired possible.)

Tiefe / Depth 700 mm	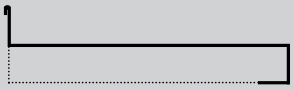 Unterbau mit Tischplatte, hinten aufgekantet (C) / Substructure with worktop, upstand at the rear (C)		Unterbau mit Tischplatte, allseits abgekantet (A) / Substructure with worktop, without upstand at the rear (A)		Unterbau ohne Tischplatte (U) / Substructure without worktop (U)	
Länge / Length mm	Art. Nr. / Art. No.	Preis / Price €	Art. Nr. / Art. No.	Preis / Price €	Art. Nr. / Art. No.	Preis / Price €
1400	SS0714CS3L0 SP	1.780,-	SS0714AS3L0	1.840,-	SS0714US3L0	1.603,-
1600	SS0716CS3L0 SP	1.842,-	SS0716AS3L0	1.902,-	SS0716US3L0	1.647,-
1800	SS0718CS3L0 SP	1.922,-	SS0718AS3L0	1.982,-	SS0718US3L0	1.712,-
2000	SS0720CS3L0 SP	1.984,-	SS0720AS3L0	2.044,-	SS0720US3L0	1.758,-
2200	SS0722CS3L0	2.304,-	SS0722AS3L0	2.364,-	SS0722US3L0	2.009,-
2400	SS0724CS3L0	2.374,-	SS0724AS3L0	2.434,-	SS0724US3L0	2.065,-

Mehrpreise / Extra cost

Fahrbar auf 4 Lenkrollen Ø 125 mm, 2 feststellbar / Mobile on 4 castors Ø 125 mm, 2 lockable	700322	248,-

Preisliche und technische Änderungen vorbehalten / Prices and technical modifications are subject to change.

Arbeitsschrank mit Schubladenblöcken - Tiefe 700 mm

Cupboard with drawer units - depth 700 mm

Tischplatte (50 mm) aus CNS 18/10, schalldämmend unterfüttert und mit umlaufendem Profil verstärkt. Mit Aufkantung 50 mm hinten (C) oder allseits abgekantet (A). Unterbau aus CNS 18/10, 4-seitig geschlossen, mit einem höhenverstellbarem Zwischenfach, frontseits doppelwandige schallgedämmte Schiebetüren und einem fest eingeschweißten Boden. Links und rechts je ein Schubladenblock mit 3 Kastenschubladen (GN 1/1), mit integrierter Griffleiste, Auszüge aus Edelstahl, Nutzhöhe je 150 mm. Fußhöhe 150 mm. Arbeitshöhe 850-900 mm, variabel einstellbar. Niveauausgleich von -5 / +10 mm möglich.

Worktop (50 mm) made of stainless steel 304, sound absorbing lined and reinforced by profils. Upstand 50 mm at the rear (C) or without upstand at the rear (A). Substructure made of stainless steel 304, four-sided closed, with one hight adjustable interior shelf, double walled sound absorbing sliding doors at the front and a fixed welded base. Left und right each one drawer unit with 3 box-type drawer (GN 1/1), with integral handle strip, runners made of stainless steel, usable hight each 150 mm. Feet are 150 mm high. Working height 850 - 900 mm, variable adjustable. Leveling from -5 / +10 mm possible.

Tiefe / Depth 700 mm	Unterbau mit Tischplatte, hinten aufgekantet (C) / Substructure with worktop, upstand at the rear (C)		Unterbau mit Tischplatte, allseits abgekantet (A) / Substructure with worktop, without upstand at the rear (A)		Unterbau ohne Tischplatte (U) / Substructure without worktop (U)	
Länge / Length mm	Art. Nr. / Art. No.	Preis / Price €	Art. Nr. / Art. No.	Preis / Price €	Art. Nr. / Art. No.	Preis / Price €
1800	SS0718CS3B0	2.384,-	SS0718AS3B0	2.444,-	SS0718US3B0	2.174,-
2000	SS0720CS3B0	2.503,-	SS0720AS3B0	2.563,-	SS0720US3B0	2.278,-
2200	SS0722CS3B0	2.871,-	SS0722AS3B0	2.931,-	SS0722US3B0	2.576,-
2400	SS0724CS3B0	2.990,-	SS0724AS3B0	3.050,-	SS0724US3B0	2.681,-

Schubladenblock mit 3 / 6 Schubladen - Tiefe 700 mm

Drawers unit with 3 / 6 drawers - depth 700 mm

Tischplatte (50 mm) aus CNS 18/10, schalldämmend unterfüttert und mit umlaufendem Profil verstärkt. Mit Aufkantung 50 mm hinten (C) oder allseits abgekantet (A). Unterbau aus CNS 18/10, 4-seitig geschlossen, mit Kastenschubladen (GN 1/1), mit integrierter Griffleiste, Auszüge aus Edelstahl, Nutzhöhe je 150 mm. Fußhöhe 150 mm. Arbeitshöhe 850-900 mm, variabel einstellbar. Niveauausgleich von -5 / +10 mm möglich.

(Länge 400 mm mit 3 Kastenschubladen,
Länge 800 mm mit 6 Kastenschubladen.)

Worktop (50 mm) made of stainless steel 304, sound absorbing lined and reinforced by profils. Upstand 50 mm at the rear (C) or without upstand at the rear (A). Substructure made of stainless steel 304, four-sided closed, with box-type drawer (GN 1/1), with integral handle strip, runners made of stainless steel, usable hight each 150 mm. Feet are 150 mm high. Working height 850 - 900 mm, variable adjustable. Leveling from -5 / +10 mm possible.

(Length 400 mm with 3 box-type drawer,
length 800 mm with 6 box-type drawer.)

Tiefe / Depth 700 mm	Unterbau mit Tischplatte, hinten aufgekantet (C) / Substructure with worktop, upstand at the rear (C)		Unterbau mit Tischplatte, allseits abgekantet (A) / Substructure with worktop, without upstand at the rear (A)		Unterbau ohne Tischplatte (U) / Substructure without worktop (U)	
Länge / Length mm	Art. Nr. / Art. No.	Preis / Price €	Art. Nr. / Art. No.	Preis / Price €	Art. Nr. / Art. No.	Preis / Price €
400	S30704C0000 SP	997,-	S30704A0000	1.057,-	S30704U0000	896,-
800	S30708C0000	1.593,-	S30708A0000	1.653,-	S30708U0000	1.464,-

Preisliche und technische Änderungen vorbehalten / Prices and technical modifications are subject to change.

Schubladenblock mit 4 / 8 Schubladen - Tiefe 700 mm

Drawers unit with 4 / 8 drawers - depth 700 mm

CHROMOnorm®

Tischplatte (50 mm) aus CNS 18/10, schalldämmend unterfüttert und mit umlaufendem Profil verstärkt. Mit Aufkantung 50 mm hinten (C) oder allseits abgekantet (A). Unterbau aus CNS 18/10, 4-seitig geschlossen, mit Kastenschubladen (GN 1/1), mit integrierter Griffleiste, Auszüge aus Edelstahl, Nutzhöhe je 100 mm. Fußhöhe 150 mm. Arbeitshöhe 850-900 mm, variabel einstellbar. Niveauausgleich von -5 / +10 mm möglich.

(Länge 400 mm mit 4 Kastenschubladen,
Länge 800 mm mit 8 Kastenschubladen.)

Worktop (50 mm) made of stainless steel 304, sound absorbing lined and reinforced by profils. Upstand 50 mm at the rear (C) or without upstand at the rear (A). Substructure made of stainless steel 304, four-sided closed, with box-type drawer (GN 1/1), with integral handle strip, runners made of stainless steel, usable hight each 100 mm. Feet are 150 mm high. Working height 850 - 900 mm, variable adjustable. Leveling from -5 / +10 mm possible.

(Length 400 mm with 4 box-type drawer,
length 800 mm with 8 box-type drawer.)

Tiefe / Depth 700 mm	Unterbau mit Tischplatte, hinten aufgekantet (C) / Substructure with worktop, upstand at the rear (C)		Unterbau mit Tischplatte, allseits abgekantet (A) / Substructure with worktop, without upstand at the rear (A)		Unterbau ohne Tischplatte (U) / Substructure without worktop (U)	
Länge / Length mm	Art. Nr. / Art. No.	Preis / Price €	Art. Nr. / Art. No.	Preis / Price €	Art. Nr. / Art. No.	Preis / Price €
400	S40704C0000	1.097,-	S40704A0000	1.157,-	S40704U0000	996,-
800	S40708C0000	1.855,-	S40708A0000	1.915,-	S40708U0000	1.726,-

Ausguss-Handwasch-Kombination - Tiefe 700 mm

Combined sink / hand basin - depth 700 mm

INOX CNS 18/10

Obere Abdeckung (50 mm) aus CNS 18/10 mit Aufkantung 50 mm hinten mit Umschlag, mit 3-seitig verkleidetem tiefgezogenem Handwasch-Becken 240 x 340 x 150 mm mit Überlaufprägung, Ablaufprägung 1 1/2", Stopfen mit Kette und Lochbohrung (vorn rechts) für die im Lieferumfang enthaltene Einhebel-Mischbatterie 1/2". Untere Abdeckung (50 mm) aus CNS 18/10 mit 3-seitig verkleidetem tiefgezogenem Ausguss-Becken 370 x 340 x 150 mm mit umlaufendem Wulstrand, Überlaufprägung, Auslaufprägung 1 1/2", Stopfen mit Kette und Klapprost. Fußhöhe 280 mm. Füße jeweils höhenverstellbar +/- 20 mm. Lieferung erfolgt mit 1 Einhebel-Mischbatterie 1/2" und 1 Ablaufverbindung für beide Becken.

Upper top (50 mm) made of stainless steel 304 with upstand 50 mm at the rear, with three-sided covered deep drawn hand wash basin 240 x 340 x 150 mm with overflow stamping, drain stamping 1 1/2", stopper with chain and drill hole (front right) for the included one-handle mixer tab 1/2". Lower top (50 mm) made of stainless steel 304 with three-sided covered deep drawn sink basin 370 x 340 x 150 mm with raised rounded edges, overflow stamping, drain stamping 1 1/2", stopper with chain and folding grid. Feet are 280 mm high. Each feet high adjustable +/- 20 mm. Delivery with one-handle mixer tap 1/2" and 1 drainage for both basins.

Tiefe / Depth 700 mm

Länge / Length mm	Höhe / Height mm	Ausführung / Type	Art. Nr. / Art. No.	Preis / Price €
500	850	Standausführung / On legs	AK0705C0000 SP	620,-
500	560	Wandausführung / Wall-mounted	AK0705C00W0	698,-

Mehrpreise / Extra cost

Montagesatz für Erhöhung um 50 mm für 4 Füße / Installation kit for elevation of 50 mm for 4 feet	701559	100,-

Preisliche und technische Änderungen vorbehalten / Prices and technical modifications are subject to change.

Standausguss - Tiefe 700 mm
Sink - depth 700 mm

CHROMOnorm®

INOX CNS 18/10

Ausgussabdeckung (50 mm) aus CNS 18/10 mit Aufkantung 50 mm hinten mit Umschlag, umlaufendem Wulstrand und 1 nahtlos eingeschweißten Becken mit 3-seitiger Beckenverkleidung, inklusive 1 Standrohr 2'' mit Ventilsitz als Zubehör. Höhe 700-750 mm, variabel einstellbar, Niveauausgleich von -5/+10mm möglich. Lieferung erfolgt ohne Lochbohrungen, Ablaufverbindung und Mischbatterie. Mischbatterie als Mehrpreis erhältlich.

Sinktop (50 mm) made of stainless steel 304 with upstand 50 mm at the rear, raised rounded edges and 1 seamless welded basin with three-sided sink cover, inclusive 1 standpipe 2'' with valve as equipment. Height 700-750mm, variable adjustable. Leveling -5/+10mm possible. Delivery without drill holes, drainage and mixer tap. Mixer tap as extra cost available.

Tiefe / Depth 700 mm		Ausgussabdeckung mit Unterbau / Sinktop with substructure		Ausgussabdeckung ohne Unterbau und Beckenverkleidung / Sinktop without substructure and sink cover	
Länge / Length mm	Beckengröße / Basin size mm	Art. Nr. / Art. No.	Preis / Price €	Art. Nr. / Art. No.	Preis / Price €
650	500 x 500 x 250	ST0706C1000	854,-	SA0706C1000	438,-

Mehrpreise / Extra cost

Einloch-Mischbatterie 1/2'' Hochdruck / One hole mixer tap 1/2'' high pressure	180006	105,-
Zweiloch-Mischbatterie 3/4" Hochdruck / Two hole mixer tap 3/4'' high pressure	180008	235,-

Spültisch mit 1 Becken - Tiefe 700 mm

Sink with 1 basin - depth 700 mm

Spülenabdeckung (50 mm) aus CNS 18/10 mit Aufkantung 50 mm hinten mit Umschlag, tiefgezogener gerillter Abtropffläche, umlaufendem Wulstrand und 1 nahtlos eingeschweißtes Becken mit 3-seitiger Beckenverkleidung, inklusive 1 Standrohr 2" mit Ventilsitz als Zubehör.
Unterbau aus CNS 18/10, wahlweise:

- **TO** = Offen mit hinterer Verstrebung, 150 mm über Fußboden.
- **TZ** = Offen mit fest eingeschweißtem Zwischenboden, 150 mm über Fußboden.
- **SF** = 4-seitig geschlossen, Front mit doppelwandigen Flügeltüren, einem fest eingeschweißten Zwischenfach und einem fest eingeschweißten Boden. Fußhöhe 150 mm.

Arbeitshöhe 850-900 mm, variabel einstellbar. Niveauausgleich von -5 / +10 mm möglich. Lieferung erfolgt ohne Lochbohrungen, Ablaufverbindung und Mischbatterie. Mischbatterie als Mehrpreis erhältlich.

Sinktop (50 mm) made of stainless steel 304 with upstand 50 mm at the rear, deep drawn grooved drainboard, raised rounded edges and 1 seamless welded basin with three-sided sink cover, inclusive 1 standpipe 2" with valve as equipment.
Substructure made of stainless steel 304, optional:

- **TO** = Open with bracing at the rear, 150 mm above floor.
- **TZ** = Open with fixed welded undershelf, 150 mm above floor.
- **SF** = Four-sided closed, front with double walled hinged doors, with one fixed welded interior shelf and a fixed welded base. Feet are 150 mm high.

Working height 850 - 900 mm, variable adjustable. Leveling from -5 / +10 mm possible. Delivery without drill holes, drainage and mixer tap. Mixer tap as extra cost available.

Tiefe / Depth 700 mm				Spülenabdeckung mit Unterbau / Sinktop with substructure		Spülenabdeckung ohne Unterbau und Beckenverkleidung / Sinktop without substructure and sink cover	
Länge / Length mm	Beckengröße / Basin size mm	Becken / Basin links left	rechts right	Art. Nr. / Art. No.	Preis / Price €	Art. Nr. / Art. No.	Preis / Price €
1200	500 x 500 x 250	¤		ST0712C1LTO	945,-	SA0712C1L00	444,-
1200	500 x 500 x 250		¤	ST0712C1RTO	945,-	SA0712C1R00	444,-
1400	500 x 500 x 250	¤		ST0714C1LTO	1.036,-	SA0714C1L00	499,-
1400	500 x 500 x 250		¤	ST0714C1RTO	1.036,-	SA0714C1R00	499,-
1200	500 x 500 x 250	¤		ST0712C1LTZ SP	821,-	SA0712C1L00	444,-
1200	500 x 500 x 250		¤	ST0712C1RTZ SP	821,-	SA0712C1R00	444,-
1400	500 x 500 x 250	¤		ST0714C1LTZ	1.130,-	SA0714C1L00	499,-
1400	500 x 500 x 250		¤	ST0714C1RTZ	1.130,-	SA0714C1R00	499,-
1200	500 x 500 x 250	¤		ST0712C1LSF	1.397,-	SA0712C1L00	444,-
1200	500 x 500 x 250		¤	ST0712C1RSF	1.397,-	SA0712C1R00	444,-
1400	500 x 500 x 250	¤		ST0714C1LSF	1.521,-	SA0714C1L00	499,-
1400	500 x 500 x 250		¤	ST0714C1RSF	1.521,-	SA0714C1R00	499,-

Mehrpreise / Extra cost

Einloch-Mischbatterie 1/2'' Hochdruck / One hole mixer tap 1/2'' high pressure	180006	105,-
Zweiloch-Mischbatterie 3/4" Hochdruck / Two hole mixer tap 3/4'' high pressure	180008	235,-

Preisliche und technische Änderungen vorbehalten / Prices and technical modifications are subject to change.

Spültisch mit 2 Becken - Tiefe 700 mm
Sink with 2 basins - depth 700 mm

CHROMOnorm®

Spülenabdeckung (50 mm) aus CNS 18/10 mit Aufkantung 50 mm hinten mit Umschlag, tiefgezogener gerillter Abtropffläche, umlaufendem Wulstrand und 2 nahtlos eingeschweißtes Becken mit 3-seitiger Beckenverkleidung, inklusive 1 Standrohr 2" mit Ventilsitz als Zubehör.
Unterbau aus CNS 18/10, wahlweise:

- **TO** = Offen mit hinterer Verstrebung, 150 mm über Fußboden.
- **TZ** = Offen mit fest eingeschweißtem Zwischenboden, 150 mm über Fußboden.
- **SF** = 4-seitig geschlossen, Front mit doppelwandigen Flügeltüren, einem fest eingeschweißten Zwischenfach und einem fest eingeschweißten Boden. Fußhöhe 150 mm.

Arbeitshöhe 850-900 mm, variabel einstellbar. Niveauausgleich von -5 / +10 mm möglich. Lieferung erfolgt ohne Lochbohrungen, Ablaufverbindung und Mischbatterie. Mischbatterie als Mehrpreis erhältlich.

Sinktop (50 mm) made of stainless steel 304 with upstand 50 mm at the rear, deep drawn grooved drainboard, raised rounded edges and 2 seamless welded basin with three-sided sink cover, inclusive 1 standpipe 2" with valve as equipment.
Substructure made of stainless steel 304, optional:

- **TO** = Open with bracing at the rear, 150 mm above floor.
- **TZ** = Open with fixed welded undershelf, 150 mm above floor.
- **SF** = Four-sided closed, front with double walled hinged doors, with one fixed welded interior shelf and a fixed welded base. Feet are 150 mm high.

Working height 850 - 900 mm, variable adjustable. Leveling from -5 / +10 mm possible. Delivery without drill holes, drainage and mixer tap. Mixer tap as extra cost available.

Tiefe / Depth **700 mm**		**Spülenabdeckung mit Unterbau** / Sinktop with substructure		**Spülenabdeckung ohne Unterbau und Beckenverkleidung** / Sinktop without substructure and sink cover	
Länge / Length **mm**	**Beckengröße** / Basin size **mm**	**Art. Nr.** / Art. No.	**Preis** / Price **€**	**Art. Nr.** / Art. No.	**Preis** / Price **€**
1400	**500 x 500 x 250**	**ST0714C2MTO**	**1.207,-**	**SA0714C2M00**	**670,-**
1400	**500 x 500 x 250**	**ST0714C2MTZ**	**1.351,-**	**SA0714C2M00**	**670,-**
1400	**500 x 500 x 250**	**ST0714C2MSF**	**1.739,-**	**SA0714C2M00**	**670,-**

Mehrpreise / Extra cost

Einloch-Mischbatterie 1/2'' Hochdruck / One hole mixer tap 1/2'' high pressure	**180006**	**105,-**
Zweiloch-Mischbatterie 3/4" Hochdruck / Two hole mixer tap 3/4'' high pressure	**180008**	**235,-**

Spültisch mit 2 Becken - Tiefe 700 mm

Sinks with 2 basins - depth 700 mm

Spülenabdeckung (50 mm) aus CNS 18/10 mit Aufkantung 50 mm hinten mit Umschlag, tiefgezogener gerillter Abtropffläche, umlaufendem Wulstrand und 1 nahtlos eingeschweißtes Becken mit 3-seitiger Beckenverkleidung, inklusive 1 Standrohr 2" mit Ventilsitz als Zubehör.
Unterbau aus CNS 18/10, wahlweise:

- **TO** = Offen mit hinterer Verstrebung, 150 mm über Fußboden.
- **TZ** = Offen mit fest eingeschweißtem Zwischenboden, 150 mm über Fußboden.
- **SF** = 4-seitig geschlossen, Front mit doppelwandigen Flügeltüren, einem fest eingeschweißten Zwischenfach und einem fest eingeschweißten Boden. Fußhöhe 150 mm.

Arbeitshöhe 850-900 mm, variabel einstellbar. Niveauausgleich von -5 / +10 mm möglich. Lieferung erfolgt ohne Lochbohrungen, Ablaufverbindung und Mischbatterie. Mischbatterie als Mehrpreis erhältlich.

Sinktop (50 mm) made of stainless steel 304 with upstand 50 mm at the rear, deep drawn grooved drainboard, raised rounded edges and 1 seamless welded basin with three-sided sink cover, inclusive 1 standpipe 2" with valve as equipment.
Substructure made of stainless steel 304, optional:

- **TO** = Open with bracing at the rear, 150 mm above floor.
- **TZ** = Open with fixed welded undershelf, 150 mm above floor.
- **SF** = Four-sided closed, front with double walled hinged doors, with one fixed welded interior shelf and a fixed welded base. Feet are 150 mm high.

Working height 850 - 900 mm, variable adjustable. Leveling from -5 / +10 mm possible. Delivery without drill holes, drainage and mixer tap. Mixer tap as extra cost available.

Tiefe / Depth 700 mm				Spülenabdeckung mit Unterbau / Sinktop with substructure		Spülenabdeckung ohne Unterbau und Beckenverkleidung / Sinktop without substructure and sink cover	
Länge / Length mm	Beckengröße / Basin size mm	Becken / Basin links left	rechts right	Art. Nr. / Art. No.	Preis / Price €	Art. Nr. / Art. No.	Preis / Price €
1600	400 x 500 x 250	¤		ST0716C2LTO	1.020,-	SA0716C2L00	593,-
1600	400 x 500 x 250		¤	ST0716C2RTO	1.020,-	SA0716C2R00	593,-
1900	500 x 500 x 250	¤		ST0719C2LTO	1.064,-	SA0719C2L00	650,-
1900	500 x 500 x 250		¤	ST0719C2RTO	1.064,-	SA0719C2R00	650,-
1600	400 x 500 x 250	¤		ST0716C2LTZ SP	1.049,-	SA0716C2L00	593,-
1600	400 x 500 x 250		¤	ST0716C2RTZ SP	1.049,-	SA0716C2R00	593,-
1900	500 x 500 x 250	¤		ST0719C2LTZ SP	1.142,-	SA0719C2L00	650,-
1900	500 x 500 x 250		¤	ST0719C2RTZ SP	1.142,-	SA0719C2R00	650,-
1600	400 x 500 x 250	¤		ST0716C2LSF SP	1.724,-	SA0716C2L00	593,-
1600	400 x 500 x 250		¤	ST0716C2RSF SP	1.724,-	SA0716C2R00	593,-
1900	500 x 500 x 250	¤		ST0719C2LSF	2.018,-	SA0719C2L00	650,-
1900	500 x 500 x 250		¤	ST0719C2RSF	2.018,-	SA0719C2R00	650,-

Mehrpreise / Extra cost

Einloch-Mischbatterie 1/2'' Hochdruck / One hole mixer tap 1/2'' high pressure	180006	105,-
Zweiloch-Mischbatterie 3/4" Hochdruck / Two hole mixer tap 3/4'' high pressure	180008	235,-

Preisliche und technische Änderungen vorbehalten / Prices and technical modifications are subject to change.

Spülcenter mit 1 Becken - Tiefe 700 mm
Sink center with 1 basin - depth 700 mm

CHROMOnorm®

Spülenabdeckung (50 mm) aus CNS 18/10 mit Aufkantung 50 mm hinten mit Umschlag, tiefgezogener gerillter Abtropffläche, umlaufendem Wulstrand und 2 nahtlos eingeschweißtes Becken mit 3-seitiger Beckenverkleidung, inklusive 1 Standrohr 2" mit Ventilsitz als Zubehör.
Unterbau aus CNS 18/10, wahlweise:

TO = Offen mit hinterer Verstrebung, 150 mm über Fußboden.
TZ = Offen mit fest eingeschweißtem Zwischenboden, 150 mm über Fußboden.
SF = 4-seitig geschlossen, Front mit doppelwandigen Flügeltüren, einem fest eingeschweißten Zwischenfach und einem fest eingeschweißten Boden. Fußhöhe 150 mm.

Arbeitshöhe 850-900 mm, variabel einstellbar. Niveauausgleich von -5 / +10 mm möglich. Lieferung erfolgt ohne Lochbohrungen, Ablaufverbindung und Mischbatterie. Mischbatterie als Mehrpreis erhältlich.

Sinktop (50 mm) made of stainless steel 304 with upstand 50 mm at the rear, deep drawn grooved drainboard, raised rounded edges and 2 seamless welded basin with three-sided sink cover, inclusive 1 standpipe 2" with valve as equipment.
Substructure made of stainless steel 304, optional:

TO = Open with bracing at the rear, 150 mm above floor.
TZ = Open with fixed welded undershelf, 150 mm above floor.
SF = Four-sided closed, front with double walled hinged doors, with one fixed welded interior shelf and a fixed welded base. Feet are 150 mm high.

Working height 850 - 900 mm, variable adjustable. Leveling from -5 / +10 mm possible. Delivery without drill holes, drainage and mixer tap. Mixer tap as extra cost available.

Tiefe / Depth 700 mm				Spülenabdeckung mit Unterbau / Sinktop with substructure		Spülenabdeckung ohne Unterbau und Beckenverkleidung / Sinktop without substructure and sink cover	
Länge / Length mm	Beckengröße / Basin size mm	Becken / Basin links left	rechts right	Art. Nr. / Art. No.	Preis / Price €	Art. Nr. / Art. No.	Preis / Price €
1200	500 x 500 x 250	¤		STC712C1LTO	973,-	SA0712C1L00	444,-
1200	500 x 500 x 250		¤	STC712C1RTO	973,-	SA0712C1R00	444,-
1400	500 x 500 x 250	¤		STC714C1LTO	1.045,-	SA0714C1L00	499,-
1400	500 x 500 x 250		¤	STC714C1RTO	1.045,-	SA0714C1R00	499,-
1200	500 x 500 x 250	¤		STC712C1LTZ SP	729,-	SA0712C1L00	444,-
1200	500 x 500 x 250		¤	STC712C1RTZ SP	729,-	SA0712C1R00	444,-
1400	500 x 500 x 250	¤		STC714C1LTZ	1.094,-	SA0714C1L00	499,-
1400	500 x 500 x 250		¤	STC714C1RTZ	1.094,-	SA0714C1R00	499,-
1200	500 x 500 x 250	¤		STC712C1LSF	1.356,-	SA0712C1L00	444,-
1200	500 x 500 x 250		¤	STC712C1RSF	1.356,-	SA0712C1R00	444,-
1400	500 x 500 x 250	¤		STC714C1LSF	1.442,-	SA0714C1L00	499,-
1400	500 x 500 x 250		¤	STC714C1RSF	1.442,-	SA0714C1R00	499,-

Mehrpreise / Extra cost

Einloch-Mischbatterie 1/2'' Hochdruck / One hole mixer tap 1/2'' high pressure	180006	105,-
Zweiloch-Mischbatterie 3/4" Hochdruck / Two hole mixer tap 3/4'' high pressure	180008	235,-

Spülcenter mit 2 Becken - Tiefe 700 mm

Sink center with 2 basins - depth 700 mm

Spülenabdeckung (50 mm) aus CNS 18/10 mit Aufkantung 50 mm hinten mit Umschlag, tiefgezogener gerillter Abtropffläche, umlaufendem Wulstrand und 2 nahtlos eingeschweißtes Becken mit 3-seitiger Beckenverkleidung, inklusive 1 Standrohr 2" mit Ventilsitz als Zubehör.
Unterbau aus CNS 18/10, wahlweise:

- **TO** = Offen mit hinterer Verstrebung, 150 mm über Fußboden.
- **TZ** = Offen mit fest eingeschweißtem Zwischenboden, 150 mm über Fußboden.
- **SF** = 4-seitig geschlossen, Front mit doppelwandigen Flügeltüren, einem fest eingeschweißten Zwischenfach und einem fest eingeschweißten Boden. Fußhöhe 150 mm.

Arbeitshöhe 850-900 mm, variabel einstellbar. Niveauausgleich von -5 / +10 mm möglich. Lieferung erfolgt ohne Lochbohrungen, Ablaufverbindung und Mischbatterie. Mischbatterie als Mehrpreis erhältlich.

Sinktop (50 mm) made of stainless steel 304 with upstand 50 mm at the rear, deep drawn grooved drainboard, raised rounded edges and 2 seamless welded basin with three-sided sink cover, inclusive 1 standpipe 2" with valve as equipment.
Substructure made of stainless steel 304, optional:

- **TO** = Open with bracing at the rear, 150 mm above floor.
- **TZ** = Open with fixed welded undershelf, 150 mm above floor.
- **SF** = Four-sided closed, front with double walled hinged doors, with one fixed welded interior shelf and a fixed welded base. Feet are 150 mm high.

Working height 850 - 900 mm, variable adjustable. Leveling from -5 / +10 mm possible. Delivery without drill holes, drainage and mixer tap. Mixer tap as extra cost available.

Tiefe / Depth **700 mm**				**Spülenabdeckung mit Unterbau** / Sinktop with substructure		**Spülenabdeckung ohne Unterbau und Beckenverkleidung** / Sinktop without substructure and sink cover	
Länge / Length **mm**	**Beckengröße** / Basin size **mm**	**Becken** / Basin **links** left	**rechts** right	**Art. Nr.** / Art. No.	**Preis** / Price **€**	**Art. Nr.** / Art. No.	**Preis** / Price **€**
1600	400 x 500 x 250	¤		STC716C2LTO	1.122,-	SA0716C2L00	593,-
1600	400 x 500 x 250		¤	STC716C2RTO	1.122,-	SA0716C2R00	593,-
1900	500 x 500 x 250	¤		STC719C2LTO	1.204,-	SA0719C2L00	650,-
1900	500 x 500 x 250		¤	STC719C2RTO	1.204,-	SA0719C2R00	650,-
1600	400 x 500 x 250	¤		STC716C2LTZ SP	958,-	SA0716C2L00	593,-
1600	400 x 500 x 250		¤	STC716C2RTZ SP	958,-	SA0716C2R00	593,-
1900	500 x 500 x 250	¤		STC719C2LTZ SP	1.049,-	SA0719C2L00	650,-
1900	500 x 500 x 250		¤	STC719C2RTZ SP	1.049,-	SA0719C2R00	650,-
1600	400 x 500 x 250	¤		STC716C2LSF	1.601,-	SA0716C2L00	593,-
1600	400 x 500 x 250		¤	STC716C2RSF	1.601,-	SA0716C2R00	593,-
1900	500 x 500 x 250	¤		STC719C2LSF	1.723,-	SA0719C2L00	650,-
1900	500 x 500 x 250		¤	STC719C2RSF	1.723,-	SA0719C2R00	650,-

Mehrpreise / Extra cost

Einloch-Mischbatterie 1/2'' Hochdruck / One hole mixer tap 1/2'' high pressure	180006	105,-
Zweiloch-Mischbatterie 3/4" Hochdruck / Two hole mixer tap 3/4'' high pressure	180008	235,-

Preisliche und technische Änderungen vorbehalten / Prices and technical modifications are subject to change.

Technische Informationen
Technical information

CHROMOnorm®

Arbeitstisch TO / TZ:
Worktable TO / TZ:

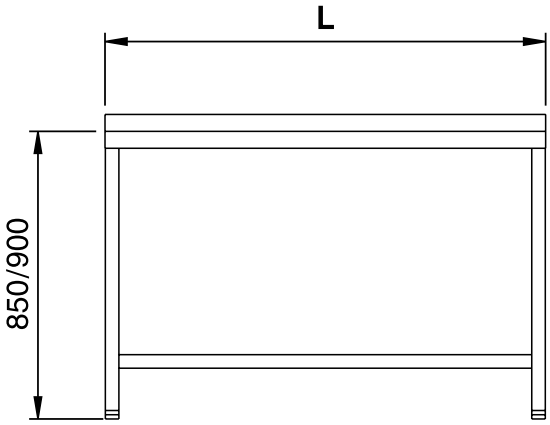

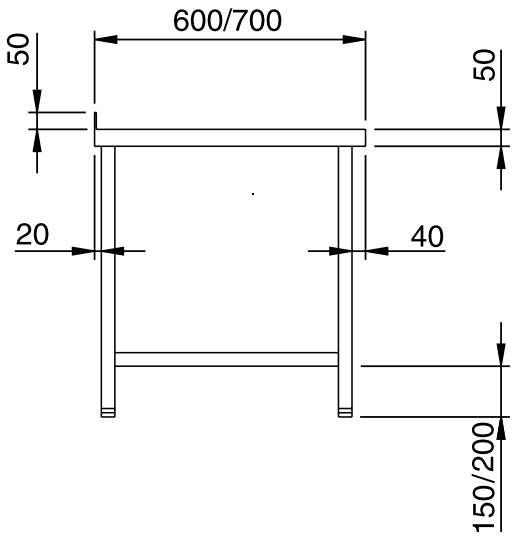

Arbeitsschrank SG / SS:
Cupboard SG / SS:

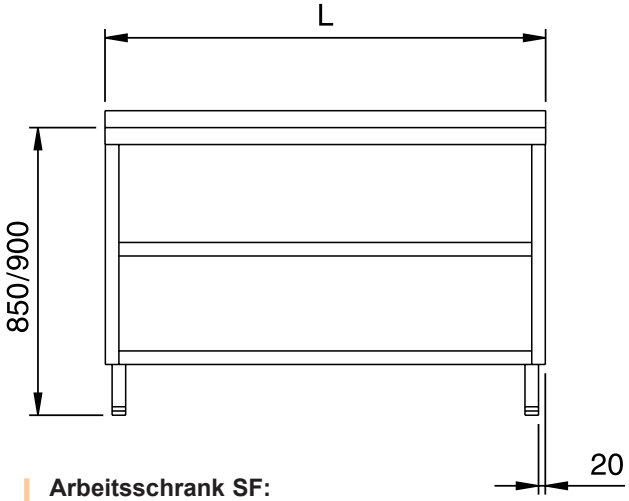

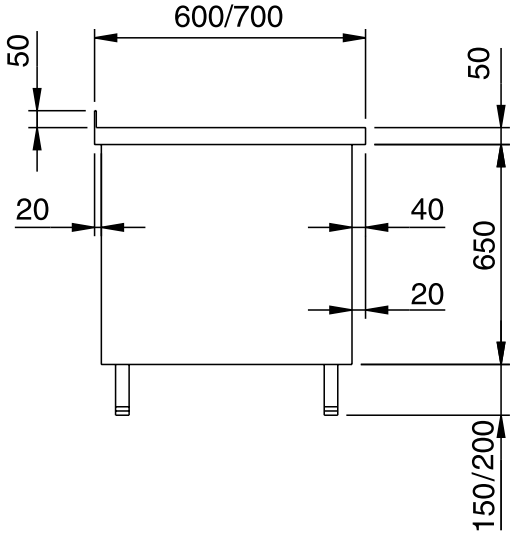

Arbeitsschrank SF:
Cupboard SF:

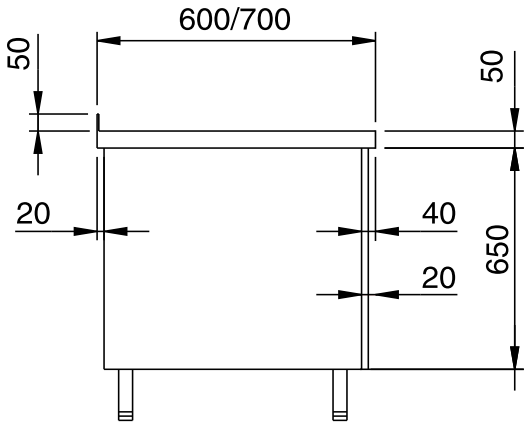

Technische Informationen
Technical information

Spültisch / Spülcenter ST / STC:
Sink / sink center ST / STC:

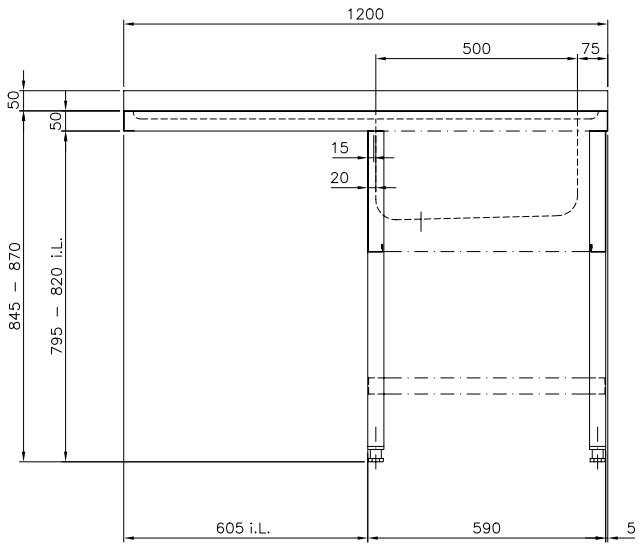

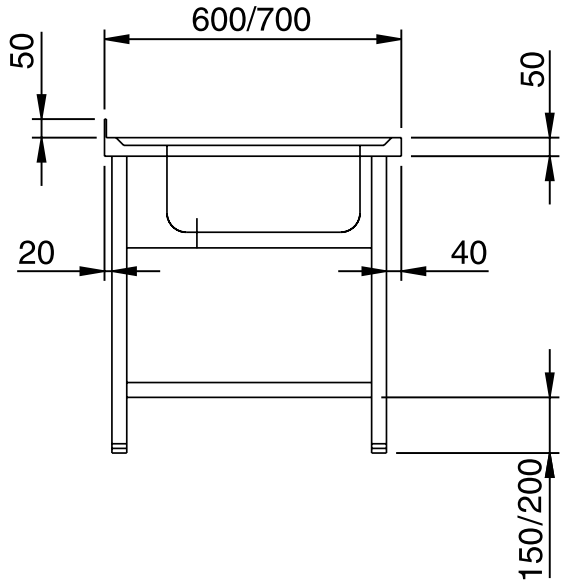

Preisliche und technische Änderungen vorbehalten / Prices and technical modifications are subject to change.

Technische Informationen
Technical information

1. Material
CNS 18/10.

2. Schliff
Alle sichtbaren Außenflächen sind matt geschliffen.

3. Tischplatte
Aus CNS 18/10, geschliffen, Materialstärke 1 mm, die Ecknähte sind durchgehend verschweißt und verschliffen. Abkantung 50 mm, Aufkantung 50 mm mit Umschlag, vorne an der Längsseite 45 mm nach innen gekantet. Unterseite mit beschichteter 19 mm Spanplatte schalldämmend unterfüttert und mit beschichtetem Holzprofil umlaufend verstärkt.

4. Füsse
Aus CNS 18/10, 40 x 40 x 1,25 mm, -5/+10 mm verstellbar.

5. Arbeitstisch, offen
Aus CNS 18/10, mit hinterer und seitlichen Verstrebungen, 150 mm über Fußboden.

6. Arbeitstisch mit Zwischenboden
Aus CNS 18/10, mit fest eingeschweißtem Zwischenboden 40 mm abgekantet, an der Unterseite mit einem Profil verstärkt.

7. Arbeitsschrank, offen
Aus CNS 18/10, mit Rückwand. Frontseite offen. Zwischenfach höhenverstellbar mit Versteifungen, Boden an der Unterseite mit einem Profil verstärkt.

8. Arbeitsschrank mit Flügeltür/en
Aus CNS 18/10, mit Rückwand. Flügeltüren doppelwandig ausgeführt und schalldämmend isoliert, mit Griffleiste und Magnetverschlüssen sowie wartungsfreien Beschlägen aus CNS 18/10. Zwischenfach höhenverstellbar mit Versteifungen, Boden an der Unterseite mit einem Profil verstärkt. Bei Länge 400-700 mm 1 Flügeltür, rechts angeschlagen; bei Länge 800-1000 mm 2 Flügeltüren.

9. Arbeitsschrank mit Schiebetüren
Aus CNS 18/10, mit Rückwand. Schiebetüren oben aufgehängt, auf Rollen laufend, schalldämmend isoliert und doppelwandig ausgeführt, mit Griffleiste. Zwischenfach höhenverstellbar mit Versteifungen, Boden an der Unterseite mit einem Profil verstärkt.

10. Schublade
Aus CNS 18/10. Doppelwandige Schubladenblende mit Griffleiste, Kastenschublade **mit Edelstahl-Auszügen**, zum Einhängen von GN-Behältern - Tiefe 600 mm = GN 2/3, Tiefe 700 mm = GN 1/1. Tragkraft der Schublade gleichmäßig verteilt 40 kg. Die Schubladen sind gegen komplettes Herausziehen gesichert, jedoch zur Reinigung herausnehmbar.

11. Schubladenblock
Aus CNS 18/10, mit Rückwand und Kastenschubladen, mit Griffleisten und **Edelstahl-Auszügen**. Boden an der Unterseite mit Profilen verstärkt. Nutzhöhe der Schubladen: S3 = 150 mm, S4 = 100 mm. 3 und 4 Schubladen haben 4 Füße, 6 und 8 Schubladen haben 8 Füße.

12. Spültisch/Spülcenter
Aus CNS 18/10, die Becken sind nahtlos tiefgezogen, alle Ecken und waagrechten Kanten sind abgerundet. Der Boden hat Gefälle zum Auslauf. Die Becken werden in die Abdeckungen eingeschweißt, sauber verschliffen und poliert.

13. Wandhängeschrank mit Schiebetüren
Aus CNS 18/10, mit Seitenwänden, Deckblech, Boden und Rückwand. Rückwand mit Einkantung zur Wandbefestigung. Schiebetüren schalldämmend ausgeführt, mit Griffleiste, oben aufgehängt, auf Rollen laufend. Zwischenfach höhenverstellbar.

14. Wandhaube
Aus Edelstahl, mit Beleuchtung, ringsumlaufender Fettsammelrinne mit Fettablasshahn und Flammschutzfilter Typ B 400 x 500 x 20 mm aus Edelstahl. Mit herausnehmbarem Reduzierprofil für Flammschutzfilter mit einer Stärke von 20 mm bzw. 40 mm. Zur Wandmontage.

1. Material
Stainless steel 304.

2. Finish
All visible outer surfaces are dull grounded.

3. Worktop
Made of stainless steel 304, dull grounded, thickness of material 1 mm, the corner seams are continuously welded and smoothed. Bending 50 mm, upstand 50 mm at the rear with rabbet, folded forward on the long side 45 mm inward. Sound absorbing lined with coated 19 mm chipboard and reinforced by coated wooden profiles.

4. Feet
Made of stainless steel 304, 40 x 40 x 1.25 mm, high adjustable -5/+10 mm.

5. Worktable, open
Made of stainless steel 304 with bracing at the rear and at the sides, 150 mm above floor.

6. Worktable with undershelf
Made of stainless steel 304 with fix welded undershelf, chamfered down 40 mm, underside reinforced with a profile.

7. Cupboard, open
Made of stainless steel 304 with backwall, high adjustable intermediate shelf with stiffenings, base reinforced with a profile.

8. Cupboard with hinged door/s
Made of stainless steel 304 with backwall. Double walled and sound insulated hinged doors, with integral handle strip and magnetic catch, adjustable intermediate shelf with stiffenings, base reinforced with a profile. Length 400-700 mm 1 hinged door, hinged right; length 800-1000 mm 2 hinged doors.

9. Cupboard with sliding doors
Made of stainless steel 304 with backwall, double walled and sound insulated sliding doors top suspended, running on ball bearings, with integral handle strip, adjustable intermediate shelf, base reinforced with a profile.

10. Drawers
Made of stainless steel 304. Double walled face plate with integral handle strip, body box-type **with stainless steel runners**, to accommodate GN containers - depth 600 mm = GN 2/3, depth 700 mm = GN 1/1. Max. balance load per drawer 40 kg. The drawers are secured against complete withdrawal, but removable for cleaning.

11. Drawer unit
Made of stainless steel 304 with backwall, double walled face plate with integral handle strip, body box-type with stainless steel runners to accommodate GN containers - depth 600 mm = GN 2/3, depth 700 mm = GN 1/1. Max. balance load per drawer 40 kg. Base reinforced with profiles. The drawers are secured against complete withdrawal, but removable for cleaning. Usable height of drawers: S3 = 150 mm, S4 = 100 mm. 3 and 4 drawers has 4 feet and 6 and 8 drawers has 8 feet.

12. Sink/sink center
Made of stainless steel 304, basins seamlessly deep drawn, all corners and horizontal edges rounded, bottoms fall towards the outlet. Basins are welded to the tops, smooth grounded and polished.

13. Wall cupboard with sliding doors
Made of stainless steel 304 with sidewalls, cover, base and backwall. Backwall edged for wall mounting. Sound insulated sliding doors with integral handle strip, top suspended, running on ball bearings. Height adjustable intermediate shelf.

14. Wall-fitted hood
Made of stainless steel, with illumination, grease collecting channel on all 4 sides with grease drain and fireproof filters type B 400 x 500 x 20 mm made of stainless steel. With reducer profil for fireproof filters with a thickness of 20 mm or 40 mm. For wall mounting.

Gastronorm-Behälter aus Edelstahl

Gastronorm containers made of stainless steel

Typ Type	Tiefe mm Depht mm	Außen mm Outside mm	Inhalt L Volume L	Art. Nr. Art. No.	Preis / Price €
2/1	200	646x530	58,0	GN21200	162,-
	150		42,8	GN21150	130,-
	100		30,0	GN21100	79,-
	65		18,0	GN2165	69,-
	40		10,0	GN2140	58,-
	20			GN2120	53,-
1/1	200	530x325	27,8	GN11200	53,-
	150		20,0	GN11150	39,-
	100		13,7	GN11100	27,-
	65		8,8	GN1165	24,-
	40		3,5	GN1140	20,-
	20			GN1120	18,-
Flachdeckel 1/1 / Flat lid 1/1				FDGN11	20,-
2/3	200	352x325	17,0	GN23200	42,-
	150		13,0	GN23150	36,-
	100		9,0	GN23100	28,-
	65		5,8	GN2365	20,-
	40		2,5	GN2340	18,-
	20			GN2320	17,-
Flachdeckel 2/3 / Flat lid 2/3				FDGN23	19,-
1/2	200	325x265	12,0	GN12200	36,-
	150		9,2	GN12150	27,-
	100		6,1	GN12100	17,-
	65		4,0	GN1265	15,-
	40		1,8	GN1240	13,-
	20			GN1220	12,-
Flachdeckel 1/2 / Flat lid 1/2				FDGN12	13,-
1/3	200	325x176	7,2	GN13200	28,-
	150		5,4	GN13150	24,-
	100		3,5	GN13100	18,-
	65		2,4	GN1365	13,-
	40		2,0	GN1340	12,-
	20			GN1320	9,-
Flachdeckel 1/3 / Flat lid 1/3				FDGN13	11,-
1/4	200	265x162	4,8	GN14200	27,-
	150		3,8	GN14150	26,-
	100		2,5	GN14100	15,-
	65		1,7	GN1465	12,-
	20			GN1420	36,-
Flachdeckel 1/4 / Flat lid 1/4				FDGN14	11,-
2/8	150	325x132	3,8	GN28150	40,-
	100		2,6	GN28100	38,-
	65		1,3	GN2865	31,-
	40		1,1	GN2840	19,-
	20			GN2820	16,-
Flachdeckel 2/8 / Flat lid 2/8				FDGN28	15,-
1/6	200	176x162	2,8	GN16200	28,-
	150		2,3	GN16150	18,-
	100		1,5	GN16100	13,-
	65		1,0	GN1665	12,-
Flachdeckel 1/6 / Flat lid 1/6				FDGN16	9,-
GN-Steg / Bar		326 mm quer / cross		560088	26,-
GN-Steg / Bar		530 mm längs / lenghtwise		700216	32,-

Preisliche und technische Änderungen vorbehalten / Prices and technical modifications are subject to change.

Servierwagen mit Borden - Tiefe 600 mm
Service trolley with shelves - depth 600 mm

CHROMOnorm®

INOX CNS 18/10

Aus CNS 18/10. Rahmen aus Rundrohr. Borde 800x500 mm mit umlaufender Verkröpfung, Unterseite mit Antidröhnmatte. Fahrbar auf 4 Lenkrollen Ø 125 mm davon 2 feststellbar, Gehäuse korrosionsgeschützt. Mit Abweisrolle. Gleichmäßig verteilte Traglast je Bord max. 78 kg aber gesamt max. 118 kg.

Made of stainless steel 304. Frame made of round tube. Shelves 800x500 mm with raised rounded edges on all sides, underside with anti drone mat. Mobile on 4 castors Ø 125 mm 2 lockable, housing corrosion-resistant. With round bumper. Evenly distributed load each shelf 78 kg but total load max. 118 kg.

Tiefe / Depth
600 mm

Länge / Length mm	Höhe / Height mm	Anzahl Borde Number of shelves	Abstand zwischen Borde / Space between shelves mm	Art. Nr. / Art. No.	Preis / Price €
900	950	2	585	SW260900000	309,-
900	950	3	275	SW360900000	320,-

Wandbord - Tiefe 250 mm
Wall shelf - depth 250 mm

INOX
CNS 18/10

Aus CNS 18/10, mit hinterer Aufkantung 40 mm und angekanteten Konsolen. Gleichmäßig verteilte Traglast je m² 75 kg.

Made of stainless steel 304, with rear upstand 40 mm and chamferd brackets. Evenly distributed load each m² 75 kg.

Tiefe / Depth
250 mm

Länge / Length mm	Art. Nr. / Art. No.	Preis / Price €
800	BK030800000 SP	161,-
1000	BK031000000 SP	172,-
1200	BK031200000 SP	184,-
1400	BK031400000 SP	193,-

Preisliche und technische Änderungen vorbehalten / Prices and technical modifications are subject to change.

Wandhängeschrank mit Schiebetüren - Tiefe 400 mm

Wall cupboard with sliding doors - depth 400 mm

CHROMOnorm®

INOX CNS 18/10

Aus CNS 18/10, 4-seitig geschlossen, mit einem höhenverstellbarem Zwischenfach und frontseits Schiebetüren mit Antidröhnmatte.

Made of stainless steel 304, four-sided closed, with one hight adjustable interior shelf and sliding doors at the front with anti drone mat.

Tiefe / Depth 400 mm	Höhe / Height 550 mm	Wandhängeschrank mit Schiebetüren / Wall cupboard with sliding doors	
Länge / Length mm		**Art. Nr. / Art. No.**	**Preis / Price €**
1000		HS041000000 SP	413,-
1200		HS041200000 SP	455,-
1400		HS041400000 SP	493,-
1600		HS041600000 SP	534,-
1800		HS041800000 SP	572,-
2000		HS042000000 SP	612,-

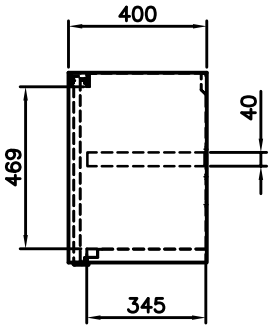

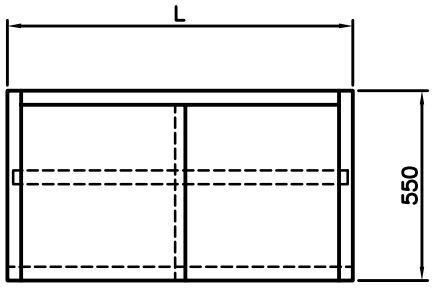

Wandhaube mit Beleuchtung - Tiefe 900 mm
Wall-fitted hood with illumination - depth 900 mm

Aus Edelstahl, mit Beleuchtung, ringsumlaufender Fettsammelrinne mit Fettablasshahn und Flammschutzfilter Typ B 400 x 500 x 20 mm aus Edelstahl. Geeignet zur Aufnahme von Flammschutzfilter mit 40 mm Stärke. Ohne Abluft-Ausschnitt.

Made of stainless steel, with illumination, grease collecting channel on all 4 sides, with grease drain and fireproof filters type B 400 x 500 x 20 mm made of stainless steel. Suitable for fireproof filters with a thickness of 40 mm. Without air outlet.

Bei der Planung von Projekten bzw. vor dem Kauf und Einbau von Dunstabzugshauben sind die Vorschriften VDI 2052 und DIN 18869-5 zu beachten!
By planning projects or before buying and installing hoods the regulations VDI 2052 and DIN 18869-5 must be observed!

Tiefe / Depth 900 mm

Länge / Length mm	Höhe / Height mm	Beleuchtung / Illumination Watt	Anzahl Flamm-schutzfilter / Number fireproof filters	Luftleistung / Capacity m³/h	Art. Nr. / Art. No.	Preis / Price €
1000	450	1 x 20	2	1000-2000	WH0910XL00 SP	803,-
1200	450	1 x 20	2	1000-2000	WH0912XL00 SP	967,-
1400	450	1 x 20	2	1000-2000	WH0914XL00 SP	1.014,-
1600	450	1 x 20	3	2000-3000	WH0916XL00 SP	1.070,-
1800	450	1 x 40	3	2000-3000	WH0918XL00 SP	1.132,-
2000	450	1 x 40	3	2000-3000	WH0920XL00 SP	1.195,-

Mehrpreise / Extra cost

Flammschutzfilter Typ A 400 x 500 x 40 mm aus Edelstahl / Flammschutzfilter Typ A 400 x 500 x 40 mm made of stainless steel	C267061	183,-
Flammschutzfilter Typ B 400 x 500 x 20 mm aus Edelstahl / Flammschutzfilter Typ B 400 x 500 x 20 mm made of stainless steel	C267060	154,-

Preisliche und technische Änderungen vorbehalten / Prices and technical modifications are subject to change.

Wandhaube mit Ventilator - Tiefe 900 mm
Wall-fitted hood with ventilator - depth 900 mm

Aus Edelstahl mit Ventilator, Regler, Beleuchtung, ringsumlaufender Fettsammelrinne mit Fettablasshahn und Flammschutzfilter Typ B 400 x 500 x 20 mm aus Edelstahl. Geeignet zur Aufnahme von Flammschutzfilter mit 40 mm Stärke. Mit Abluft-Ausschnitt.

(Länge 1000-1800 mm Abluft-Ausschnitt 210 x 240 mm - Ventilator 180 Watt,
Länge 2000 Abluft-Ausschnitt 270 x 300 mm - Ventilator 420 Watt.)

Made of stainless steel, with ventilator, controller, illumination, grease collecting channel on all 4 sides, with grease drain and fireproof filters type B 400 x 500 x 20 mm made of stainless steel. Suitable for fireproof filters with a thickness of 40 mm. With air outlet.

(Length 1000-1800 mm air outlet 210 x 240 mm - ventilator 180 Watt,
length 2000 mm air outlet 270 x 300 mm - ventilator 420 Watt.)

Bei der Planung von Projekten bzw. vor dem Kauf und Einbau von Dunstabzugshauben sind die Vorschriften VDI 2052 und DIN 18869-5 zu beachten!
By planning projects or before buying and installing hoods the regulations VDI 2052 and DIN 18869-5 must be observed!

Tiefe / Depth 900 mm

Länge / Length mm	Höhe / Height mm	Beleuchtung / Illumination Watt	Anzahl Flamm-schutzfilter / Number fireproof filters	Luftleistung / Capacity m³/h	Art. Nr. / Art. No.	Preis / Price €
1000	450	1 x 20	2	1260	WH0910XLVE SP	1.338,-
1200	450	1 x 20	2	1260	WH0912XLVE SP	1.514,-
1400	450	1 x 20	2	1260	WH0914XLVE SP	1.570,-
1600	450	1 x 20	3	1620	WH0916XLVE SP	1.622,-
1800	450	1 x 40	3	1620	WH0918XLVE SP	1.700,-
2000	450	1 x 40	3	1620	WH0920XLVE SP	1.826,-

Mehrpreise / Extra cost

Flammschutzfilter Typ A 400 x 500 x 40 mm aus Edelstahl / Flammschutzfilter Typ A 400 x 500 x 40 mm made of stainless steel	C267061	183,-
Flammschutzfilter Typ B 400 x 500 x 20 mm aus Edelstahl / Flammschutzfilter Typ B 400 x 500 x 20 mm made of stainless steel	C267060	154,-
Abluftstutzen Ø 200 mm aus Edelstahl /Air outlet Ø 200 mm, stainless steel	C500060	110,-
Abluftstutzen Ø 250 mm aus Edelstahl /Air outlet Ø 250 mm, stainless steel	C500061	110,-
Abluftstutzen Ø 300 mm aus Edelstahl /Air outlet Ø 300 mm, stainless steel	C500062	110,-

Kastenhaube mit Beleuchtung - Tiefe 1100 mm

Box-type hood with illumination - depth 1100 mm

Aus Edelstahl, mit Beleuchtung, ringsumlaufender Fettsammelrinne mit Fettablasshahn und Flammschutzfilter Typ B 400 x 500 x 20 mm aus Edelstahl. Mit Abluft-Ausschnitt.

(Länge 1000 mm Abluft-Ausschnitt 200 x 200 mm - Länge 1200-1400 Abluft-Ausschnitt 250 x 250 mm - Länge 1600-2000 Abluft-Ausschnitt 300 x 300 mm.)

Made of stainless steel, with illumination, grease collecting channel on all 4 sides with grease drain and fireproof filters type B 400 x 500 x 20 mm made of stainless steel. With air outlet.

(Length 1000 air outlet 200 x 200 mm - length 1200-1400 air outlet 250 x 250 mm - length 1600-2000 air outlet 300 x 300 mm.)

Bei der Planung von Projekten bzw. vor dem Kauf und Einbau von Dunstabzugshauben sind die Vorschriften VDI 2052 und DIN 18869-5 zu beachten!
By planning projects or before buying and installing hoods the regulations VDI 2052 and DIN 18869-5 must be observed!

Tiefe / Depth 1100 mm

Länge / Length mm	Höhe / Height mm	Beleuchtung / Illumination Watt	Anzahl Flammschutzfilter / Number fireproof filters	Art. Nr. / Art. No.	Preis / Price €
1000	450	1 x 18	2	KH1110XL00	1.402,-
1200	450	1 x 18	2	KH1112XL00	1.489,-
1400	450	1 x 36	3	KH1114XL00	1.597,-
1600	450	1 x 36	3	KH1116XL00	1.703,-
1800	450	1 x 36	3	KH1118XL00	1.898,-
2000	450	1 x 36	4	KH1120XL00	1.996,-

Preisliche und technische Änderungen vorbehalten / Prices and technical modifications are subject to change.

Transportschaden
Transport damage

CHROMOnorm®

Ein Transportschaden soll nicht Ihr Schaden sein.
A transport damage should not be your harm.

So handeln Sie richtig!
That's how you act right!

1. Lassen Sie die Ware und die Verpackung in jedem Fall unverändert.
1. Let the goods and the packaging unchanged in any case.

2. Melden Sie den Schaden beim Transportunternehmen wie unten aufgeführt.
2. Report the damage to the forwarder as listed below.

3. Setzen Sie sich anschließend mit Ihrem Sachbearbeiter in Verbindung.
3. Then contact the responsive clerk.

	Verpackung beschädigt **Damaged package**	**Verpackung einwandfrei, aber Inhalt beschädigt** **Packaging undamaged, but content damaged**	**Wir benötigen von Ihnen:** **We need from you:**
Transport per Spedition **Transport by freight forwarder** 	In Gegenwart des anliefernden LKW-Fahrers auspacken und von diesem den Schaden auf dem Frachtbrief bescheinigen lassen. Unpack in the presence of the delivering truck driver and have him confirm the damage on the bill of lading.	Sofort den anliefernden Spediteur verständigen und eine Besichtigung oder ein Schadensprotokoll beantragen. Schaden auf dem Frachtbrief bescheinigen lassen. Verdeckte Schäden sind unverzüglich, spätestens jedoch am übernächsten Werktag, zu melden! Immediately inform the freight forwarder and request an investigation or a damage report. Let the damage confirm on the bill of lading. Concealed damage must be reported immediately, but not later than the next working day!	Frachtbrief mit Schadensbestätigung durch den anliefernden LKW-Fahrer. Bill of lading with confirmation of damage by the delivering truck driver. Ohne dieses Dokument ist eine Regulierung des Schadens nicht möglich. Without this document, it is not possible to regulate the damage.
Transport per Paketdienst **Transport by parcel service** 	Annahme verweigern oder in Gegenwart des anliefernden Fahrers auspacken und den Schaden bescheinigen lassen. Refuse acceptance or unpack in the presence of the delivering driver and let confirm the damage.	Sofort das zuständige Depot informieren und eine Besichtigung oder ein Schadensprotokoll beantragen. Schaden durch das Depot bescheinigen lassen. Schäden sind innerhalb 24 Stunden zu melden! Immediately inform the responsible depot and request an investigation or a damage report. Let confirm the damage by the depot. Damage must be reported within 24 hours!	Schadensbestätigung vom Paketdienst-Depot. Damage confirmation from the parcel service depot. Ohne dieses Dokument ist eine Regulierung des Schadens nicht möglich. Without this document, it is not possible to regulate the damage.

Garantieleistungen
Warranties

- **12 Monate Voll-Garantie** -> beim gesamten Produktprogramm
- **12 months full warranty** -> for the entire product program

- **12 + 24 Monate Hersteller-Garantie** -> bei Kühlgeräten
- **12 + 24 months producer warranty** -> for the commercial refrigeration

Für die Ausführung, Beschaffenheit und Funktionsfähigkeit unserer Kühlgeräte übernehmen wir nachfolgende Gewährleistungs-/Garantieleistungen.
For the execution, condition and functionality of our cooling units we assume the following warranty services.

- 12 Monate Voll-Garantie auf alle Produkte inklusive Arbeitslohn, Fahrtkosten und Ersatzteile, durch CHROMOnorm oder einen von uns beauftragen Kälte-Fachbetrieb. Es gilt das Auslieferungsdatum.
- 12 months full warranty on all products including wages, travel expenses and spare parts, by CHROMOnorm or one of us hired refrigeration specialist. The delivery date applies.

- Weitere 24 Monate kostenlose Lieferung von Ersatzteilen bei Kühlgeräte. Es gilt das Auslieferungsdatum.
- Further 24 months free delivery of spare parts for commercial refrigeration. The delivery date applies.

Voraussetzung ist der Nachweis einer jährlichen Wartung durch einen Kälte-Fachbetrieb.
Prerequisite is the proof of an annual maintenance by a refrigeration specialist.

OPTIONAL BEI UNSEREN KÜHLGERÄTEN:
Gegen einen Mehrpreis je Kühlgerät von 70,-€ netto zuzüglich Umsatzsteuer können Sie die Voll–Garantie von 12 auf insgesamt 24 Monate verlängern. Hierfür geben Sie bitte bei Ihrer Bestellung die Artikelnummer 701619 an.
Optional for our commercial refrigeration:
You can extend the full warranty from 12 to a total of 24 months for a surcharge of 70,-€ plus VAT per unit. For this please indicate the article number 701619 when placing your order.

Ausschluss von Gewährleistungs-/Garantieleistungen / Exclusion of warranty services

- Verschleißteile (wie z. B. Roste, Dichtungen, Glas und Leuchtmittel)
- Wear parts (such as grids, gasket, glass, lamps)

- Mängelansprüche oder Ansprüche des Käufers aus abgegebenen Garantieerklärungen setzen voraus, dass die gelieferten Geräte ordnungsgemäß aufgestellt, in Betrieb genommen und benutzt werden. Dabei sind die in der Bedienungsanleitung vorgeschriebenen Wartungs- und Reinigungsmaßnahmen regelmäßig durchzuführen. Dem Käufer obliegt der Nachweis, dass er die entsprechende Wartung, Pflege und Reinigung ordnungsgemäß durchgeführt hat. Dies gilt insbesondere für Schäden am Verdampfer, die durch aggressive Lebensmittel wie z. B. Essigsäure, Milchsäure etc. verursacht werden können.
- Claims for defects or claims of the buyer arising from issued guarantee statements, set precondition that the delivered equipment is properly installed, put into operation and used. The maintenance and cleaning measures specified in the operating instructions must be carried out regularly. The buyer is responsible for proving that he has the appropriate maintenance, care and cleaning has done properly. This applies especially for damage to the evaporator caused by aggressive food e.g. acetic acid, lactic acid etc..

- Entstehende Kosten durch Ein-, Aus- oder Umbau der Geräte.
- Costs incurred by installation, removal or modification of the equipment.

- Eventuelle Folgeschäden der Funktionsstörung.
- Possible consequential damage to the malfunction.

Vorgehensweise bei berechtigter Beanstandung innerhalb des Garantiezeitraums / Procedure for justified complaint within the warranty period

- Bitte fordern Sie einen Garantieantrag unter Telefonnummer +49 (0) 7476-9437-0 an oder verwenden Sie die Vorlage auf der nächsten Seite.
- Please request a warranty claim under telephone number +49 (0) 7476-9437-0 or use the template on the next pages.

- Bitte Garantieantrag komplett ausfüllen und mit dem Wartungsnachweis an CHROMOnorm senden.
- Please complete the warranty claim completely and send it with the maintenance certificate to CHROMOnorm.

- Die Rücksendung der ausgetauschten Teile muss innerhalb 3 Wochen erfolgen.
- The return of the replaced parts must be done within 3 weeks.

Geltungsbereich / Scope
Diese Garantiebedingungen gelten für Gerätestandorte innerhalb Deutschlands. Für andere Länder gelten jeweils gesonderte Bestimmungen.
These warranty conditions apply to device locations within Germany. For other countries, separate provisions apply.

Preisliche und technische Änderungen vorbehalten / Prices and technical modifications are subject to change.

CHROMOnorm®

Bitte per Fax an:

CHROMOnorm® GmbH Fax: +49 (0) 74 76 – 94 37 - 10 **Datum:** _____

Händlerdaten:

Name: _____
Straße: _____
Ort: _____
Ansprechpartner: _____
Telefon-Nr.: _____
Fax-Nr.: _____

Gerätestandort:

Name: _____
Straße: _____
Ort: _____
Ansprechpartner: _____
Telefon-Nr.: _____
Fax-Nr.: _____

Gerätedaten:

Modell-Nr.: _____
Serien-Nr.: _____
Rechnungs-Nr.: _____
Rechnungs-Datum: _____

Art der Störung:

_____
_____
_____

☐ Wir bitten um Garantielieferung folgender Ersatzteile:

_____

☐ Wir bitten um Instandsetzung des oben genannten Gerätes.
☐ **Die Pflege und Wartungsarbeiten sind ordnungsgemäß durchgeführt worden.**
Bitte fügen Sie eine Kopie des jährlichen Wartungsberichts bei.

Bei unsachgemäßer Handhabung (siehe Bedienungsanleitung) oder Fehler, welche die Firma CHROMOnorm nicht zu verantworten hat, erklärt sich der Unterzeichner bereit, die entstehenden/ entstandenen Kosten zu übernehmen.

_____
Datum Stempel / Unterschrift Fachhändler

Rückmeldung

Grosselfingen, den i.A.
_____
Datum Reparaturausführung Stempel = Unterschrift CHROMOnorm® GmbH

Please by fax:

CHROMOnorm® GmbH Fax: +49 (0) 74 76 – 94 37 - 10 **Date:** _____

Retailer information:

Name: _____
Street: _____
City: _____
Contact person: _____
Phone no.: _____
Fax no.: _____

Device location:

Name: _____
Street: _____
City: _____
Contact person: _____
Phone no.: _____
Fax no: _____

Device data:

Model no.: _____
Serial no.: _____
Invoice no.: _____
Invoice date: _____

Kind of malfunction:

_____
_____
_____

☐ We ask for warranty delivery of the following spare parts:

_____

☐ We ask for repairs of the above mentioned device.
☐ **The care and maintenance works has been carried out properly.**
Please enclose a copy of the annual maintenance report.

In the event of improper handling (see operating instructions) or errors which are not the responsibility of CHROMOnorm, the undersigned agrees to assume the costs which are already incurred and will incurred.

_____
Date Stamp / signature retailer

Feedback

Grosselfingen i.A.
_____
Date repair execution Stamp / signature CHROMOnorm® GmbH

Preisliche und technische Änderungen vorbehalten / Prices and technical modifications are subject to change.

Energielabel
Energy label

Seit dem 01.07.2016 unterliegen gewerbliche Kühlgeräte und Gefriergeräte (Tiefkühlgeräte) der „EU-Verordnung 2015/1094" für die Energieverbrauchskennzeichnung. In ihr wird geregelt, unter welchen Messbedingungen die Energieeffizenz ermittelt und diese dem Kunden, mit Hilfe eines Energielabels, dargestellt wird.
Im Vergleich zu den Messbedingungen bei Kühlgeräten und Gefriergeräten (Tiefkühlgeräten) für den Haushaltsbereich gibt es hier massive Unterschiede. Beispielsweise ist bei der Messung die Tür des Haushaltskühlschrankes 24 Stunden permanent geschlossen. Bei dem gewerblichen Kühlschrank hingegen wird die Tür innerhalb der ersten 12 Stunden 72 Mal für 7 Sekunden geöffnet und dann erst 12 Stunden geschlossen gehalten.

Since 01.07.2016, commercial refrigerators and freezers are subject to the "The relevant Regulation (EU) 2015/1094" for energy label indicating. It regulates under which conditions the energy efficiency is determined and visible for the customer with the help of an energy label.
Compared to the measuring conditions of refrigerators and freezers for the household sector, there are massive differences. For example, during the measurement, the door of the household refrigerator is permanently closed for 24 hours. In the commercial refrigerator the door is opened 72 times for 7 seconds within the first 12 hours and then kept closed for the following 12 hours.

Was bedeutet das für Sie:	**Energielabel für gewerbliche Geräte können NICHT mit Energielabel für Haushaltsgeräten verglichen werden!**
What does this mean for you:	**Energy label for the commercial sector can NOT be compared with energy label for the household sector!**

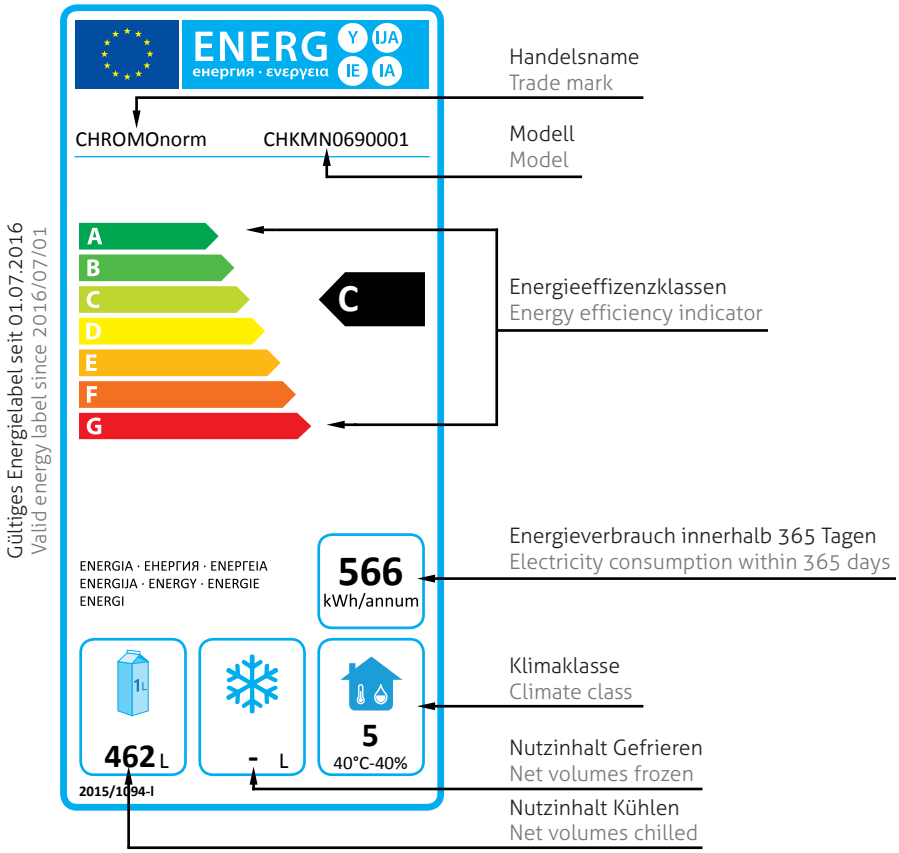

Es gibt jedoch auch gewerbliche Kühlgeräte und Gefriergeräte (Tiefkühlgeräte), welche von dieser Energieverbrauchskennzeichnung ausgenommen sind - beispielsweise offene Kühlgeräte wie Saladetten oder Kühlwannen, Getränketheken, Abfallkühler, Schnellkühler / Schockfroster, alle Geräte für den Anschluss an eine Zentralkühlung.

But there are also commercial refrigerators and freezers that are exempted from this energy label - for example, open refrigerators such as saladettes or cooling trays, beverage counters, solid waste refrigerator, blast chiller / blast freezer, all devices for the connection to a central cooling.

Preisliche und technische Änderungen vorbehalten / Prices and technical modifications are subject to change.

Verkaufs- und Lieferbedingungen
Terms and conditions

CHROMOnorm®

§ 1 Geltungsbereich, Ausschluss der Geltung abweichender Geschäftsbedingungen

(1) Unsere Allgemeinen Verkaufs- und Lieferbedingungen gelten ausschließlich. Sie geltend auch für alle künftigen Geschäfte und Nebenleistungen wie technische Hinweise, Auskünfte oder ähnliches, sowie für alle geschäftlichen Kontaktaufnahmen zum Besteller, wie zum Beispiel der Aufnahme von Vertragsverhandlungen oder der Anbahnung eines Vertrages, selbst wenn sie nicht nochmals ausdrücklich vereinbart werden oder wenn nicht nochmals ausdrücklich auf sie hingewiesen wird.

(2) Werden im Einzelfall auch Schuldverhältnisse zu Personen begründet, die nicht selbst Vertragspartner werden sollen, so gelten auch gegenüber diesen Dritten die Haftungsbestimmungen dieser Allgemeinen Verkaufs- und Lieferbedingungen, soweit dieselben gegenüber den Dritten bei Begründung des Schuldverhältnisses einbezogen wurden. Dies ist vor allem dann der Fall, wenn der Dritte bei Begründung des Schuldverhältnisses von den Allgemeinen Verkaufs- und Lieferbedingungen Kenntnis erlangt hat oder bereits hatte.

(3) Von unseren Verkaufs- und Lieferbedingungen abweichende oder entgegenstehende Bedingungen des Bestellers erkennen wir nicht an und widersprechen deren Geltung hiermit ausdrücklich. Früher getroffene Vereinbarungen oder frühere Fassungen unserer Allgemeinen Verkaufs- und Lieferbedingungen werden durch diese Verkaufs- und Lieferbedingungen aufgehoben.

§ 2 Vertragsschluss, Inhalt und Umfang der Lieferung, Abtretungsverbot

(1) Unsere Angebote werden kostenlos erstellt und sind unverbindlich. Der Vertrag kommt zustande durch die Annahme der Bestellung des Kunden oder den Beginn der Auftragsausführung durch uns.

(2) Für den Umfang der Lieferung ist unser schriftliches Angebot bzw. unsere Auftragsbestätigung maßgebend. Nebenabreden und Änderungen bedürfen unserer schriftlichen Bestätigung. Gleiches gilt für die Vereinbarung einer besonderen Beschaffenheit der zu liefernden Sache. Die Vorlage von Prüfbescheinigungen oder Abnahmezeugnisse Dritter ist von uns nur geschuldet, wenn dies ausdrücklich vereinbart wurde.

(3) Die in Prospekten, Anzeigen, Preislisten oder sonstigen Unterlagen enthaltenen Angaben, Zeichnungen, Abbildungen, technische Daten, Gewichte, Maß- und Leistungsbeschreibungen sind nur Annäherungswerte, falls sie nicht ausdrücklich als verbindlich gekennzeichnet sind.

(4) Der Besteller ist nicht berechtigt, gegen uns gerichtete Forderungen oder Rechte aus der Geschäftsverbindung ohne unsere Zustimmung an Dritte abzutreten oder auf Dritte zu übertragen. Das Gleiche gilt für unmittelbar kraft Gesetzes gegen uns entstandene Forderungen und Rechte.

§ 3 Preise, Zahlung, Aufrechnung und Zurückhaltungsrechte

(1) Die angegebenen Preise gelten für Lieferungen ab Werk Grosselfingen und sind Netto-Preise zzgl. der jeweils gültigen gesetzlichen Umsatzsteuer, auch wenn diese nicht gesondert ausgewiesen ist, zuzüglich der Kosten für Verpackung, Fracht, Einbau, Porti, Versicherungsspesen, Zölle, eventuellen Kosten des Bank- und Zahlungsverkehrs sowie sonstiger Nebenkosten.

(2) Unsere Rechnungen sind sofort zur Zahlung fällig. Geht die Zahlung innerhalb von acht Tagen ab Rechnungsdatum bei der von uns angegebenen Zahlstelle ein, ist der Besteller zum Abzug von 2% Skonto berechtigt. Andere Zahlungsmittel werden nur nach besonderer Vereinbarung und nur erfüllungshalber angenommen unter Berechnung aller sofort zur Zahlung fälligen Einziehungs- und Diskontspesen.

(3) Wir sind berechtigt, bei Zahlungsrückständen weitere Lieferungen von der vollständigen Beseitigung des Zahlungsrückstandes abhängig zu machen.

(4) Wir sind darüber hinaus berechtigt, unsere Leistung zu verweigern, wenn wir auf Grund eines nach Vertragsschluss eingetretenen Umstandes befürchten müssen, die Gegenleistung des Bestellers nicht vollständig und rechtzeitig zu erhalten, es sei denn, der Besteller bewirkt die Gegenleistung oder leistet ausreichende Sicherheit. Dies gilt insbesondere dann, wenn unser Kreditversicherer es nach Vertragsabschluss abgelehnt hat, den Kaufpreis für die Zahlung des Liefergegenstandes aus Bonitätsgründen des Bestellers zu versichern oder uns Zwangsvollstreckungsmaßnahmen und/oder Scheck- bzw. Wechselproteste gegen den Besteller bekannt werden.

(5) Handelt der Besteller bei Abschluss des Vertrages in Ausübung seiner gewerblichen oder selbstständigen beruflichen Tätigkeit, sind wir berechtigt, Fälligkeitszinsen in Höhe von 5% über dem jeweiligen Basiszinssatz zu verlangen, ohne dass es einer vorherigen Mahnung bedarf. Der gesetzliche Anspruch auf gegebenenfalls höhere Verzugszinsen bleibt unberührt.

(6) Wir sind berechtigt, bei Lohn- oder Gehaltserhöhungen und/oder Erhöhungen der Rohmaterial- oder Betriebsstoffpreise den vereinbarten Preis entsprechend anzupassen, wenn der Besteller bei Abschluss des Vertrages in Ausübung seiner gewerblichen oder selbstständigen beruflichen Tätigkeit handelt und zwischen dem Vertragsschluss und dem vereinbarten Liefertermin mehr als vier Monate liegen.

(7) Die Aufrechnung mit bestrittenen, nicht rechtskräftig festgestellten und nicht entscheidungsreifen Gegenforderungen des Bestellers ist ausgeschlossen. Handelt der Besteller bei Abschluss des Vertrages in Ausübung seiner gewerblichen oder selbstständigen beruflichen Tätigkeit, beeinflussen seine Mängelrüge weder Zahlungspflicht noch Fälligkeit und verzichtet er auf die Ausübung eines Leistungsverweigerungs- bzw. Zurückbehaltungsrechts, es sei denn, uns bzw. unseren gesetzlichen Vertretern oder Erfüllungsgehilfen fallen grobe Vertragsverletzungen zur Last oder die dem Leistungsverweigerungsrecht bzw. Zurückbehaltungsrecht zugrunde liegenden Gegenansprüche des Bestellers sind unbestritten, rechtskräftig festgestellt oder entscheidungsreif.

(8) Die Preise enthalten nicht die Montage- und Aufstellungskosten der Geräte. Diese werden gegebenenfalls gesondert in Rechnung gestellt und sind sofort rein netto zur Zahlung fällig.

§ 4 Lieferfrist, Teillieferungen, Gläubigerverzug, Lieferverzug

(1) Die vereinbarte Lieferfrist beginnt grundsätzlich mit Vertragsschluss, jedoch nicht vor vollständigem Eingang etwaiger vom Besteller beizubringender Unterlagen, Freigaben oder etwa vereinbarter Vorauszahlungen. Die Lieferfrist gilt als eingehalten, wenn bis zu ihrem Ablauf der Liefergegenstand unser Werk verlassen hat oder dem Besteller als versandbereit angezeigt wird, sofern aus Gründen, die beim Besteller liegen, nicht geliefert werden kann.

(2) Die Lieferfrist verlängert sich angemessen in Fällen höherer Gewalt sowie bei Eintritt unvorhergesehener außergewöhnlicher Ereignisse, wie etwa Aufruhr, Streik, Aussperrung, Brand, Beschlagnahme, Embargo, gesetzliche oder behördliche Einschränkungen des Energieverbrauchs oder unrichtige und/oder nicht rechtzeitige Selbstbelieferung, sofern diese Ereignisse von uns nicht zu vertreten sind, wir sie trotz der nach den Umständen des Einzelfalles zumutbaren Sorgfalt nicht abwenden konnten und sie auf die fristgemäße Erfüllung des Vertrags einwirken. Verlängert sich die Lieferfrist auf Grund solcher Umstände unangemessen, ist der Besteller berechtigt, nach Ablauf einer von ihm zu setzenden angemessenen Nachfrist vom Vertrag oder, soweit der Besteller an einer Teillieferung Interesse hat, vom nichterfüllten Teil des Vertrags zurückzutreten.

(3) Lieferungen vor Ablauf der Lieferzeit und Teillieferungen sind zulässig, soweit entgegenstehende Interessen des Bestellers hierdurch nicht unzumutbar beeinträchtigt werden.

(4) Ist Lieferung "auf Abruf" vereinbart, hat der Besteller die Lieferung zu den vereinbarten Abrufterminen abzunehmen.

(5) Kommt der Besteller in Gläubigerverzug oder in Verzug mit der Abnahme des Liefergegenstand, sind wir berechtigt, nach vorheriger Ankündigung mit Ablauf einer zu setzenden angemessenen Nachfrist über den Liefergegenstand anderweitig zu verfügen und den Besteller mit angemessener verlängerter Frist neu zu beliefern, hinsichtlich des Preises unter Berücksichtigung etwaiger zwischenzeitlich eingetretener Lohn-, Preis- und Kostensteigerungen. Sofern wir den Liefergegenstand einlagern, sind wir berechtigt, Lagerkosten in Höhe von 0,5% des Rechnungsbetrages für jeden angefangenen Monat zu berechnen, höchstens jedoch 5% des Rechnungsbetrages, sofern wir nicht höhere oder der Besteller niedrigere Lagerkosten nachweist. In den letztgenannten Fällen sind die tatsächlichen Lagerkosten zu ersetzen.

§ 5 Gefahrübergang, Versand, Verpackung

(1) Unsere Lieferungen erfolgen ab Werk.

(2) Die Gefahr geht in allen Fällen - einschließlich der Gefahr einer Beschlagnahme - auch bei frachtfreier Lieferung mit der Aushändigung des Liefergegenstandes an die Transportperson auf den Besteller über, sofern der Besteller Unternehmer ist und bei Abschluss des Vertrages in Ausübung seiner gewerblichen oder selbstständigen beruflichen Tätigkeit handelt. Dies gilt auch, wenn wir selbst transportieren oder transportieren lassen, selbst wenn wir die Versendung auf eigene Kosten oder die Anfuhr übernommen haben. Verzögert sich die Absendung aus Gründen, die in der Person des Bestellers liegen, so geht die Gefahr bereits mit der Mitteilung der Versandbereitschaft des Liefergegenstandes auf den Besteller über, sofern der Besteller Unternehmer ist und bei Abschluss des Vertrages in Ausübung seiner gewerblichen oder selbstständigen beruflichen Tätigkeit handelt. Auf Wunsch des Bestellers wird die zu liefernde Ware auf dessen Kosten gegen Transportschäden versichert.

§ 6 Eigentumsvorbehalt

(1) Wir behalten uns das Eigentum am Liefergegenstand vor bis zur vollständigen Tilgung sämtlicher aus diesem Vertrag herrührender Forderungen einschließlich solcher aus Schecks und Wechseln sowie etwaiger scheck- und wechselrechtlicher Regressansprüche aus erfüllungshalber erfolgten Scheck- oder Wechselzahlungen. Bei Zahlungen im sogenannten Scheck-Wechsel-Verfahren behalten wir uns das Eigentum am Liefergegenstand vor bis die Regressgefahr aus den von uns zur Verfügung gestellten Wechseln erloschen ist. Soweit der Besteller bei Abschluss der unseren Forderungen zugrundeliegenden Verträge in Ausübung seiner gewerblichen oder selbstständigen beruflichen Tätigkeit handelt, behalten wir uns das Eigentum am Liefergegenstand darüber hinaus vor bis zur Tilgung sämtlicher offenen Forderungen gegen den Besteller.

(2) Eine Bearbeitung oder Umbildung des Liefergegenstandes nimmt der Besteller für uns vor, ohne dass uns daraus Verpflichtungen entstehen. Verbindet, vermischt, vermengt oder verarbeitet der Besteller den Liefergegenstand mit anderen Waren, erhalten wir an der daraus hervorgehenden Ware Miteigentum. Der Miteigentumsanteil bestimmt sich nach dem Verhältnis des Rechnungswertes des Liefergegenstandes zum Wert der neu hergestellten Waren. Die Verbindung, Vermischung, Vermengung oder Bearbeitung des Liefergegenstandes ist im ordnungsgemäßen Geschäftsgang zulässig, soweit uns die vorstehenden Sicherungsrechte gewahrt bleiben.

(3) Der Besteller darf die Gegenstände und die aus ihnen gemäß vorstehend Abs. 2 hervorgegangenen Gegenstände (nachfolgend zusammenfassend Vorbehaltsware genannt) im ordnungsgemäßen Geschäftsverkehr veräußern, soweit er den verlängerten Eigentumsvorbehalt (Forderungsabtretung gem. nachstehendem Absatz 4)sicherstellt. Anderweitige Verfügungen, insbesondere Verpfändung, Vermietung, Verleihung oder Sicherungsübereignung sind nicht gestattet.

(4) Der Besteller tritt hiermit die ihm aus der Veräußerung, dem Einbau oder dem sonstigen Einsatz der Vorbehaltsware entstandenen oder noch entstehenden Forderungen an uns ab, wir nehmen die Abtretung an. Soweit die Vorbehaltsware in unserem Miteigentumgestanden hat, erfasst die Abtretung nur den dem Miteigentumsanteil entsprechenden Forderungsanteil.

(5) Der Besteller ist zur Einziehung der abgetretenen Forderungen nur im ordnungsgemäßen Geschäftsverkehr und nur widerruflich ermächtigt. Der Widerruf darf nur erfolgen, wenn der Besteller seinen Verpflichtungen gemäß diesem Vertrag nicht ordnungsgemäß nachkommt. In diesem Fall hat der Besteller auf Verlangen von uns dem Schuldner die Abtretung anzuzeigen; wir sind gleichfalls berechtigt, den verlängerten Eigentumsvorbehalt gegenüber dem Kunden des Bestellers aufzudecken.

(6) Die Ermächtigung des Bestellers zur Verfügung über die Vorbehaltsware sowie zur Bearbeitung, Verbindung, Vermischung, Vermengung, ferner zur Einziehung der abgetretenen Forderungen erlischt bei Nichteinhaltung der Zahlungsbedingungen, bei unberechtigten Verfügungen, bei Wechsel- oder Scheckprotesten, bei Eintritt der Zahlungsunfähigkeit oder Feststellung der Überschuldung des Bestellers, bei Zahlungseinstellung sowie im Falle der Beantragung des Insolvenzverfahrens durch den Besteller, der Eröffnung des Insolvenzverfahrens oder der Nichteröffnung mangels Masse. In sämtlichen dieser Fälle sind wir jeweils berechtigt, die Vorbehaltsware ohne Nachfristsetzung und ausdrückliche Rücktrittserklärung in Besitz zu nehmen und ist der Besteller zur sofortigen Herausgabe verpflichtet.

(7) Übersteigt der Wert der uns gegebenen Sicherheiten die gesicherten Forderungen insgesamt um mehr als 20%, sind wir auf Verlangen des Bestellers verpflichtet, die überschießenden Sicherheiten nach unserer Wahl freizugeben.

(8) Bevorstehende oder vollzogene Zugriffe Dritter auf die Vorbehaltsware oder auf die abgetretenen Forderungen hat der Besteller uns unverzüglich schriftlich mitzuteilen unter Übergabe der für eine Intervention notwendigen Unterlagen. Interventionskosten, wozu auch etwaige Prozesskosten gehören, gehen im Innenverhältnis zwischen uns und dem Besteller zu Lasten des Letzteren.

§ 7 Gewährleistung

(1) Ist der Besteller Kaufmann, so hat er die Ware nach Erhalt unverzüglich - vor allem auf sichtbare Schäden, Mängel, Gewicht und Ausmaß - zu prüfen. Offensichtliche Mängel der gelieferten Ware sind vom Besteller unverzüglich ab Erhalt der Lieferung zu rügen. Nicht offensichtliche Mängel sind ebenfalls unverzüglich nach dem Erkennen bei uns geltend zu machen. Versäumt der Käufer die Absetzung der Rüge binnen einer Ausschlussfrist von 7 Tagen, gilt die gelieferte Ware auch in Ansehung des Mangels als genehmigt.

(2) Ist der Besteller Verbraucher im Sinne des BGB und wird eine bewegliche Sache geliefert (Verbrauchsgüterkauf), so kann er nach den gesetzlichen Bestimmungen Nacherfüllung, Minderung oder Rücktritt vom Vertrag verlangen. Die Ansprüche verjähren in 2 Jahren ab dem gesetzlichen Verjährungsbeginn bei Lieferung von neuen Sachen. Bei Lieferung von gebrauchten Sachen verjähren die Ansprüche in 1 Jahr ab dem gesetzlichen Verjährungsbeginn. Ein Anspruch auf Schadensersatz auf Grund eines leicht fahrlässigen Verhaltens, das keine Verletzung einer wesentlichen Vertragspflicht (Kardinalspflicht) darstellt, besteht nicht, soweit keine Verletzung des Lebens, des Körpers oder der Gesundheit vorliegt. Der Anspruch auf Schadensersatz wegen nicht, verspätet oder mangelhaft erbrachter Leistung verjährt in einem Jahr ab dem gesetzlichen Verjährungsbeginn.

(3) Ist der Besteller Unternehmer im Sinne des BGB und wird eine gebrauchte Sache geliefert, ist jegliche Mängelgewährleistung ausgeschlossen.

(4) In allen anderen Fällen besteht ein Anspruch auf Nacherfüllung, Minderung, Rücktritt vom Vertrag und Schadensersatz nur nach den folgenden Bestimmungen:

Bei Fehlen der vereinbarten Beschaffenheit der Sache oder bei Vorliegen eines sonstigen Sachmangels nach § 434 Abs. 1 Satz 2 BGB, nehmen wir bei fristgerechter Rüge für einen Zeitraum von 1 Jahr nach unserer Wahl Beseitigung des Mangels oder Lieferung einer mangelfreien Sache (Nacherfüllung) vor. Soweit unsere Lieferung aus Teilen besteht, die wir von Dritten bezogen haben, sind wir berechtigt, statt der Nacherfüllung unsere Nacherfüllungsansprüche gegen unseren Lieferanten an den Besteller abzutreten.

Wurde von uns eine zweimalige Beseitigung des Mangels versucht oder eine einmalige Nachlieferung einer mangelfreien Sache vorgenommen und konnte der vorhandene Mangel dadurch nicht beseitigt werden, so kann der Besteller anstelle der Beseitigung des Mangels oder Lieferung einer mangelfreien Sache den Kaufpreis mindern, oder nach angemessener Fristsetzung Rückgängigmachung des mit uns abgeschlossenen Vertrages verlangen. An den Besteller abgetretene Ansprüche gegen unseren Lieferanten einschließlich der daraus gegebenenfalls hervorgegangenen weiteren Ansprüche sind in diesem Fall an uns rückabzutreten.

(5) Der Besteller ist verpflichtet, bei etwaigen Mängelrügen den vom gerügten Mangel betroffenen Gerätetyp, unsere Rechnungsnummer und das Datum unserer Lieferung, bei elektrischen Kühlmöbeln/Wagen darüber hinaus unsere Seriennummer, die sich auf dem Typenschild befindet, anzugeben.

(6) Von uns ersetzte Teile gehen unmittelbar in unser Eigentum über.

(7) Vorstehende Regelungen (Absätze 3 bis 6) finden keine Anwendung, soweit wir Mängel arglistig verschwiegen, eine Garantie für die Beschaffenheit des Liefergegenstands übernommen oder eine bewegliche Sache an einen Verbraucher verkauft haben. Dasselbe gilt gegenüber den Ansprüchen des Bestellers nach § 478 BGB, nicht jedoch für Schadensersatzansprüche des Bestellers; insoweit verbleibt es bei den Beschränkungen der vorstehenden Absätze 3 bis 5 sowie den nachstehenden Bestimmungen des § 8.

§ 8 Haftung

Wird unsere fällige Leistung nicht, verspätet oder mangelhaft erbracht, so kann der Besteller Schadensersatz nur verlangen:

a) für Schäden aus der Verletzung des Lebens, des Körpers, oder der Gesundheit, die auf unserer vorsätzlichen oder fahrlässigen Pflichtverletzung oder einer vorsätzlichen oder fahrlässigen Pflichtverletzung eines unserer gesetzlichen Vertreter oder Erfüllungsgehilfen beruhen.

b) für sonstige Schäden, die auf einer vorsätzlichen oder grob fahrlässigen Pflichtverletzung unsererseits oder auf einer vorsätzlichen oder grob fahrlässigen Pflichtverletzung eines unserer gesetzlichen Vertreter, leitenden Angestellten oder Erfüllungsgehilfen oder auf der vorsätzlichen oder fahrlässigen Verletzung vertragswesentlicher Pflichten (Kardinalpflichten) unsererseits oder der vorsätzlichen oder fahrlässigen Verletzung ver-tragswesentlicher Pflichten (Kardinalpflichten) eines unserer gesetzlichen Vertreter, leitenden Angestellten oder Erfüllungsgehilfen beruhen. Vertragswesentliche Pflichten (Kardinalpflichten) sind Pflichten, deren Erfüllung die ordnungsgemäße Durchführung des Vertrages erst ermöglicht und auf deren Einhaltung der Käufer regelmäßig vertraut.

c) für Schäden, die in den Schutzbereich einer von uns erteilten Garantie (Zusicherung) oder einer Beschaffenheits- oder Haltbarkeitsgarantie fallen, oder für Schäden, für die wir nach dem Gesetz zwingend haften.

Eine weitergehende Haftung aufgrund eines arglistigen Verhaltens bleibt unberührt.

Im Falle der einfachen fahrlässigen Verletzung einer wesentlichen Vertragspflicht ist die Haftung der Höhe nach auf den typischer Weise zu erwartenden Schaden beschränkt. Hiervon ausgenommen sind Schäden aus der Verletzung des Lebens, des Körpers oder der Gesundheit.

Soweit in diesen Bedingungen nichts Abweichendes vereinbart ist, sind alle Ansprüche des Bestellers auf Ersatz von Schäden jedweder Art, insbesondere solche, die nicht am Liefergegenstand selbst entstanden sind sowie Ansprüche aus Delikt ausgeschlossen. Dies gilt auch für die Ansprüche wegen und gegen unsere Erfüllungsgehilfen. Die Haftungsbegrenzung findet auch dann keine Anwendung, wenn uns oder unsere Erfüllungsgehilfen Vorsatz oder grobe Fahrlässigkeit zur Last fällt.

Sollten zur Anbahnung oder Abwicklung des Schuldverhältnisses zwischen den Parteien Dritte beauftragt oder einbezogen werden, so gelten die oben bezeichneten Gewährleistungs- und Haftungsbeschränkungen auch zugunsten der Dritten.

§ 9 Produkthaftung:

Bestehen in den Staaten, in denen der Besteller unsere Produkte weiterveräußern wird, im Vergleich zum deutschen Recht abweichende, insbesondere schärfere Produkthaftungs- bzw. Produktsicherungsvorschriften, so hat uns der Besteller hierauf bei Auftragsabgabe hinzuweisen. In diesem Fall sind wir berechtigt, innerhalb eines Monats vom Vertrag zurückzutreten. Versäumt der Besteller diese Aufklärung, so können wir binnen eines Monats, nachdem wir von der entsprechenden Rechtslage erfahren haben, vom Vertrag zurücktreten. Der Besteller ist im letzteren Falle dazu verpflichtet, uns von Ansprüchen Dritter, die über unsere Leistungspflicht bei einem vergleichbaren Produkthaftungsfall in Deutschland hinausgehen, freizustellen. Dies gilt auch dann, wenn wir am Vertrag festhalten.

§ 10 Montage

Wird uns neben der Lieferung auch die Montage (Aufstellung, Inbetriebnahme) übertragen, was wir uns im Falle der Lieferung technisch komplizierter Spezialanlagen ausdrücklich vorbehalten, wird letztere von uns im Rahmen eines von der Lieferung unabhängigen, selbstständigen Werkvertrags durchgeführt. Für diesen Werkvertrag gelten ebenfalls diese Verkaufs- und Lieferbedingungen.

§ 11 Schlussbestimmungen

(1) Erfüllungsort und Gerichtsstand für sämtliche sich zwischen den Parteien aus dem Vertragsverhältnis ergebenden Streitigkeiten (einschließlich solcher aus Wechseln und Schecks) ist 72415 Grosselfingen, soweit der Besteller Kaufmann, juristische Person des öffentlichen Rechts oder öffentlich rechtliches Sondervermögen ist oder der Besteller in der Bundesrepublik Deutschland keinen allgemeinen Gerichtsstand hat oder seinen Gerichtsstand ins Ausland verlegt. Wir sind auch berechtigt, an dem für den Sitz des Bestellers zuständigen Gericht zu klagen.

(2) Dem Besteller ist bekannt, dass Daten aus dem Geschäftsverkehr, auch personenbezogene Daten, gespeichert und im Rahmen der geschäftlichen Erforderlichkeit verarbeitet und an Dritte übermittelt werden müssen. Mit dieser Datenerfassung und -verarbeitung ist der Besteller einverstanden.

(3) Sollte eine Bestimmung in diesen Allgemeinen Lieferungs- und Zahlungsbedingungen oder eine Bestimmung im Rahmen sonstiger Vereinbarungen unwirksam sein oder werden, so wird hiervon die Wirksamkeit aller sonstigen Bestimmungen oder Vereinbarungen nicht berührt.

(4) Für alle vertraglichen und sonstigen Rechtsbeziehungen zu unseren Kunden gilt ausschließlich deutsches Recht unter Ausschluss des UN-Kaufrechts (CISG).

Stand Juni 2010

CHROMOnorm Geräte aus Edelstahl
Vertriebsgesellschaft mbH
D-72415 Grosselfingen

Stand 06/2010 RA Dr. Mü.

2018 / 2019

Preiskatalog

Price Catalog

CHROMOnorm GmbH
Balinger Straße 21
D-72415 Grosselfingen
Fon+49 (0) 74 76 / 94 37-0
Fax+49 (0) 74 76 / 94 37-10
info@chromonorm.de
www.chromonorm.de

Ständig ca. 1.000 Produkte SOFORT AB LAGER lieferbar:

- Kühl- / Tiefkühlschränke
- Saladetten
- Pizzakühltisch
- Schnellkühler / Schockfroster
- Abfallkühler
- Getränkekühltheken
- Kühlwannen
- Kühl- / Tiefkühltische
- Arbeitstische
- Arbeitsschränke
- Spültische
- Wandhängeschränke
- Dunstabzugshauben

1000 Products IMMEDIATELY AVAILABLE on stock:

- Refrigerators / freezers
- Saladettes
- Pizza refrigerated counter
- Blast chillers / Blast freezers
- Solid waste refrigerators
- Beverage counters
- Cooling trays
- Refrigerated / freezer counters
- Worktables
- Workunits
- Sinks
- Wall cupboards
- Steam extractor hoods